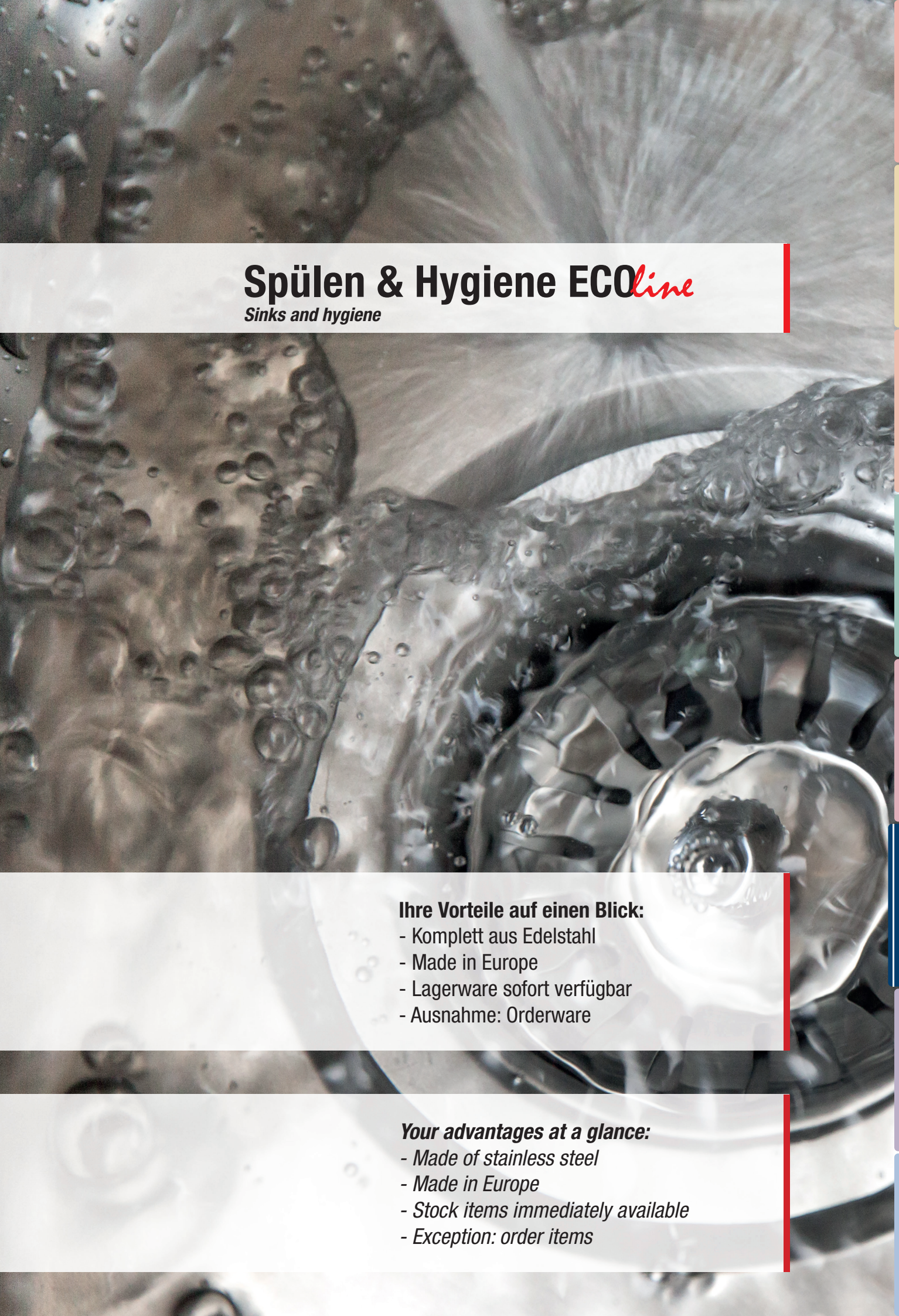

Spülen & Hygiene ECOline

Sinks and hygiene

Ihre Vorteile auf einen Blick:

- Komplett aus Edelstahl
- Made in Europe
- Lagerware sofort verfügbar
- Ausnahme: Orderware

Your advantages at a glance:

- *Made of stainless steel*
- *Made in Europe*
- *Stock items immediately available*
- *Exception: order items*

Spültisch

- Material: Werkstoff 1.4301, Scotch-Brite-Schliff
- Unterbau mit Grundboden und Aufkantung aus Edelstahl
- Arbeitsplatte mit Abtropffläche links/rechts
- Modelle STEM/STZM ohne Abtropffläche
- tiefgezogenes Spülbecken, 3-seitig verkleidet
- höhenverstellbare Füße
- Lieferung inkl. Standrohr und Auslaufventil

Sink unit

- *material: AISI 304, Scotch-Brite finish*
- *underframe with bottom shelf and upstand made of stainless steel*
- *worktop with draining board on the left/right*
- *models STEM/STZM without draining board*
- *deep basin enclosed on 3 sides*
- *height-adjustable feet*
- *standpipe and sink drain included in delivery*

Maße (mm) *Dimensions (mm)*	Beckenmaße (mm) *Basin dimensions*	Beckenanzahl *Number of basins*	Beckenanordnung *Position of basins*	Gewicht *Weight*	Bestell-Nr. *Order no.*	Preis *Price*
BxTxH/*WxDxH*	BxTxH/*WxDxH*			kg		€
700x600x850	500x400x250	1		20	**STEM 0760**	**750,00**
1200x600x850	500x400x250	2		31	**STZM 1260**	**1003,00**

Maße (mm) *Dimensions (mm)*	Beckenmaße (mm) *Basin dimensions*	Beckenanzahl *Number of basins*	Beckenanordnung *Position of basins*	Gewicht *Weight*	Bestell-Nr. *Order no.*	Preis *Price*
BxTxH/*WxDxH*	BxTxH/*WxDxH*			kg		€
1000x600x850	400x400x250	1x rechts/*right*		32	**STER 1060**	**815,00**
1000x600x850	400x400x250	1x links/*left*		32	**STEL 1060**	**815,00**
1200x600x850	500x400x250	1x rechts/*right*		34	**STER 1260**	**847,00**
1200x600x850	500x400x250	1x links/*left*		34	**STEL 1260**	**847,00**
1400x600x850	500x400x250	1x rechts/*right*		36	**STER 1460**	**912,00**
1400x600x850	500x400x250	1x links/*left*		36	**STEL 1460**	**912,00**

Maße (mm) *Dimensions (mm)*	Beckenmaße (mm) *Basin dimensions*	Beckenanzahl *Number of basins*	Beckenanordnung *Position of basins*	Gewicht *Weight*	Bestell-Nr. *Order no.*	Preis *Price*
BxTxH/*WxDxH*	BxTxH/*WxDxH*			kg		€
1400x600x850	400x400x250	2x rechts/*right*		32	**STZR 1460**	**1024,00**
1400x600x850	400x400x250	2x links/*left*		32	**STZL 1460**	**1024,00**
1600x600x850	500x400x250	2x rechts/*right*		34	**STZR 1660**	**1095,00**
1600x600x850	500x400x250	2x links/*left*		34	**STZL 1660**	**1095,00**
1800x600x850	500x400x250	2x rechts/*right*		36	**STZR 1860**	**1175,00**
1800x600x850	500x400x250	2x links/*left*		36	**STZL 1860**	**1175,00**
2000x600x850	500x400x250	2x rechts/*right*		38	**STZR 2060**	**1263,00**
2000x600x850	500x400x250	2x links/*left*		38	**STZL 2060**	**1263,00**

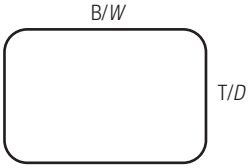

Technische Änderungen und Bildabweichungen vorbehalten. / *Subject to technical changes and modification of illustrations.*

Spültisch

- Material: Werkstoff 1.4301, Scotch-Brite-Schliff
- Unterbau mit Grundboden und Aufkantung aus Edelstahl
- Arbeitsplatte mit Abtropffläche links/rechts
- Modelle STEM/STZM ohne Abtropffläche
- tiefgezogenes Spülbecken, 3-seitig verkleidet
- höhenverstellbare Füße
- Lieferung inkl. Standrohr und Auslaufventil

Sink unit

- *material: AISI 304, Scotch-Brite finish*
- *underframe with bottom shelf and upstand made of stainless steel*
- *worktop with draining board left/right*
- *models STEM/STZM without draining board*
- *deep basin enclosed on 3 sides*
- *height-adjustable feet*
- *standpipe and sink drain included in delivery*

Bestell-Nr./*Order no.* STEM 1070

Maße (mm) *Dimensions (mm)*	Beckenmaße (mm) *Basin dimensions*	Beckenanzahl *Number of basins*	Beckenanordnung *Position of basins*	Gewicht *Weight*	Bestell-Nr. *Order no.*	Preis *Price*
BxTxH/*WxDxH*	BxTxH/*WxDxH*			kg		€
700x700x850	500x500x250	1		24	**STEM 0770**	**782,00**
1200x700x850	500x500x250	2		34	**STZM 1270**	**992,00**

Maße (mm) *Dimensions (mm)*	Beckenmaße (mm) *Basin dimensions*	Beckenanzahl *Number of basins*	Beckenanordnung *Position of basins*	Gewicht *Weight*	Bestell-Nr. *Order no.*	Preis *Price*
BxTxH/*WxDxH*	BxTxH/*WxDxH*			kg		€
1200x700x850	500x500x250	1x rechts/*right*		34	**STER 1270**	**859,00**
1200x700x850	500x500x250	1x links/*left*		34	**STEL 1270**	**859,00**
1400x700x850	500x500x250	1x rechts/*right*		38	**STER 1470**	**939,00**
1400x700x850	500x500x250	1x links/*left*		38	**STEL 1470**	**939,00**
1600x700x850	500x500x250	1x rechts/*right*		40	**STER 1670** *	**1022,00**
1600x700x850	500x500x250	1x links/*left*		40	**STEL 1670** *	**1022,00**

* ORDERWARE

Maße (mm) *Dimensions (mm)*	Beckenmaße (mm) *Basin dimensions*	Beckenanzahl *Number of basins*	Beckenanordnung *Position of basins*	Gewicht *Weight*	Bestell-Nr. *Order no.*	Preis *Price*
BxTxH/*WxDxH*	BxTxH/*WxDxH*			kg		€
1400x700x850	400x500x250	2x rechts/*right*		38	**STZR 1470**	**1077,00**
1400x700x850	400x500x250	2x links/*left*		38	**STZL 1470**	**1077,00**
1600x700x850	500x500x250	2x rechts/*right*		42	**STZR 1670**	**1163,00**
1600x700x850	500x500x250	2x links/*left*		42	**STZL 1670**	**1163,00**
1800x700x850	500x500x250	2x rechts/*right*		46	**STZR 1870**	**1210,00**
1800x700x850	500x500x250	2x links/*left*		46	**STZL 1870**	**1210,00**
2000x700x850	500x500x250	2x rechts/*right*		50	**STZR 2070**	**1287,00**
2000x700x850	500x500x250	2x links/*left*		50	**STZL 2070**	**1287,00**

Gemüsespültisch/*Vegetable sink unit*

Maße (mm) *Dimensions (mm)*	Beckenmaße (mm) *Basin dimensions*	Beckenanzahl *Number of basins*	Beckenanordnung *Position of basins*	Gewicht *Weight*	Bestell-Nr. *Order no.*	Preis *Price*
BxTxH/*WxDxH*	BxTxH/*WxDxH*			kg		€
1000x700x850	860x500x375	1		33	**STEM 1070**	**1080,00**

Spülcenter mit Spülmaschinenrücksprung

- Material: Werkstoff 1.4301, Scotch-Brite-Schliff
- Unterbau mit Grundboden und Aufkantung aus Edelstahl
- Arbeitsplatte mit Abtropffläche links/rechts
- tiefgezogenes Spülbecken, 3-seitig verkleidet
- verkürzter Unterbau für Spülmaschinen
- höhenverstellbare Füße
- Lieferung inkl. Standrohr und Auslaufventil

Rinsing centre with dishwasher setback

- *material: AISI 304, Scotch-Brite finish*
- *underframe with bottom shelf and upstand made of stainless steel*
- *worktop with dripping surface on the left/right*
- *deep-drawn sink: 3 sides covered*
- *abbreviated underframe for dishwasher*
- *adjustable stands*
- *delivery incl. standpipe and discharge valve*

Maße (mm) *Dimensions (mm)*	Beckenmaße (mm) *Basin dimensions*	Beckenanzahl *Number of basins*	Beckenanordnung *Position of basins*	Gewicht *Weight*	Bestell-Nr. *Order no.*	Preis *Price*
BxTxH/*WxDxH*	BxTxH/*WxDxH*			kg		€
1200x600x850	400x400x250	1x rechts/*right*		29	**SCER 1260**	**791,00**
1200x600x850	400x400x250	1x links/*left*		29	**SCEL 1260**	**791,00**
1400x600x850	500x400x250	1x rechts/*right*		31	**SCER 1460**	**850,00**
1400x600x850	500x400x250	1x links/*left*		31	**SCEL 1460**	**850,00**

Maße (mm) *Dimensions (mm)*	Beckenmaße (mm) *Basin dimensions*	Beckenanzahl *Number of basins*	Beckenanordnung *Position of basins*	Gewicht *Weight*	Bestell-Nr. *Order no.*	Preis *Price*
BxTxH/*WxDxH*	BxTxH/*WxDxH*			kg		€
1600x600x850	400x400x250	2x rechts/*right*		32	**SCZR 1660**	**1024,00**
1600x600x850	400x400x250	2x inks/*left*		32	**SCZL 1660**	**1024,00**
1800x600x850	500x400x250	2x rechts/*right*		36	**SCZR 1860**	**1127,00**
1800x600x850	500x400x250	2x inks/*left*		36	**SCZL 1860**	**1127,00**

Zubehör/*Accessories*

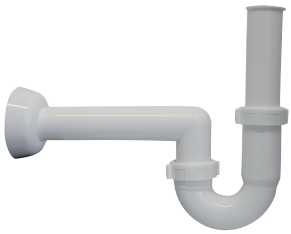

Siphon – Fertigablauf für 1 oder 2 Becken

- Material: Kunststoff, weiß
- Anschluss: DN40 - 1 1/2"

Siphon – ready-made drainage for 1 or 2 basins

- *material: white plastic*
- *attachment: DN40 – 1 ½''*

Siphon *Siphon*	Bestell-Nr. *Order no.*	Preis *Price*
Stk./*Pcs.*		€
1	**SA 1112**	**8,00**
2	**SA 2112**	**10,00**

Auslaufventil 1 1/2"

Discharge valve 1 1/2"

Maße (Zoll) *Dimensions (inch)*	Bestell-Nr. *Order no.*	Preis *Price*
Ø		€
1 1/2“	**STR 250**	**13,00**

Standrohr 1 1/2"

Standpipe 1 1/2"

Maße (Zoll) *Dimensions (inch)*	Beckentiefe (mm) *Basin depth (mm)*	Bestell-Nr. *Order no.*	Preis *Price*
Ø			€
1 1/2“	200	**STR 2520**	**20,00**
1 1/2“	250	**STR 2525**	**20,00**
1 1/2“	300	**STR 2530**	**20,00**

Technische Änderungen und Bildabweichungen vorbehalten. / *Subject to technical changes and modification of illustrations.*

Spülcenter mit Spülmaschinenrücksprung

- Material: Werkstoff 1.4301, Scotch-Brite-Schliff
- Unterbau mit Grundboden und Aufkantung aus Edelstahl
- Arbeitsplatte mit Abtropffläche links/rechts
- tiefgezogenes Spülbecken, 3-seitig verkleidet
- verkürzter Unterbau für Spülmaschinen
- höhenverstellbare Füße
- Lieferung inkl. Standrohr und Auslaufventil

Rinsing centre with dishwasher setback

- *material: AISI 304, Scotch-Brite finish*
- *underframe with bottom shelf and upstand made of stainless steel*
- *worktop with dripping surface on the left/right*
- *deep-drawn sink: 3 sides covered*
- *abbreviated underframe for dishwasher*
- *adjustable stands*
- *delivery incl. standpipe and discharge valve*

Maße (mm) *Dimensions (mm)*	Beckenmaße (mm) *Basin dimensions*	Beckenanzahl *Number of basins*	Beckenanordnung *Position of basins*	Gewicht *Weight*	Bestell-Nr. *Order no.*	Preis *Price*
BxTxH/*WxDxH*	BxTxH/*WxDxH*			kg		€
1200x700x850	400x500x250	1x rechts/*right*		30	**SCER 1270**	**824,00**
1200x700x850	400x500x250	1x links/*left*		30	**SCEL 1270**	**824,00**
1400x700x850	500x500x250	1x rechts/*right*		34	**SCER 1470**	**903,00**
1400x700x850	500x500x250	1x links/*left*		34	**SCEL 1470**	**903,00**

Maße (mm) *Dimensions (mm)*	Beckenmaße (mm) *Basin dimensions*	Beckenanzahl *Number of basins*	Beckenanordnung *Position of basins*	Gewicht *Weight*	Bestell-Nr. *Order no.*	Preis *Price*
BxTxH/*WxDxH*	BxTxH/*WxDxH*			kg		€
1600x700x850	400x500x250	2x rechts/*right*		38	**SCZR 1670**	**1083,00**
1600x700x850	400x500x250	2x inks/*left*		38	**SCZL 1670**	**1083,00**
1800x700x850	500x500x250	2x rechts/*right*		42	**SCZR 1870**	**1192,00**
1800x700x850	500x500x250	2x inks/*left*		42	**SCZL 1870**	**1192,00**

Spülcenterschrank mit Spülmaschinenrücksprung

- Material: Werkstoff 1.4301, Scotch-Brite-Schliff, geschlossen mit Aufkantung
- Arbeitsplatte mit Abtropffläche links/rechts
- tiefgezogenes Spülbecken
- Unterbau aus Edelstahl, dreiseitig geschlossen (Rückseite offen)
- Modell SCSZR/SCSZL 1670 mit doppelwandigen Schiebetüren
- Vorderseite mit doppelwandigen Drehtüren
- verkürzter Unterbau für Spülmaschinen
- höhenverstellbare Füße
- Lieferung inkl. Standrohr und Auslaufventil

Rinsing centre with dishwasher setback

- *material: AISI 304, Scotch-Brite finish and closed with upstand*
- *worktop with dripping surface on the left/right*
- *deep-drawn sink*
- *underframe made of stainless steel, closed on 3 sides*
- *model SCSZR/SCSZL 1670 with double-walled sliding doors*
- *front with double-walled revolving doors*
- *abbreviated underframe for dishwasher*
- *adjustable stands*
- *delivery incl. standpipe and discharge valve*

mit Flügeltüren/
with double door

mit Schiebetüren/
with sliding doors

Maße (mm) *Dimensions (mm)*	Beckenmaße (mm) *Basin dimensions*	Beckenanzahl *Number of basins*	Beckenanordnung *Position of basins*	Gewicht *Weight*	Bestell-Nr. *Order no.*	Preis *Price*
BxTxH/*WxDxH*	BxTxH/*WxDxH*			kg		€
1200x700x850*	400x500x250	1x rechts/*right*		40	**SCSER 1270** *	**1074,00**
1200x700x850*	400x500x250	1x links/*left*		40	**SCSEL 1270** *	**1074,00**
1400x700x850*	500x500x250	1x rechts/*right*		44	**SCSER 1470** *	**1172,00**
1400x700x850*	500x500x250	1x links/*left*		44	**SCSEL 1470** *	**1172,00**
1600x700x850	400x500x250	2x rechts/*right*		48	**SCSZR 1670** *	**1526,00**
1600x700x850	400x500x250	2x inks/*left*		48	**SCSZL 1670** *	**1526,00**

*mit Flügeltüren/ **with hinged doors*

* ORDERWARE

Technische Änderungen und Bildabweichungen vorbehalten./ *Subject to technical changes and modification of illustrations.*

Spülschrank

- Material: Werkstoff 1.4301, Scotch-Brite-Schliff
- geschlossen mit Aufkantung
- Arbeitsplatte mit Abtropffläche links/rechts
- tiefgezogenes Spülbecken
- Unterbau aus Edelstahl, dreiseitig geschlossen (Rückseite offen)
- Vorderseite mit doppelwandigen Flügeltüren
- Ab Modell SSZR/SSZL 1670 mit doppelwandigen Schiebetüren
- höhenverstellbare Füße
- Lieferung inkl. Standrohr und Auslaufventil

Sink cupboards

- *material: AISI 304, Scotch-Brite finish*
- *closed with upstand*
- *worktop with dripping surface on the left/right*
- *deep-drawn sink*
- *underframe made of stainless steel, closed on 3 sides*
- *from models SSZR/SSZL 1670 with double-walled slinding doors*
- *front with double-walled revolving doors*
- *adjustable stands*
- *delivery incl. standpipe and discharge valve*

Maße (mm) *Dimensions (mm)*	Beckenmaße (mm) *Basin dimensions*	Beckenanzahl *Number of basins*	Beckenanordnung *Position of basins*	Gewicht *Weight*	Bestell-Nr. *Order no.*	Preis *Price*
BxTxH/*WxDxH*	BxTxH/*WxDxH*			kg		€
1200x700x850*	500x500x250	1x rechts/*right*		44	**SSER 1270**	**1222,00**
1200x700x850*	500x500x250	1x links/*left*		44	**SSEL 1270**	**1222,00**
1400x700x850*	500x500x250	1x rechts/*right*		49	**SSER 1470**	**1349,00**
1400x700x850*	500x500x250	1x links/*left*		49	**SSEL 1470**	**1349,00**

*mit Flügeltüren/ **with hinged doors*

Maße (mm) *Dimensions (mm)*	Beckenmaße (mm) *Basin dimensions*	Beckenanzahl *Number of basins*	Beckenanordnung *Position of basins*	Gewicht *Weight*	Bestell-Nr. *Order no.*	Preis *Price*
BxTxH/*WxDxH*	BxTxH/*WxDxH*			kg		€
1400x700x850*	400x500x250	2x rechts/*right*		48	**SSZR 1470**	**1349,00**
1400x700x850*	400x500x250	2x inks/*left*		48	**SSZL 1470**	**1349,00**
1600x700x850	500x500x250	2x rechts/*right*		52	**SSZR 1670**	**1623,00**
1600x700x850	500x500x250	2x inks/*left*		52	**SSZL 1670**	**1623,00**
1800x700x850	500x500x250	2x rechts/*right*		56	**SSZR 1870**	**1729,00**
1800x700x850	500x500x250	2x inks/*left*		56	**SSZL 1870**	**1729,00**
2000x700x850	500x500x250	2x rechts/*right*		58	**SSZR 2070**	**1844,00**
2000x700x850	500x500x250	2x inks/*left*		58	**SSZL 2070**	**1844,00**

*mit Flügeltüren/ **with hinged doors*

Zubehör / *Accessories*

Lochabdeckung

- Material: Kunststoff

Hole cover

- *material: plastic*

Menge *Quantity*	Bestell-Nr. *Order no.*	Preis *Price*
Stk./*Pcs.*		€
1	**ADK-ECO**	**6,00**

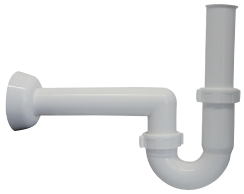

Siphon – Fertigablauf für 1 oder 2 Becken

- Material: Kunststoff, weiß
- Anschluss: DN40 - 1 1/2"

Siphon – ready-made drainage for 1 or 2 basins

- *material: white plastic*
- *attachment: DN 40 – 1 ½"*

Siphon *Siphon*	Bestell-Nr. *Order no.*	Preis *Price*
Stk./*Pcs.*		€
1	**SA 1112**	**8,00**
2	**SA 2112**	**10,00**

Technische Änderungen und Bildabweichungen vorbehalten. / *Subject to technical changes and modification of illustrations.*

Cheftisch

- Material: Werkstoff 1.4301, Scotch-Brite-Schliff
- mit Grundboden und Aufkantung
- Unterbau aus Edelstahl
- schallgedämpfte und wasserabweisende Arbeitsplatte
- ohne Abtropffläche
- eingeschweißtes Spülbecken, 3-seitig verkleidet
- höhenverstellbare Füße
- Lieferung inkl. Standrohr und Auslaufventil

Chef-table

- *material: AISI 304, Scotch-Brite finish*
- *with base bottom and upstand*
- *underframe made of stainless steel*
- *sound-insulated and water-repellent worktop*
- *without dripping surface*
- *shrink-wraped sink, on 3 sides*
- *adjustable stands*
- *delivery incl. standpipe and discharge valve*

Maße (mm) *Dimensions (mm)*	Beckenmaße (mm) *Basin dimensions*	Beckenanzahl *Number of basins*	Beckenanordnung *Position of basins*	Gewicht *Weight*	Bestell-Nr. *Order no.*	Preis *Price*
BxTxH/*WxDxH*	BxTxH/*WxDxH*			kg		€
1200x700x850	400x400x250	1x rechts/*right*		34	**STVR 1270** *	**847,00**
1200x700x850	400x400x250	1x links/*left*		34	**STVL 1270** *	**847,00**
1400x700x850	400x400x250	1x rechts/*right*		38	**STVR 1470** *	**897,00**
1400x700x850	400x400x250	1x links/*left*		38	**STVL 1470** *	**897,00**
1600x700x850	400x400x250	1x rechts/*right*		42	**STVR 1670** *	**983,00**
1600x700x850	400x400x250	1x links/*left*		42	**STVL 1670** *	**983,00**

* ORDERWARE

Gemüsespültisch

- Material: Werkstoff 1.4301, Scotch-Brite-Schliff
- mit Grundboden und Aufkantung
- Unterbau aus Edelstahl
- Arbeitsplatte ohne Abtropffläche
- tiefgezogenes Spülbecken (extra groß), 3-seitig verkleidet
- höhenverstellbare Füße
- Lieferung inkl. Standrohr und Auslaufventil

Vegetable sink unit

- *material: AISI 304, Scotch-Brite finish*
- *with base bottom and upstand*
- *underframe made of stainless steel*
- *worktop without dripping surface*
- *deep-drawn sink (extra large), 3 sides covered*
- *adjustable stands*
- *delivery incl. standpipe and discharge valve*

Maße (mm) *Dimensions (mm)*	Beckenmaße (mm) *Basin dimensions*	Beckenanzahl *Number of basins*	Beckenanordnung *Position of basins*	Gewicht *Weight*	Bestell-Nr. *Order no.*	Preis *Price*
BxTxH/*WxDxH*	BxTxH/*WxDxH*			kg		€
1000x700x850	860x500x375	1		33	**STEM 1070**	**1080,00**

Handwasch- und Ausgussbecken

- Material: Chromnickelstahl, Werkstoff 1.4301
- oberes Handwaschbecken mit Mischbatterie, Kalt-/Warmeinstellung
- Frontverkleidung unterhalb des Handwaschbeckens, abnehmbar für Sanitärmontage und Wartung
- Ausgussbecken inkl. Lochblechplatte (herausnehmbar), zum Abstellen von Behältern
- Wandmontage möglich

Hand basin and sink

- *material: chromium nickel steel, AISI 304*
- *upper hand basin with mixer tap, cold and warm setting*
- *front coverage beneath hand basin removable for sanitary installation and service*
- *sink incl. perforated steel plate – plate removable to use as storage surface*
- *wall assembly possible*

Maße (mm) *Dimensions (mm)*	Beckenmaße (mm) *Basin dimensions (mm)*	Ausgussmaße (mm) *Drain dimensions (mm)*	Bestell-Nr. *Order no.*	Preis *Price*
BxTxH/*WxDxH*	BxTxH/*WxDxH*	BxTxH/*WxDxH*		€
500x600x850	370x280x130	405x240x170	**HWK 5060**	**790,00**
500x700x850	370x280x130	405x340x170	**HWK 5070**	**790,00**

Handwaschbecken mit Auslaufhahn

- Material: Chromnickelstahl, Werkstoff 1.4301
- Wasserausgabe mit konstanter Temperatur
- Druck- und Mischverhältnis durch bauseitige Einstellung
- sparsamer Wasserverbrauch
- mechanischer Drucktimer mit 7-Sekunden-Ausgabe
- hygienische Bedienung durch Kniebetätigung

Hand basin with drainage tap

- *material: chromium nickel steel, AISI 304*
- *water outlet with constant temperature*
- *pressure and mixing ratio through on-site settings*
- *economic water consumption*
- *mechanical pressure timer with 7 sec. outlet*
- *hygienic operation due to knee actuation*

Maße (mm) *Dimensions (mm)*	Beckenmaße (mm) *Basin dimensions (mm)*	Aufkantung (mm) *Stand up (mm)*	Bestell-Nr. *Order no.*	Preis *Price*
BxTxH/*WxDxH*	Ø			€
400x400x200	340	40	**HWB 4040**	**301,00**

Handwaschbecken mit Auslaufhahn

- Material: Chromnickelstahl, Werkstoff 1.4301
- Wasserausgabe mit konstanter Temperatur
- Druck- und Mischverhältnis durch bauseitige Einstellung
- sparsamer Wasserverbrauch
- mechanischer Drucktimer mit 7-Sekunden-Ausgabe
- hygienische Bedienung durch Kniebetätigung
- rückseitig erhöhte Aufkantung

Hand basin with drainage tap

- *material: chromium nickel steel, AISI 304*
- *water outlet with constant temperature*
- *pressure and mixing ratio through on-side settings*
- *economic water consumption*
- *mechanical pressure timer with 7 sec. outlet*
- *hygienic operation due to knee actuation*
- *rear upstand increased*

Maße (mm) *Dimensions (mm)*	Beckenmaße (mm) *Basin dimensions (mm)*	Aufkantung (mm) *upstand (mm)*	Bestell-Nr. *Order no.*	Preis *Price*
BxTxH/*WxDxH*	Ø			€
400x400x200	340	100	**HWB 4041**	**326,00**

Handwaschbecken mit Auslaufhahn

- Material: Chromnickelstahl, Werkstoff 1.4301
- Wasserausgabe mit konstanter Temperatur
- Druck- und Mischverhältnis durch bauseitige Einstellung
- sparsamer Wasserverbrauch
- mechanischer Drucktimer mit 7-Sekunden-Ausgabe
- hygienische Bedienung durch Kniebetätigung
- rückseitig erhöhte Aufkantung

Hand basin with drainage tap

- *material: chromium nickel steel, AISI 304*
- *water outlet with constant temperature*
- *pressure and mixing ratio through on-site settings*
- *economic water consumption*
- *mechanical pressure timer with 7 sec. outlet*
- *hygienic operation due to knee actuation*
- *rear upstand increased*

Maße (mm) *Dimensions (mm)*	Beckenmaße (mm) *Basin dimensions*	Aufkantung (mm) *upstand (mm)*	Bestell-Nr. *Order no.*	Preis *Price*
BxTxH/*WxDxH*	BxTxH/*WxDxH*			€
500x400x200	440x320x130	100	**HWB 5040**	**338,00**

Technische Änderungen und Bildabweichungen vorbehalten. / *Subject to technical changes and modification of illustrations.*

Handwaschbecken mit Auslaufhahn

- Material: Chromnickelstahl, Werkstoff 1.4301
- Wasserausgabe mit konstanter Temperatur
- Druck- und Mischverhältnis durch bauseitige Einstellung
- sparsamer Wasserverbrauch
- mechanischer Drucktimer mit 7-Sekunden-Ausgabe
- hygienische Bedienung durch Kniebetätigung

Hand basin with drainage tap

- *material: chromium nickel steel, AISI 304*
- *water outlet with constant temperature*
- *pressure and mixing ratio through on-site settings*
- *economi water consumption*
- *mechanical pressure timer with 7 sec. outlet*
- *hygienic operation due to knee actuation*

Maße (mm) *Dimensions (mm)*	Beckenmaße (mm) *Basin dimensions (mm)*	Aufkantung (mm) *Stand up (mm)*	Bestell-Nr. *Order no.*	Preis *Price*
BxTxH/*WxDxH*	BxTxH/*WxDxH*			€
480x350x220	430x280x130	40	**HWB 4835**	**354,00**

Handwaschbecken mit Auslaufhahn

- Material: Chromnickelstahl, Werkstoff 1.4301
- mit konstanter Wassertemperaturwiedergabe
- Einstellung über bauseitigen Druck und Mischverhältnis
- sparsamer Wasserverbrauch durch mechanischen Drucktimer
- hygienische Bedienung durch Knie- oder Handbetätigung

Hand basin with drainage tap

- *material: chromium nickel steel, AISI 304*
- *water outlet with constant temperature*
- *pressure and mixing ratio through on-site settings*
- *economic water consumption due to mechanical pressure timer*
- *hygienic operation due to knee or hand actuation*

Maße (mm) *Dimensions (mm)*	Beckenmaße (mm) *Basin dimensions (mm)*	Aufkantung (mm) *Stand up (mm)*	Bestell-Nr. *Order no.*	Preis *Price*
BxTxH/*WxDxH*	BxTxH/*WxDxH*			€
480x360x530	430x280x130	300	**HWB 4836**	**408,00**

Handwaschbecken, Schrankausführung

- Material: Chromnickelstahl, Werkstoff 1.4301
- mit konstanter Wassertemperaturwiedergabe
- Einstellung über bauseitigen Druck und Mischverhältnis
- sparsamer Wasserverbrauch durch mechanischen Drucktimer
- hygienische Bedienung durch Knie- oder Handbetätigung
- mit Flügeltür

Hand basin, cabinet version

- *material: chromium nickel steel, AISI 304*
- *water outlet with constant temperature*
- *pressure and mixing ratio through on-side settings*
- *economical water consumption due to mechanical pressure timer*
- *hygienic operation due to knee or hand actuation*
- *with double wing door*

Maße (mm) *Dimensions (mm)*	Beckenmaße (mm) *Basin dimensions (mm)*	Aufkantung (mm) *Stand up (mm)*	Bestell-Nr. *Order no.*	Preis *Price*
BxTxH/*WxDxH*	BxTxH/*WxDxH*			€
500x400x850	440x320x130	100	**HWB 5048**	**626,00**

Technische Änderungen und Bildabweichungen vorbehalten./ *Subject to technical changes and modification of illustrations.*

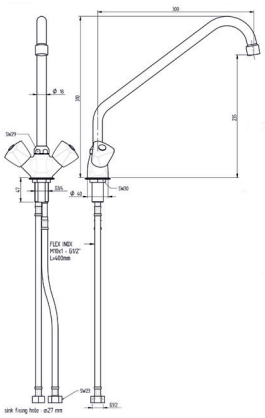

Einloch-Mischbatterie, „C“-Auslauf

- einfache Tischmontage, Dreikantgriffe
- Schwenkbarer Auslauf
- Kalt- & Warmwasseranschluss
- Material: verchromtes Messing
- Auslaufhöhe: 155 mm
- Auslauflänge: 300 mm
- Auslaufdurchmesser: 18 mm
- Lochbohrungen: Ø 27 mm
- Gewindeanschluss: Ø 3/4“ mm
- Durchflußrate: 16l/min bei 3,5 bar

Single-hole mixer tap, „C“ spout

- easy table mounting, riangular handles
- Swivel spout
- cold & hot water connection
- Material: chrome-plated brass
- *Discharge height: 155 mm*
- *Outlet length: 300 mm*
- *Outlet diameter: 18 mm*
- *Hole drilling: Ø 27 mm*
- *threaded connection: Ø 3/4“ mm*
- *Flow rate: 16l/min at 3,5 bar*

Maße (mm) *Dimensions (mm)*	Bestell-Nr. *Order no.*	Preis *Price*
TxH/*DxH*		€
310x310	**GSB 11-1**	**201,00**

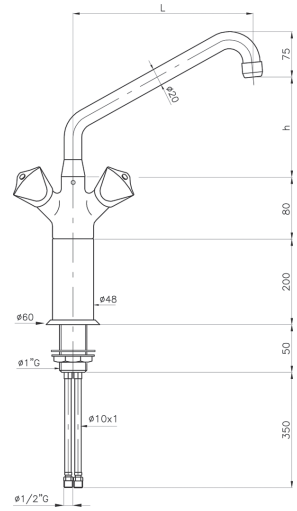

Einloch-Mischbatterie, langes Standrohr, „C“-Auslauf

- einfache Tischmontage, Dreikantgriffe
- Schwenkbarer Auslauf
- Auslauferhöhung
- Kalt- & Warmwasseranschluss
- Material: verchromtes Messing
- Auslaufhöhe: 535 mm
- Auslauflänge: 300 mm
- Auslauf-Ø: 24 mm
- Gewindeanschluss: *Ø 1/2“*
- Durchflußrate: 24l/min bei 3,5 bar

Single-hole mixer tap, long standpipe, „C“ spout

- easy table mounting, triangular handles
- Swivel spout
- Spout elevation
- cold & hot water connection
- Material: chrome-plated brass
- Spout height: 535 mm
- spout length: 300 mm
- spout Ø: 24 mm
- threaded connection: Ø 1/2“
- Flow rate: 24l/min at 3,5 bar

Maße (mm) *Dimensions (mm)*	Bestell-Nr. *Order no.*	Preis *Price*
TxH/*DxH*		€
300x505	**GSB 14-1**	**428,00**

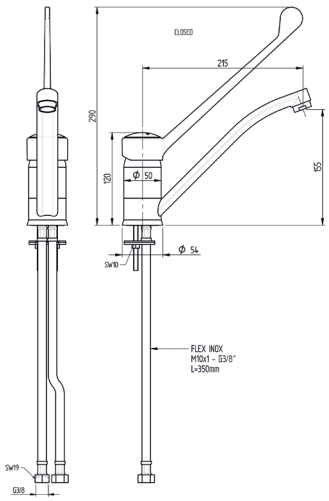

Mischbatterie mit Schwenkhahn, für Einlochmontage mit Einhebelbedienung

- einfache Tischmontage
- schwarzer Kunststoffhebel
- Schwenkbarer Auslauf
- Kalt- & Warmwasseranschluss
- Material: verchromtes Messing
- Auslaufhöhe: 155 mm
- Lochbohrungen: Ø 32 mm
- Schlauchanschluss: 2x Ø ?“
- Durchflußrate: 14l/min bei 3,5 bar

Mixing tap with swivel tap for single-hole-mounting, single-lever operation

- *easy table mounting*
- *black plastic lever*
- *Swivel spout*
- *cold & hot water connection*
- *Material: chrome-plated brass*
- *spout height: 155 mm*
- *Hole drilling: Ø 32 mm*
- *Hose connection: 2x Ø ?“*
- *Flow rate: 14l/min at 3,5 bar*

Maße (mm) *Dimensions (mm)*	Bestell-Nr. *Order no.*	Preis *Price*
TxH/*DxH*		€
290x250	**GSB 12-1**	**105,00**

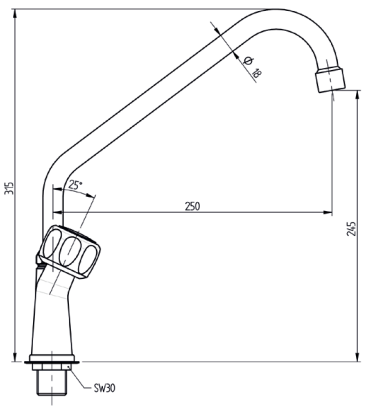

Mischbatterie mit Schwenkhahn, für Zweilochmontage

- einfache Tischmontage
- „C“-Auslauf, runde Griffe
- Schwenkbarer Auslauf
- Kalt- & Warmwasseranschluss
- Material: verchromtes Messing
- Auslaufhöhe: 245 mm
- Auslauflänge: 250 mm, Auslauf-Ø: 18 mm
- Lochbohrungen: 2x Ø 27 mm
- Lochabstand: 160 mm
- Gewindeanschluss: *Ø 3/4“*
- Durchflußrate: 18l/min bei 3,5 bar

Mixing tap with swivel tap for two-hole-mounting

- easy table mounting
- „C“ spout, round handles
- swivel spout
- cold & hot water connection
- material: chrome-plated brass
- spout height: 245 mm
- spout length: 250 mm, spout Ø: 18 mm
- Hole drilling: 2x Ø 27 mm
- Hole spacing: 160 mm
- threaded connection: Ø 3/4
- Flow rate: 18l/min at 3,5 bar

Maße (mm) *Dimensions (mm)*	Bestell-Nr. *Order no.*	Preis *Price*
TxH/*DxH*		€
310x310	**GSB 13-1**	**165,00**

Technische Änderungen und Bildabweichungen vorbehalten. / *Subject to technical changes and modification of illustrations.*

Geschirrwaschbrause mit Zweiloch-Standmisch-batterie

- einfache Montage
- ergonomische Handbrause mit Anstoßschutz
- Kalt- & Warmwasseranschluss
- Feststellung für kontinuierlichen Wasserfluss
- Strahlregler für konstante, spritzfreie Wasserabgabe
- Material: verchromtes Messing
- Lochbohrungen: Ø 27 mm
- Lochabstand: 160 mm
- Durchflußrate: 12l/min bei 3,5 bar

Spray dish washing arm with two-hole stand mixing tap

- easy assembly
- ergonomic hand shower with impact protection
- cold & hot water connection
- detection for continuous water flow
- spray regulator for constant, splash-free water delivery
- material: chrome-plated brass
- Hole drilling: Ø 27 mm
- hole spacing: 160 mm
- Flow rate: 12l/min at 3,5 bar

Maße (mm) *Dimensions (mm)*	Bestell-Nr. *Order no.*	Preis *Price*
TxH/*DxH*		€
350x1070	**GSB 30-1**	**364,00**

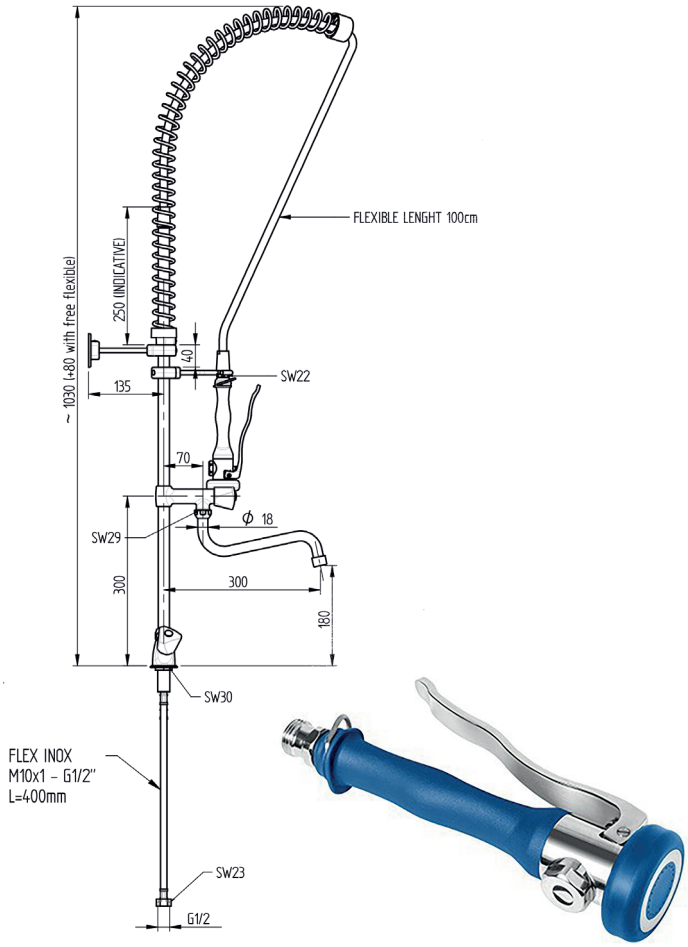

Geschirrwaschbrause mit Zweiloch-Standmisch-batterie und Auslaufhahn

- einfache Montage
- ergonomische Handbrause mit Anstoßschutz
- Kalt- & Warmwasseranschluss
- Feststellung für kontinuierlichen Wasserfluss
- Strahlregler für konstante, spritzfreie Wasserabgabe
- Material: verchromtes Messing
- Lochbohrungen: Ø 27 mm
- Lochabstand: 160 mm
- Durchflußrate: 12l/min bei 3,5 bar (nur Waschbrause)
- Durchflußrate: 14l/min bei 3,5 bar (nur Auslauf)
- Durchflußrate: 18l/min bei 3,5 bar (Waschbrause/Auslauf)

Dishwashing shower with two-hole pillar mixer and spout tap

- easy assembly
- ergonomic hand shower with impact protection
- cold & hot water connection
- lock for continuous water flow water flow
- spray regulator for constant, splash-free water delivery
- Material: chrome-plated brass
- Hole drilling: Ø 27 mm
- hole spacing: 160 mm
- Flow rate: 12l/min at 3,5 bar (wash shower only)
- Flow rate: 14l/min at 3,5 bar (outlet only)
- Flow rate: 18l/min at 3,5 bar (wash shower/outlet)

Maße (mm) *Dimensions (mm)*	Bestell-Nr. *Order no.*	Preis *Price*
TxH/*DxH*		€
290x1030	**GSB 33-1**	**426,00**

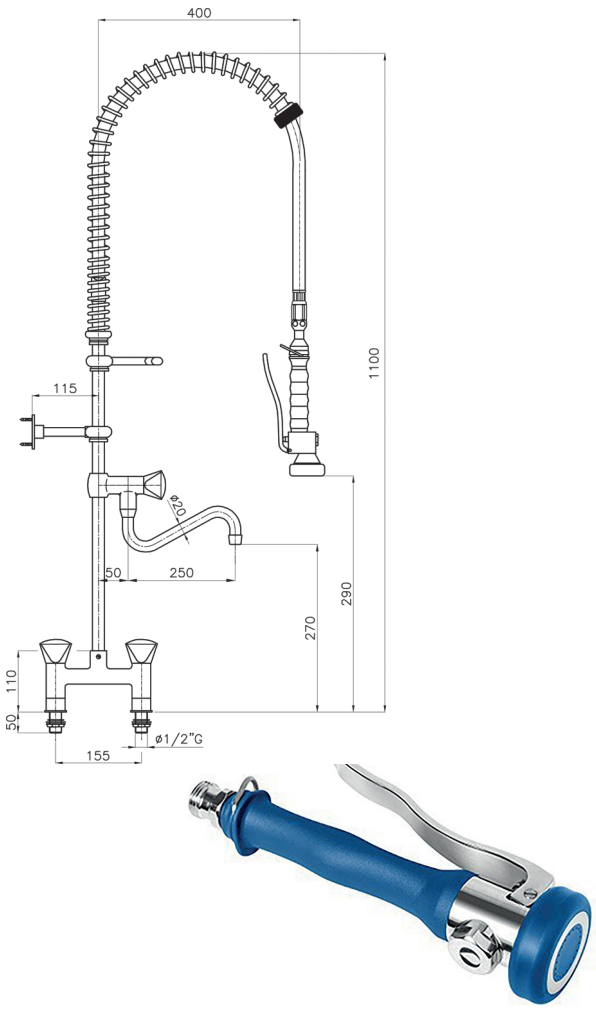

Info:	*Info:*
Anschluss: 3/8“ Zoll = Ø 15 mm (alt)	***Connection:*** *3/8“ Zoll = Ø 15 mm (old)*
Anschluss: 1/2“ Zoll = Ø 20 mm	***Connection:*** *1/2“ Zoll = Ø 20 mm*
Anschluss: 3/4“ Zoll = Ø 25 mm	***Connection:*** *3/4“ Zoll = Ø 25 mm*
Anschluss: 1“ Zoll = Ø 32 mm	***Connection:*** *1“ Zoll = Ø 32 mm*

Technische Änderungen und Bildabweichungen vorbehalten. / *Subject to technical changes and modification of illustrations.*

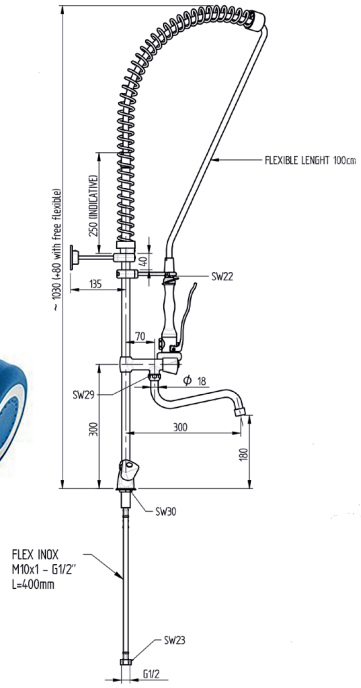

Geschirrwaschbrause mit Einloch-Montage, Auslaufhahn

- einfache Montage
- ergonomische Handbrause mit Anstoßschutz
- Kalt- & Warmwasseranschluss
- Feststellung für kontinuierlichen Wasserfluss
- Strahlregler für konstante, spritzfreie Wasserabgabe
- Material: verchromtes Messing
- Lochbohrungen: Ø 27 mm
- Schlauchanschluss: *Ø 2x 1/2"*
- Durchflußrate: 12l/min bei 3,5 bar (nur Waschbrause)
- Durchflußrate: 14l/min bei 3,5 bar (nur Auslauf)
- Durchflußrate: 18l/min bei 3,5 bar (Waschbrause/Auslauf)

Dishwashing shower with single hole mounting, outlet faucet

- easy assembly
- ergonomic hand shower with impact protection
- cold & hot water connection
- detection for continuous water flow
  - spray regulator for constant, splash-free water delivery
- material: chrome-plated brass
- Hole drilling: Ø 27 mm
- hose connection: Ø 2x 1/2"
- flow rate: 12l/min at 3,5 bar (wash shower only)
- Flow rate: 14l/min at 3,5 bar (outlet only)
- flow rate: 18l/min at 3,5 bar (wash shower/outlet)

Maße (mm) *Dimensions (mm)*	Bestell-Nr. *Order no.*	Preis *Price*
TxH/*DxH*		€
290x1030	**GSB 22-1**	**348,00**

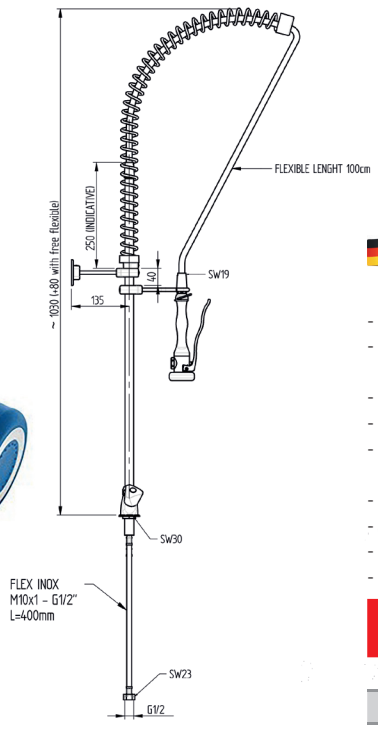

Geschirrwaschbrause mit Einloch-Montage

- einfache Montage
- ergonomische Handbrause mit Anstoßschutz
- Kalt- & Warmwasseranschluss
- Feststellung für kontinuierlichen Wasserfluss
- Strahlregler für konstante, spritzfreie Wasserabgabe
- Material: verchromtes Messing
- Lochbohrungen: Ø 27 mm
- Schlauchanschluss: *Ø 2x 1/2"*
- Durchflußrate: 12l/min bei 3,5 bar

Dishwashing shower with single hole mounting

- easy assembly
- ergonomic hand shower with impact protection
- cold & hot water connection
- detection for continuous water flow
- spray regulator for constant, splash-free water delivery
- material: chrome-plated brass
- hole drilling: Ø 27 mm
- hose connection: Ø 2x 1/2"
- Flow rate: 12l/min at 3,5 bar

Maße (mm) *Dimensions (mm)*	Bestell-Nr. *Order no.*	Preis *Price*
TxH/*DxH*		€
290x1030	**GSB 20-1**	**288,00**

Technische Änderungen und Bildabweichungen vorbehalten. / *Subject to technical changes and modification of illustrations.*

Waschbrause mit 10-m-Schlauch, autom. Schlauchaufroller

- mit automatischen Schlauchaufroller
- Schlauchlänge 10m
- mit Rückschlagventil
- mit Spritzpistole inkl. Sicherheitssperrung
- Gehäusekasten: Edelstahl AISI 304
- Gewindeanschlussstutzen 1/2“
- max. Wassertemp. bis 90 °C bei 4 bar
- druckfest bis 6 bar
- Wasserdurchlaufmenge 10,5 l/min

Spray dish washing arm with 10 m hose and automatic hose rewinder

- with automatic hose reel
- hose length 10m
- with check valve
- with spray gun incl. safety lock
- body box: stainless steel AISI 304
- threaded connection piece 1/2“
- max. water temp. up to 90 °C at 4 bar
- pressure resistant up to 6 bar
- water flow rate 10,5 l/min

Maße (mm) *Dimensions (mm)*	Bestell-Nr. *Order no.*	Preis *Price*
BxTxH/*WxDxH*		€
110x460x430	**GSB 10-1**	**604,00**

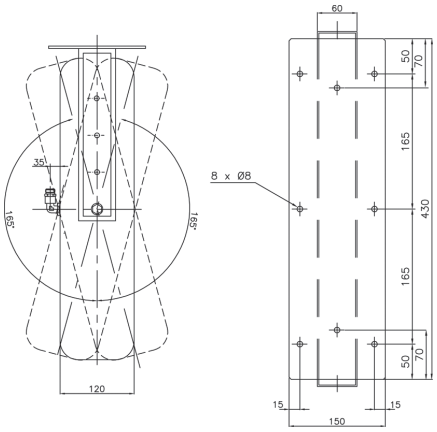

Schlauchbrause, 15m-Schlauch, autom. Schlauchaufroller

- 15 m Schlauch, automatische Schlauchaufrollung
- mit Rückschlagventil und Sicherheitsabsperrung
- Gehäuse in Edelstahl AISI 304
- 1/2“ Gewinde-Anschluss
- max. Wassertemp. bis 90 °C bei 6 bar
- max. Wasserdurchlaufmenge 10,5 l/min
- druckfest bis 10 bar/ 60 °C

Hose shower, 15m hose, autom. hose reel

- *15 m hose, automatic hose reel*
- *with check valve and safety shut-off*
- *AISI 304 stainless steel body*
- *1/2“ thread connection*
- *max. water temp. up to 90 °C at 6 bar*
- *max. water flow rate 10,5 l/min*
- *pressure resistant up to 10 bar/ 60 °C*

Maße (mm) *Dimensions (mm)*	Bestell-Nr. *Order no.*	Preis *Price*
BxTxH/*WxDxH*		€
110x460x430	**GSB 15-1**	**1521,00**

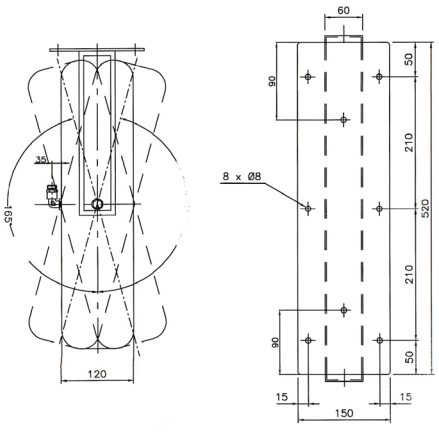

Waschbrause mit 6-m-Schlauch, autom. Schlauchaufroller

- mit automatischen Schlauchaufroller
- Schlauchlänge 6m
- mit Rückschlagventil
- Gehäusekasten: Edelstahl AISI 304
- Gewindeanschlussstutzen 1/2“
- max. Wassertemp. bis 90 °C bei 4 bar
- druckfest bis 6 bar
- Wasserdurchlaufmenge 8,5 l/min

Spray dish washing arm with 6 m hose and automatic hose rewinder

- with automatic hose reel
- Hose length 6m
- with check valve
- Housing box: stainless steel AISI 304
- threaded connector 1/2“
- max. water temp. up to 90 °C at 4 bar
- pressure resistant up to 6 bar
- water flow rate 8,5 l/min

Maße (mm) *Dimensions (mm)*	Bestell-Nr. *Order no.*	Preis *Price*
BxTxH/*WxDxH*		€
110x460x430	**GSB 06-1**	**1353,00**

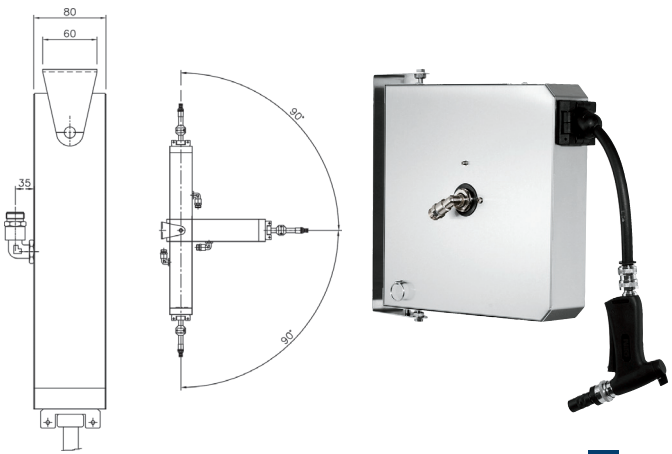

Technische Änderungen und Bildabweichungen vorbehalten. / *Subject to technical changes and modification of illustrations.*

Kompakter Fettabscheider

- Material: Edelstahl V2A, Werkstoff: 1.4301
- für bewegliche Spüleinrichtungen wie Geschirrmobile
- integrierter Schlammfang
- mit Trennwand zwischen Schlammfang und Abscheider
- freie Aufstellung in frostgeschützten Räumen und Bereichen geeignet
- Ein Ablassventil ermöglicht die einfache, komplette Entleerung des Behälters
- Deckel sorgt durch einen Schnellspannverschluss und einer Dichtung für einen geruchsdichten Abschluss der Wartungsöffnung

Ideal für den Einsatz in kleineren, gastronomischen Küchen, in Geschirrmobilen, Imbissständen, Kiosken und anderen gastronomischen Kleinbetrieben.

Compact grease separator

- *Material stainless steel V2A, 1.4301*
- *For mobile dish washing units*
- *Integrated sludge trap*
- *Partition between sludge trap and seperator*
- *Can be postioned as desired in frost-free rooms*
- *Drain valve allows easy and complete emptying of the tank*
- *Lid with tension clamps and a seal ensures an odour-free maintance opening*

Perfekt for use in smaller restaurant kitchens, mobile dishwashing units, snack stalls, kiosks and other small gastronomic establishments.

MADE IN GERMANY

Maße (mm) *Dimensions (mm)*	Volumen *Volume*	Essen *Meals*	Schlammfang *Sludge trap*	Fettabscheideraum *Grease seperation space*	Gewicht *Weight*	Bestell-Nr. *Order no.*	Preis *Price*
BxTxH/*WxDxH*	m^3	ca.	ltr.	ltr.	kg		€
600x400x350	0,06	30 – 50	20	25	35	**FAS1**	**945,00**
800x500x500	0,10	60 – 100	50	35	55	**FAS2**	**1098,00**
1060x500x650	0,26	100 – 150	100	49	70	**FAS3**	**1187,00**

FAS1 / FAS2

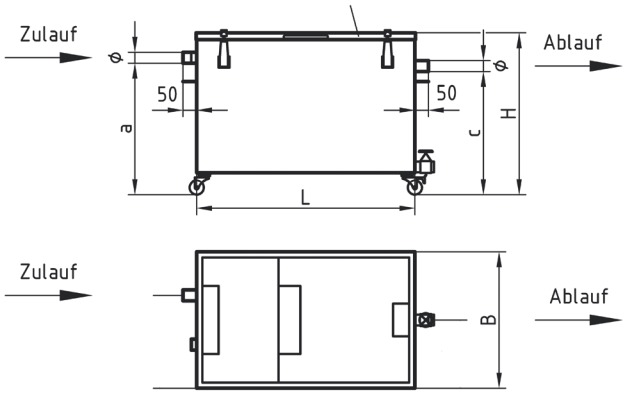

FAS3

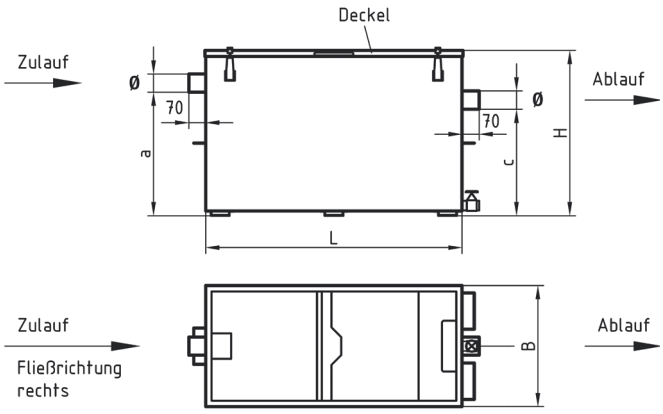

FAS1

a= 360 mm
c= 330 mm
ø= 40 mm
H= 430 mm
L= 600 mm
B= 400 mm

FAS2

a= 480 mm
c= 450 mm
ø= 40 mm
H= 580 mm
L= 800 mm
B= 500 mm

FAS3

a= 490 mm
c= 420 mm
ø= 75 mm
H= 650 mm
L= 1060 mm
B= 500 mm

für Modell *for model*	Bestell-Nr. *Order no.*	Preis *Price*
		€
FAS1, FAS2, FAS3	**FAS-DD**	**59,00**

Deckeldichtung

- für geruchsdichten Abschluss der Wartungsöffnung Fettabscheider Serie FAS

Lid seal

- *For odour-free maintance opening of the grease separator series FAS*

Technische Änderungen und Bildabweichungen vorbehalten. / *Subject to technical changes and modification of illustrations.*

Spülen & Hygiene PROFIline

Sinks and hygiene

Ihre Vorteile auf einen Blick:

- Komplett aus Edelstahl 1.4301
- Verschweißte Ausführung
- Made in Europe
- Orderware

Your advantages at a glance:

- *Made of stainless steel AISI 304*
- *Welded version*
- *Made in Europe*
- *Order items*

Spültisch ohne Grundboden

- Material: Chromnickelstahl, Werkstoff 1.4301
- Abtropffläche: mit Gefälle zum Becken
- Spülbecken: 50 mm abgekantet und umgelegt, 3-seitig verkleidet
- Aufkantung: 50 mm, hygienisch verschlossen
- Unterbau: Vierkantrohr 40x40x1,2 mm, vorne und hinten verkürzt angebracht
- Füße: höhenverstellbar
- inkl. Standrohrventil

Sink unit without bottom shelf

- *material: Chromium nickel steel, AISI 304*
- *draining surface: sloping to the sink*
- *sink: 1,97" emarginated and folded, cased on 3 sides*
- *upstand: 1,97", hygienically sealed*
- *subconstuction: square tube 1,57 x 1,57", mounted curtate at front and back*
- *height-adjustable feet*
- *incl. conductor valve*

Spültisch mit 1 Becken/*Sink unit with one sink*

Maße (mm) *Dimensions (mm)*	Beckenmaße (mm) *Basin dimensions (mm)*	Beckenanzahl *Number of basins*	Bestell-Nr. *Order no.*	Preis *Price*
BxTxH/*WxDxH*	BxTxH/*WxDxH*			€
700x600x850	500x400x250	1x	**STO 6071**	**986,00**
1000x600x850	860x400x250	1x	**STO 6101**	**1506,00**

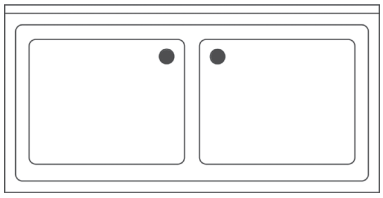

Spültisch mit 2 Becken/*Sink unit with 2 sinks*

Maße (mm) *Dimensions (mm)*	Beckenmaße (mm) *Basin dimensions (mm)*	Beckenanzahl *Number of basins*	Bestell-Nr. *Order no.*	Preis *Price*
BxTxH/*WxDxH*	BxTxH/*WxDxH*			€
1200x600x850	500x400x250	2x	**STO 6122**	**1496,00**

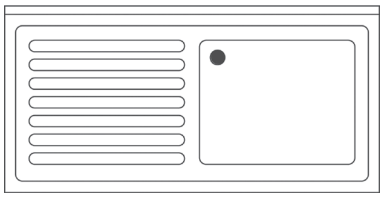

Becken rechts oder links erhältlich/
Sink available on the right or left

Spültisch mit 1 Becken und Abtropffläche/ *Sink unit with 1 sink and draining surface*

Maße (mm) *Dimensions (mm)*	Beckenmaße (mm) *Basin dimensions (mm)*	Beckenanzahl *Number of basins*	Bestell-Nr. *Order no.*	Preis *Price*
BxTxH/*WxDxH*	BxTxH/*WxDxH*			€
1200x600x850	500x400x250	1x r	**STO 6121R**	**1148,00**
1200x600x850	500x400x250	1x l	**STO 6121L**	**1148,00**
1400x600x850	500x400x250	1x r	**STO 6141R**	**1260,00**
1400x600x850	500x400x250	1x l	**STO 6141L**	**1260,00**

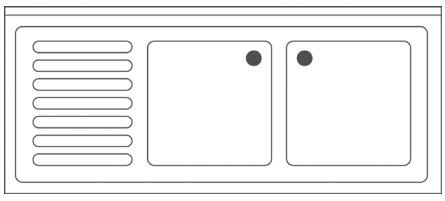

Becken rechts oder links erhältlich/
Sink available on the right or left

Spültisch mit 2 Becken und Abtropffläche/ *Sink unit with 2 sinks and draining surface*

Maße (mm) *Dimensions (mm)*	Beckenmaße (mm) *Basin dimensions (mm)*	Beckenanzahl *Number of basins*	Bestell-Nr. *Order no.*	Preis *Price*
BxTxH/*WxDxH*	BxTxH/*WxDxH*			€
1400x600x850	400x400x250	2x r	**STO 6142R**	**1440,00**
1400x600x850	400x400x250	2x l	**STO 6142L**	**1440,00**
1600x600x850	500x400x250	2x r	**STO 6162R**	**1515,00**
1600x600x850	500x400x250	2x l	**STO 6162L**	**1515,00**
1800x600x850	500x400x250	2x r	**STO 6182R**	**1636,00**
1800x600x850	500x400x250	2x l	**STO 6182L**	**1636,00**

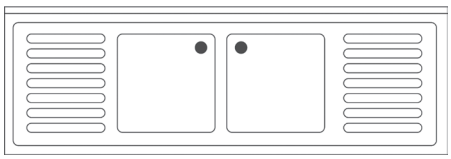

Spültisch mit 2 Becken und 2 Abtropfflächen/ *Sink unit with 2 sinks and 2 draining surfaces*

Maße (mm) *Dimensions (mm)*	Beckenmaße (mm) *Basin dimensions (mm)*	Beckenanzahl *Number of basins*	Bestell-Nr. *Order no.*	Preis *Price*
BxTxH/*WxDxH*	BxTxH/*WxDxH*			€
1800x600x850	400x400x250	2x	**STO 6182**	**2535,00**
2000x600x850	500x400x250	2x	**STO 6202**	**2638,00**
2400x600x850	500x400x250	2x	**STO 6242**	**2890,00**

Aufpreis bei abweichender Bauhöhe (nur Stellfüße) **Bestell-Nr. F € 100,00**
Additional charge for differing construction height (only feet) ***Order no. F € 100,00***

Technische Änderungen und Bildabweichungen vorbehalten./ *Subject to technical changes and modification of illustrations.*

Spültisch ohne Grundboden

- Material: Chromnickelstahl, Werkstoff 1.4301
- Abtropffläche: mit Gefälle zum Becken
- Spülbecken: 50 mm abgekantet und umgelegt, 3-seitig verkleidet
- Aufkantung: 50 mm, hygienisch verschlossen
- Unterbau: Vierkantrohr 40x40x1,2 mm, vorne und hinten verkürzt angebracht
- Füße: höhenverstellbar
- inkl. Standrohrventil

Sink unit without bottom shelf

- *material: Chromium nickel steel, AISI 304*
- *draining surface: sloping to the sink*
- *sink: 1,97" emarginated and folded, cased on 3 sides*
- *upstand: 1,97", hygienically sealed*
- *subconstuction: square tube 1,57 x 1,57", mounted curtate at front and back*
- *height-adjustable feet*
- *incl. conductor valve*

Spültisch mit 1 Becken/*Sink unit with one sink*

Maße (mm) *Dimensions (mm)*	Beckenmaße (mm) *Basin dimensions (mm)*	Beckenanzahl *Number of basins*	Bestell-Nr. *Order no.*	Preis *Price*
BxTxH/*WxDxH*	BxTxH/*WxDxH*			€
700x700x850	500x500x250	1x	**STO 7071**	**1089,00**
1200x700x850	1060x500x250	1x	**STO 7121**	**1957,00**

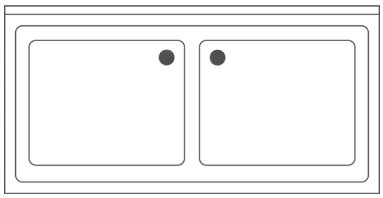

Spültisch mit 2 Becken/*Sink unit with 2 sinks*

Maße (mm) *Dimensions (mm)*	Beckenmaße (mm) *Basin dimensions (mm)*	Beckenanzahl *Number of basins*	Bestell-Nr. *Order no.*	Preis *Price*
BxTxH/*WxDxH*	BxTxH/*WxDxH*			€
1200x700x850	500x500x250	2x	**STO 7122**	**1596,00**

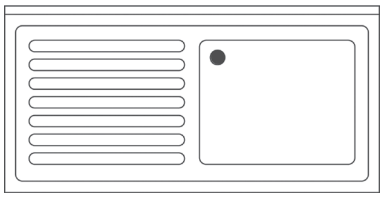

Spültisch mit 1 Becken und Abtropffläche/ *Sink unit with 1 sink and draining surface*

Maße (mm) *Dimensions (mm)*	Beckenmaße (mm) *Basin dimensions (mm)*	Beckenanzahl *Number of basins*	Bestell-Nr. *Order no.*	Preis *Price*
BxTxH/*WxDxH*	BxTxH/*WxDxH*			€
1200x700x850	500x500x250	1x r	**STO 7121R**	**1332,00**
1200x700x850	500x500x250	1x l	**STO 7121L**	**1332,00**
1400x700x850	500x500x250	1x r	**STO 7141R**	**1384,00**
1400x700x850	500x500x250	1x l	**STO 7141L**	**1384,00**

Becken rechts oder links erhältlich/
Sink available on the right or left

Spültisch mit 2 Becken und Abtropffläche/ *Sink unit with 2 sinks and draining surface*

Maße (mm) *Dimensions (mm)*	Beckenmaße (mm) *Basin dimensions (mm)*	Beckenanzahl *Number of basins*	Bestell-Nr. *Order no.*	Preis *Price*
BxTxH/*WxDxH*	BxTxH/*WxDxH*			€
1400x700x850	400x500x250	2x r	**STO 7142R**	**1639,00**
1400x700x850	400x500x250	2x l	**STO 7142L**	**1639,00**
1600x700x850	500x500x250	2x r	**STO 7162R**	**1692,00**
1600x700x850	500x500x250	2x l	**STO 7162L**	**1692,00**
1800x700x850	500x500x250	2x r	**STO 7182R**	**1857,00**
1800x700x850	500x500x250	2x l	**STO 7182L**	**1857,00**

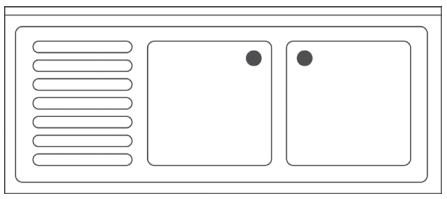

Becken rechts oder links erhältlich/
Sink available on the right or left

Spültisch mit 2 Becken und 2 Abtropfflächen/ *Sink unit with 2 sinks and 2 draining surfaces*

Maße (mm) *Dimensions (mm)*	Beckenmaße (mm) *Basin dimensions (mm)*	Beckenanzahl *Number of basins*	Bestell-Nr. *Order no.*	Preis *Price*
BxTxH/*WxDxH*	BxTxH/*WxDxH*			€
1800x700x850	400x500x250	2x	**STO 7182**	**2535,00**
2000x700x850	500x500x250	2x	**STO 7202**	**2706,00**
2400x700x850	500x500x250	2x	**STO 7242**	**3126,00**

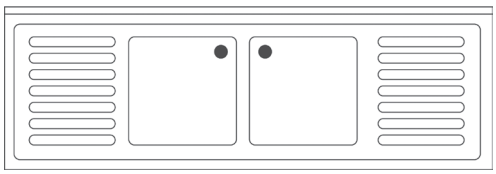

Aufpreis bei abweichender Bauhöhe (nur Stellfüße) *Additional charge for differing construction height (only feet)*	**Bestell-Nr. F** ***Order no. F***	**€ 100,00** ***€ 100,00***

Spültisch mit Grundboden

- Material: Chromnickelstahl, Werkstoff 1.4301
- Abtropffläche: mit Gefälle zum Becken
- Spülbecken: 50 mm abgekantet und umgelegt, 3-seitig verkleidet
- Aufkantung: 50 mm, hygienisch verschlossen
- Grundboden: ausgeklinkt und verschweißt
- Unterbau: Vierkantrohr 40x40x1,2 mm, vorne und hinten verkürzt angebracht
- Füße: höhenverstellbar
- inkl. Standrohrventil

Sink unit with bottom shelf

- *material: Chromium nickel steel, AISI 304*
- *draining surface: sloping to the sink*
- *sink: 1,97" emarginated and folded, cased on 3 sides*
- *upstand: 1,97", hygienically sealed*
- *bottom shelf: notched and welded*
- *subconstuction: square tube 1,57 x 1,57", mounted curtate at front and back*
- *height-adjustable feet*
- *incl. conductor valve*

Spültisch mit 1 Becken/*Sink unit with 1 sink*

Maße (mm) *Dimensions (mm)*	Beckenmaße (mm) *Basin dimensions (mm)*	Beckenanzahl *Number of basins*	Bestell-Nr. *Order no.*	Preis *Price*
BxTxH/*WxDxH*	BxTxH/*WxDxH*			€
700x600x850	500x400x250	1x	**STB 6071**	**1080,00**
1000x600x850	860x400x250	1x	**STB 6101**	**1596,00**

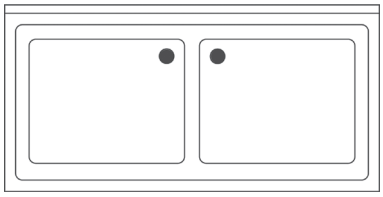

Spültisch mit 2 Becken/*Sink unit with 2 sinks*

Maße (mm) *Dimensions (mm)*	Beckenmaße (mm) *Basin dimensions (mm)*	Beckenanzahl *Number of basins*	Bestell-Nr. *Order no.*	Preis *Price*
BxTxH/*WxDxH*	BxTxH/*WxDxH*			€
1200x600x850	500x400x250	2x	**STB 6122**	**1577,00**

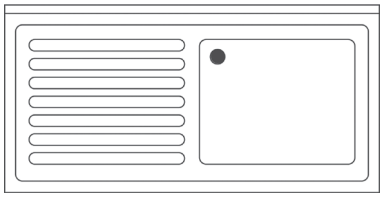

Becken rechts oder links erhältlich/
Sink available on the right or left

Spültisch mit 1 Becken und Abtropffläche/ *Sink unit with 1 sink and draining surface*

Maße (mm) *Dimensions (mm)*	Beckenmaße (mm) *Basin dimensions (mm)*	Beckenanzahl *Number of basins*	Bestell-Nr. *Order no.*	Preis *Price*
BxTxH/*WxDxH*	BxTxH/*WxDxH*			€
1200x600x850	500x400x250	1x r	**STB 6121R**	**1276,00**
1200x600x850	500x400x250	1x l	**STB 6121L**	**1276,00**
1400x600x850	500x400x250	1x r	**STB 6141R**	**1403,00**
1400x600x850	500x400x250	1x l	**STB 6141L**	**1403,00**

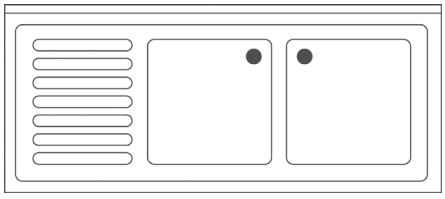

Becken rechts oder links erhältlich/
Sink available on the right or left

Spültisch mit 2 Becken und Abtropffläche/ *Sink unit with 2 sinks and draining surface*

Maße (mm) *Dimensions (mm)*	Beckenmaße (mm) *Basin dimensions (mm)*	Beckenanzahl *Number of basins*	Bestell-Nr. *Order no.*	Preis *Price*
BxTxH/*WxDxH*	BxTxH/*WxDxH*			€
1400x600x850	400x400x250	2x r	**STB 6142R**	**1515,00**
1400x600x850	400x400x250	2x l	**STB 6142L**	**1515,00**
1600x600x850	500x400x250	2x r	**STB 6162R**	**1574,00**
1600x600x850	500x400x250	2x l	**STB 6162L**	**1574,00**
1800x600x850	500x400x250	2x r	**STB 6182R**	**1776,00**
1800x600x850	500x400x250	2x l	**STB 6182L**	**1776,00**

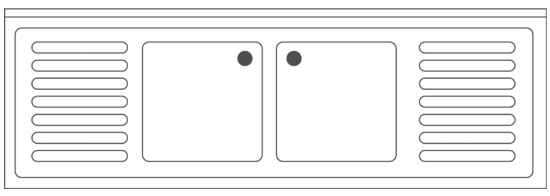

Spültisch mit 2 Becken und 2 Abtropfflächen/ *Sink unit with 2 sinks and 2 draining surfaces*

Maße (mm) *Dimensions (mm)*	Beckenmaße (mm) *Basin dimensions (mm)*	Beckenanzahl *Number of basins*	Bestell-Nr. *Order no.*	Preis *Price*
BxTxH/*WxDxH*	BxTxH/*WxDxH*			€
1800x600x850	400x400x250	2x	**STB 6182**	**2597,00**
2000x600x850	500x400x250	2x	**STB 6202**	**2709,00**
2400x600x850	500x400x250	2x	**STB 6242**	**2967,00**

Aufpreis bei abweichender Bauhöhe (nur Stellfüße) *Additional charge for differing construction height (only feet)*	**Bestell-Nr. F** ***Order no. F***	**€ 100,00** ***€ 100,00***

Technische Änderungen und Bildabweichungen vorbehalten./ *Subject to technical changes and modification of illustrations.*

Spültisch mit Grundboden

- Material: Chromnickelstahl, Werkstoff 1.4301
- Abtropffläche: mit Gefälle zum Becken
- Spülbecken: 50 mm abgekantet und umgelegt, 3-seitig verkleidet
- Aufkantung: 50 mm, hygienisch verschlossen
- Grundboden: ausgeklinkt und verschweißt
- Unterbau: Vierkantrohr 40x40x1,2 mm, vorne und hinten verkürzt angebracht
- Füße: höhenverstellbar
- inkl. Standrohrventil

Sink unit with bottom shelf

- *material: Chromium nickel steel, AISI 304*
- *draining surface: sloping to the sink*
- *sink: 1,97" emarginated and folded, cased on 3 sides*
- *upstand: 1,97", hygienically sealed*
- *bottom shelf: notched and welded*
- *subconstuction: square tube 1,57 x 1,57", mounted curtate at front and back*
- *height-adjustable feet*
- *incl. conductor valve*

Spültisch mit 1 Becken/*Sink unit with 1 sink*

Maße (mm) *Dimensions (mm)*	Beckenmaße (mm) *Basin dimensions (mm)*	Beckenanzahl *Number of basins*	Bestell-Nr. *Order no.*	Preis *Price*
BxTxH/*WxDxH*	BxTxH/*WxDxH*			€
700x700x850	500x500x250	1x	**STB 7071**	**1189,00**
1200x700x850	1060x500x250	1x	**STB 7121**	**2000,00**

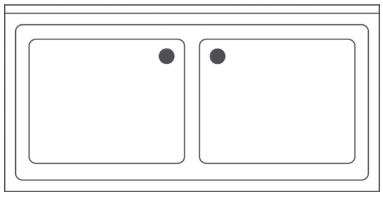

Spültisch mit 2 Becken/*Sink unit with 2 sinks*

Maße (mm) *Dimensions (mm)*	Beckenmaße (mm) *Basin dimensions (mm)*	Beckenanzahl *Number of basins*	Bestell-Nr. *Order no.*	Preis *Price*
BxTxH/*WxDxH*	BxTxH/*WxDxH*			€
1200x700x850	500x500x250	2x	**STB 7122**	**1658,00**

Spültisch mit 1 Becken und Abtropffläche/ *Sink unit with 1 sink and draining surface*

Maße (mm) *Dimensions (mm)*	Beckenmaße (mm) *Basin dimensions (mm)*	Beckenanzahl *Number of basins*	Bestell-Nr. *Order no.*	Preis *Price*
BxTxH/*WxDxH*	BxTxH/*WxDxH*			€
1200x700x850	500x500x250	1x r	**STB 7121R**	**1384,00**
1200x700x850	500x500x250	1x l	**STB 7121L**	**1384,00**
1400x700x850	500x500x250	1x r	**STB 7141R**	**1440,00**
1400x700x850	500x500x250	1x l	**STB 7141L**	**1440,00**

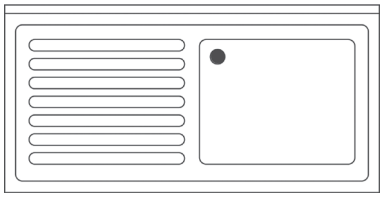

Becken rechts oder links erhältlich/
Sink available on the right or left

Spültisch mit 2 Becken und Abtropffläche/ *Sink unit with 2 sinks and draining surface*

Maße (mm) *Dimensions (mm)*	Beckenmaße (mm) *Basin dimensions (mm)*	Beckenanzahl *Number of basins*	Bestell-Nr. *Order no.*	Preis *Price*
BxTxH/*WxDxH*	BxTxH/*WxDxH*			€
1400x700x850	400x500x250	2x r	**STB 7142R**	**1702,00**
1400x700x850	400x500x250	2x l	**STB 7142L**	**1702,00**
1600x700x850	500x500x250	2x r	**STB 7162R**	**1776,00**
1600x700x850	500x500x250	2x l	**STB 7162L**	**1776,00**
1800x700x850	500x500x250	2x r	**STB 7182R**	**1929,00**
1800x700x850	500x500x250	2x l	**STB 7182L**	**1929,00**

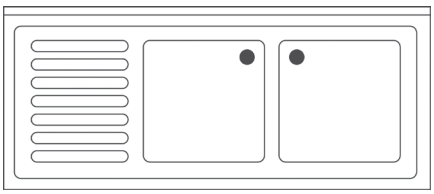

Becken rechts oder links erhältlich/
Sink available on the right or left

Spültisch mit 2 Becken und 2 Abtropfflächen/ *Sink unit with 2 sinks and 2 draining surfaces*

Maße (mm) *Dimensions (mm)*	Beckenmaße (mm) *Basin dimensions (mm)*	Beckenanzahl *Number of basins*	Bestell-Nr. *Order no.*	Preis *Price*
BxTxH/*WxDxH*	BxTxH/*WxDxH*			€
1800x700x850	400x500x250	2x	**STB 7182**	**2560,00**
2000x700x850	500x500x250	2x	**STB 7202**	**2768,00**
2400x700x850	500x500x250	2x	**STB 7242**	**4619,00**

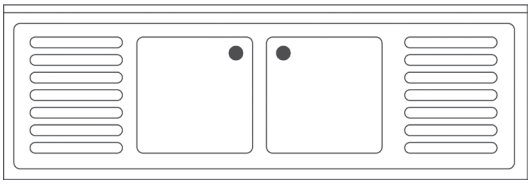

Aufpreis bei abweichender Bauhöhe (nur Stellfüße) *Additional charge for differing construction height (only feet)*	**Bestell-Nr. F** *Order no. F*	**€ 100,00** *€ 100,00*

Becken rechts oder links erhältlich/
Sink available on the right or left

Spülcenter mit oder ohne Grundboden

- Material: Chromnickelstahl, Werkstoff 1.4301
- Abtropffläche: mit Gefälle zum Becken
- Spülbecken: 50 mm abgekantet und umgelegt, 3-seitig verkleidet
- Aufkantung: 50 mm, hygienisch verschlossen
- Grundboden: ausgeklinkt und verschweißt
- Unterbau: Vierkantrohr 40x40x1,2 mm, vorne und hinten 20 mm verkürzt angebracht
- Füße: höhenverstellbar
- inkl. Standrohrventil

Rinsing center with or without bottom shelf

- *material: Chromium nickel steel, AISI 304*
- *draining surface: sloping to the sink*
- *sink: 1,97" emarginated and folded, cased on 3 sides*
- *upstand: 1,97", hygienically sealed*
- *bottom shelf: notched and welded*
- *subconstuction: square tube 1,57 x 1,57", mounted curtate at front and back 0,78"*
- *height-adjustable feet*
- *incl. conductor valve*

Spülcenter mit 1 Becken und Abtropffläche, ohne Grundboden/ *Rinsing center with 1 sink and draining surfaces, without bottom shelf*

Maße (mm) *Dimensions (mm)*	Beckenmaße (mm) *Basin dimensions (mm)*	Beckenanzahl *Number of basins*	Bestell-Nr. *Order no.*	Preis *Price*
BxTxH/*WxDxH*	BxTxH/*WxDxH*			€
1200x600x850	400x400x250	1x re/*rh*	**SCO 6121R**	**1157,00**
1200x600x850	400x400x250	1x li/*lh*	**SCO 6121L**	**1157,00**
1400x600x850	500x400x250	1x re/*rh*	**SCO 6141R**	**1325,00**
1400x600x850	500x400x250	1x li/*lh*	**SCO 6141L**	**1325,00**

Becken rechts oder links erhältlich/
Sink available on the right or left

Spülcenter mit 2 Becken und Abtropffläche, ohne Grundboden/ *Rinsing center with 2 sinks and draining surfaces, without bottom shelf*

Maße (mm) *Dimensions (mm)*	Beckenmaße (mm) *Basin dimensions (mm)*	Beckenanzahl *Number of basins*	Bestell-Nr. *Order no.*	Preis *Price*
BxTxH/*WxDxH*	BxTxH/*WxDxH*			€
1600x600x850	400x400x250	2x re/*rh*	**SCO 6162R**	**1437,00**
1600x600x850	400x400x250	2x li/*lh*	**SCO 6162L**	**1437,00**
1800x600x850	500x400x250	2x re/*rh*	**SCO 6182R**	**1540,00**
1800x600x850	500x400x250	2x li/*lh*	**SCO 6182L**	**1540,00**

Becken rechts oder links erhältlich/
Sink available on the right or left

Spülcenter mit 1 Becken und Abtropffläche, mit Grundboden/ *Rinsing center with 1 sink and draining surfaces, with bottom shelf*

Maße (mm) *Dimensions (mm)*	Beckenmaße (mm) *Basin dimensions (mm)*	Beckenanzahl *Number of basins*	Bestell-Nr. *Order no.*	Preis *Price*
BxTxH/*WxDxH*	BxTxH/*WxDxH*			€
1200x600x850	400x400x250	1x re/*rh*	**SCB 6121R**	**1238,00**
1200x600x850	400x400x250	1x li/*lh*	**SCB 6121L**	**1238,00**
1400x600x850	500x400x250	1x re/*rh*	**SCB 6141R**	**1378,00**
1400x600x850	500x400x250	1x li/*lh* li	**SCB 6141L**	**1378,00**

Becken rechts oder links erhältlich/
Sink available on the right or left

Spülcenter mit 2 Becken und Abtropffläche, mit Grundboden/ *Rinsing center with 2 sinks and draining surfaces, with bottom shelf*

Maße (mm) *Dimensions (mm)*	Beckenmaße (mm) *Basin dimensions (mm)*	Beckenanzahl *Number of basins*	Bestell-Nr. *Order no.*	Preis *Price*
BxTxH/*WxDxH*	BxTxH/*WxDxH*			€
1600x600x850	400x400x250	2x re/*rh*	**SCB 6162R**	**1475,00**
1600x600x850	400x400x250	2x li/*lh*	**SCB 6162L**	**1475,00**
1800x600x850	500x400x250	2x re/*rh*	**SCB 6182R**	**1602,00**
1800x600x850	500x400x250	2x li/*lh*	**SCB 6182L**	**1602,00**

Technische Änderungen und Bildabweichungen vorbehalten./ *Subject to technical changes and modification of illustrations.*

Spülcenter mit oder ohne Grundboden

- Material: Chromnickelstahl, Werkstoff 1.4301
- Abtropffläche: mit Gefälle zum Becken
- Spülbecken: 50 mm abgekantet und umgelegt, 3-seitig verkleidet
- Aufkantung: 50 mm, hygienisch verschlossen
- Grundboden: ausgeklinkt und verschweißt
- Unterbau: Vierkantrohr 40x40x1,2 mm, vorne und hinten 20 mm verkürzt angebracht
- Füße: höhenverstellbar
- inkl. Standrohrventil

Rinsing center with or without bottom shelf

- *material: Chromium nickel steel, AISI 304*
- *draining surface: sloping to the sink*
- *sink: 1,97" emarginated and folded, cased on 3 sides*
- *upstand: 1,97", hygienically sealed*
- *bottom shelf: notched and welded*
- *subconstuction: square tube 1,57 x 1,57", mounted curtate at front and back 0,78"*
- *height-adjustable feet*
- *incl. conductor valve*

Becken rechts oder links erhältlich/
Sink available on the right or left

Spülcenter mit 1 Becken und Abtropffläche, ohne Grundboden/ *Rinsing center with 1 sink and draining surfaces, without bottom shelf*

Maße (mm) *Dimensions (mm)*	Beckenmaße (mm) *Basin dimensions (mm)*	Beckenanzahl *Number of basins*	Bestell-Nr. *Order no.*	Preis *Price*
BxTxH/*WxDxH*	BxTxH/*WxDxH*			€
1200x700x850	400x500x250	1x re/*rh*	**SCO 7121R**	**1198,00**
1200x700x850	400x500x250	1x li/*lh*	**SCO 7121L**	**1198,00**
1400x700x850	500x500x250	1x re/*rh*	**SCO 7141R**	**1356,00**
1400x700x850	500x500x250	1x li/*lh*	**SCO 7141L**	**1356,00**

Becken rechts oder links erhältlich/
Sink available on the right or left

Spülcenter mit 2 Becken und Abtropffläche, ohne Grundboden/ *Rinsing center with 2 sinks and draining surfaces, without bottom shelf*

Maße (mm) *Dimensions (mm)*	Beckenmaße (mm) *Basin dimensions (mm)*	Beckenanzahl *Number of basins*	Bestell-Nr. *Order no.*	Preis *Price*
BxTxH/*WxDxH*	BxTxH/*WxDxH*			€
1600x700x850	400x500x250	2x re/*rh*	**SCO 7162R**	**1621,00**
1600x700x850	400x500x250	2x li/*lh*	**SCO 7162L**	**1621,00**
1800x700x850	500x500x250	2x re/*rh*	**SCO 7182R**	**1739,00**
1800x700x850	500x500x250	2x li/*lh*	**SCO 7182L**	**1739,00**

Becken rechts oder links erhältlich/
Sink available on the right or left

Spülcenter mit 1 Becken und Abtropffläche, mit Grundboden/ *Rinsing center with 1 sink and draining surfaces, with bottom shelf*

Maße (mm) *Dimensions (mm)*	Beckenmaße (mm) *Basin dimensions (mm)*	Beckenanzahl *Number of basins*	Bestell-Nr. *Order no.*	Preis *Price*
BxTxH/*WxDxH*	BxTxH/*WxDxH*			€
1200x700x850	400x500x250	1x re/*rh*	**SCB 7121R**	**1232,00**
1200x700x850	400x500x250	1x li/*lh*	**SCB 7121L**	**1232,00**
1400x700x850	500x500x250	1x re/*rh*	**SCB 7141R**	**1478,00**
1400x700x850	500x500x250	1x li/*lh*	**SCB 7141L**	**1478,00**

Becken rechts oder links erhältlich/
Sink available on the right or left

Spülcenter mit 2 Becken und Abtropffläche, mit Grundboden/ *Rinsing center with 2 sinks and draining surfaces, with bottom shelf*

Maße (mm) *Dimensions (mm)*	Beckenmaße (mm) *Basin dimensions (mm)*	Beckenanzahl *Number of basins*	Bestell-Nr. *Order no.*	Preis *Price*
BxTxH/*WxDxH*	BxTxH/*WxDxH*			€
1600x700x850	400x500x250	2x re/*rh*	**SCB 7162R**	**1667,00**
1600x700x850	400x500x250	2x li/*lh*	**SCB 7162L**	**1667,00**
1800x700x850	500x500x250	2x re/*rh*	**SCB 7182R**	**1776,00**
1800x700x850	500x500x250	2x li/*lh*	**SCB 7182L**	**1776,00**

Becken rechts oder links erhältlich/
Sink available on the right or left

Technische Änderungen und Bildabweichungen vorbehalten./ *Subject to technical changes and modification of illustrations.*

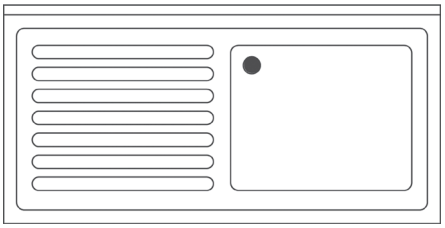

Becken rechts oder links erhältlich/
Sink available on the right or left

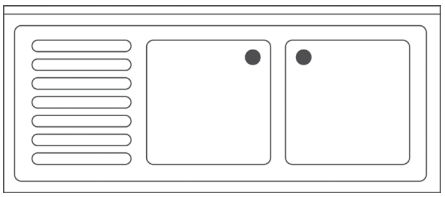

Becken rechts oder links erhältlich/
Sink available on the right or left

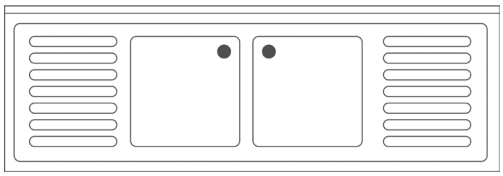

Spülschrank

- Material: Chromnickelstahl, Werkstoff 1.4301
- Abtropffläche: mit Gefälle zum Becken
- Spülbecken: 50 mm abgekantet und umgelegt, 3-seitig verkleidet
- Aufkantung: 50 mm, hygienisch verschlossen
- Grundboden: ausgeklinkt und verschweißt
- Unterbau: Vierkantrohr 40x40x1,2 mm, vorne und hinten verkürzt angebracht
- Füße: höhenverstellbar
- inkl. Standrohrventil

Scullery

- *material: Chromium nickel steel, AISI 304*
- *draining surface: sloping to the sink*
- *dink: 1,97" emarginated and folded, cased on 3 sides*
- *upstand: 1,97", hygienically sealed*
- *base: mortised and welded*
- *substruction: square tube 1,57 x 1,57 x 0,05", mounted curtate at front and back*
- *feet: vertically adjustable*
- *incl. conductor valve*

Spülschrank mit Flügel- oder Schiebetüren und 1 Becken/ *Scullery with double wing or sliding doors and 1 sink*

Maße (mm) *Dimensions (mm)*	Beckenmaße (mm) *Basin dimensions (mm)*	Beckenanzahl *Number of basins*	Bestell-Nr. *Order no.*	Preis *Price*
BxTxH/ *WxDxH*	BxTxH/ *WxDxH*			€
700x600x850 *	500x400x250	1x	**STD 6071**	**2380,00**
1000x600x850	860x400x250	1x	**STD 6101**	**3067,00**

Spülschrank mit Flügel- oder Schiebetüren und 2 Becken/ *Scullery with double wing or sliding doors and 2 sinks*

Maße (mm) *Dimensions (mm)*	Beckenmaße (mm) *Basin dimensions (mm)*	Beckenanzahl *Number of basins*	Bestell-Nr. *Order no.*	Preis *Price*
BxTxH/ *WxDxH*	BxTxH/ *WxDxH*			€
1200x600x850 *	500x400x250	2x	**STD 6122**	**2607,00**
1200x600x850	500x400x250	2x	**STS 6122**	**2607,00**

Spülschrank mit Flügel- oder Schiebetüren, 1 Becken und Abtropffläche/ *Scullery with double wing or sliding doors, 1 sink and draining surface*

Maße (mm) *Dimensions (mm)*	Beckenmaße (mm) *Basin dimensions (mm)*	Beckenanzahl *Number of basins*	Bestell-Nr. *Order no.*	Preis *Price*
BxTxH/ *WxDxH*	BxTxH/ *WxDxH*			€
1200x600x850 *	500x400x250	1x re/*rh*	**STD 6121R**	**2293,00**
1200x600x850 *	500x400x250	1x li/*lh*	**STD 6121L**	**2293,00**
1200x600x850	500x400x250	1x re/*rh*	**STS 6121R**	**2293,00**
1200x600x850	500x400x250	1x li/*lh*	**STS 6121L**	**2293,00**
1400x600x850	500x400x250	1x re/*rh*	**STS 6141R**	**2401,00**
1400x600x850	500x400x250	1x li/*lh*	**STS 6141L**	**2401,00**

Spülschrank mit Schiebetüren, 2 Becken und Abtropffläche/ *Scullery with sliding doors, 2 sinks and draining surface*

Maße (mm) *Dimensions (mm)*	Beckenmaße (mm) *Basin dimensions (mm)*	Beckenanzahl *Number of basins*	Bestell-Nr. *Order no.*	Preis *Price*
BxTxH/ *WxDxH*	BxTxH/ *WxDxH*			€
1400x600x850	400x400x250	2x re/*rh*	**STS 6142R**	**2383,00**
1400x600x850	400x400x250	2x li/*lh*	**STS 6142L**	**2383,00**
1600x600x850	500x400x250	2x re/*rh*	**STS 6162R**	**2846,00**
1600x600x850	500x400x250	2x li/*lh*	**STS 6162L**	**2846,00**
1800x600x850	500x400x250	2x re/*rh*	**STS 6182R**	**3061,00**
1800x600x850	500x400x250	2x li/*lh*	**STS 6182L**	**3061,00**

Spülschrank mit Schiebetüren, 2 Becken und 2 Abtropfflächen/ *Scullery with sliding doors, 2 sinks and 2 draining surfaces*

Maße (mm) *Dimensions (mm)*	Beckenmaße (mm) *Basin dimensions (mm)*	Beckenanzahl *Number of basins*	Bestell-Nr. *Order no.*	Preis *Price*
BxTxH/ *WxDxH*	BxTxH/ *WxDxH*			€
1800x600x850	400x400x250	2x	**STS 6182**	**3045,00**
2000x600x850	500x400x250	2x	**STS 6202**	**3207,00**
2400x600x850	500x400x250	2x	**STS 6242**	**3512,00**

*mit Flügeltüren/ **with double wing*

Technische Änderungen und Bildabweichungen vorbehalten. / *Subject to technical changes and modification of illustrations.*

Spülschrank

- Material: Chromnickelstahl, Werkstoff 1.4301
- Abtropffläche: mit Gefälle zum Becken
- Spülbecken: 50 mm abgekantet und umgelegt, 3-seitig verkleidet
- Aufkantung: 50 mm, hygienisch verschlossen
- Grundboden: ausgeklinkt und verschweißt
- Unterbau: Vierkantrohr 40x40x1,2 mm, vorne und hinten verkürzt angebracht
- Füße: höhenverstellbar
- inkl. Standrohrventil

Scullery

- *material: Chromium nickel steel, AISI 304*
- *draining surface: sloping to the sink*
- *dink: 1,97" emarginated and folded, cased on 3 sides*
- *upstand: 1,97", hygienically sealed*
- *base: mortised and welded*
- *substruction: square tube 1,57 x 1,57 x 0,05", mounted curtate at front and back*
- *feet: vertically adjustable*
- *incl. conductor valve*

Spülschrank mit Flügel- oder Schiebetüren und 1 Becken/ *Scullery with double wing or sliding doors and 1 sink*

Maße (mm) *Dimensions (mm)*	Beckenmaße (mm) *Basin dimensions (mm)*	Beckenanzahl *Number of basins*	Bestell-Nr. *Order no.*	Preis *Price*
BxTxH/*WxDxH*	BxTxH/*WxDxH*			€
700x700x850 *	500x500x250	1x	**STD 7071**	**2420,00**
1200x700x850	1000x500x250	1x	**STD 7121**	**3198,00**

Spülschrank mit Flügel- oder Schiebetüren und 2 Becken/ *Scullery with double wing or sliding doors and 2 sinks*

Maße (mm) *Dimensions (mm)*	Beckenmaße (mm) *Basin dimensions (mm)*	Beckenanzahl *Number of basins*	Bestell-Nr. *Order no.*	Preis *Price*
BxTxH/*WxDxH*	BxTxH/*WxDxH*			€
1200x700x850 *	500x500x250	2x	**STD 7122**	**2660,00**
1200x700x850	500x500x250	2x	**STS 7122**	**2660,00**

Spülschrank mit Flügel- oder Schiebetüren, 1 Becken und Abtropffläche/ *Scullery with double wing or sliding doors, 1 sink and draining surface*

Maße (mm) *Dimensions (mm)*	Beckenmaße (mm) *Basin dimensions (mm)*	Beckenanzahl *Number of basins*	Bestell-Nr. *Order no.*	Preis *Price*
BxTxH/*WxDxH*	BxTxH/*WxDxH*			€
1200x700x850 *	500x500x250	1x re/*rh*	**STD 7121R**	**2345,00**
1200x700x850 *	500x500x250	1x li/*lh*	**STD 7121L**	**2345,00**
1200x700x850	500x500x250	1x re/*rh*	**STS 7121R**	**2345,00**
1200x700x850	500x500x250	1x li/*lh*	**STS 7121L**	**2345,00**
1400x700x850	500x500x250	1x re/*rh*	**STS 7141R**	**2445,00**
1400x700x850	500x500x250	1x li/*lh*	**STS 7141L**	**2445,00**

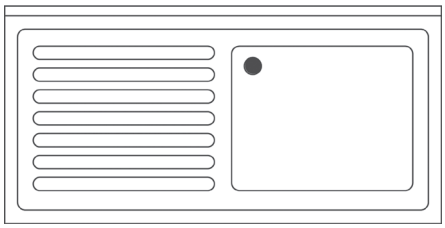

Becken rechts oder links erhältlich/
Sink available on the right or left

Spülschrank mit Schiebetüren, 2 Becken und Abtropffläche/ *Scullery with sliding doors, 2 sinks and draining surface*

Maße (mm) *Dimensions (mm)*	Beckenmaße (mm) *Basin dimensions (mm)*	Beckenanzahl *Number of basins*	Bestell-Nr. *Order no.*	Preis *Price*
BxTxH/*WxDxH*	BxTxH/*WxDxH*			€
1400x700x850	400x500x250	2x re/*rh*	**STS 7142R**	**2762,00**
1400x700x850	400x500x250	2x li/*lh*	**STS 7142L**	**2762,00**
1600x700x850	500x500x250	2x re/*rh*	**STS 7162R**	**2927,00**
1600x700x850	500x500x250	2x li/*lh*	**STS 7162L**	**2927,00**
1800x700x850	500x500x250	2x re/*rh*	**STS 7182R**	**3145,00**
1800x700x850	500x500x250	2x li/*lh*	**STS 7182L**	**3145,00**

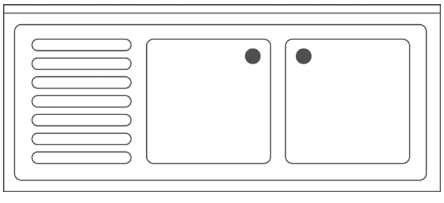

Becken rechts oder links erhältlich/
Sink available on the right or left

Spülschrank mit Schiebetüren, 2 Becken und 2 Abtropfflächen/ *Scullery with sliding doors, 2 sinks and 2 draining surfaces*

Maße (mm) *Dimensions (mm)*	Beckenmaße (mm) *Basin dimensions (mm)*	Beckenanzahl *Number of basins*	Bestell-Nr. *Order no.*	Preis *Price*
BxTxH/*WxDxH*	BxTxH/*WxDxH*			€
1800x700x850	400x500x250	2x	**STS 7182**	**3179,00**
2000x700x850	500x500x250	2x	**STS 7202**	**3303,00**
2400x700x850	500x500x250	2x	**STS 7242**	**3577,00**

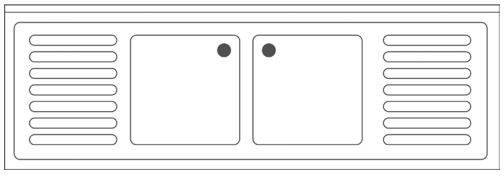

*mit Flügeltüren/ **with double wing*

Spülcenterschrank mit verkürztem Unterbau

- Material: Chromnickelstahl, Werkstoff 1.4301
- Abtropffläche: mit Gefälle zum Becken
- Spülbecken: 50 mm abgekantet und umgelegt, 3-seitig verkleidet
- Aufkantung: 50 mm, hygienisch verschlossen
- Grundboden: ausgeklinkt und verschweißt
- Korpus: durchlaufendes Vierkantrohr 40x40x1,2 mm, hinten offen
- Unterbau: Vierkantrohr 40x40x1,2 mm, vorne und hinten verkürzt angebracht
- Füße: höhenverstellbar
- inkl. Standrohrventil

Rinsing center with shortened subconstruction

- *material: Chromium nickel steel, AISI 304*
- *draining surface: sloping to the sink*
- *sink: 1,97“ emarginated and folded, cased on 3 sides*
- *upstand: 1,97“, hygienically sealed*
- *base: mortised and welded*
- *corpus: passing-through square tube, 1,57 x 1,57 x 0,05“, open at the back*
- *substruction: square tube 1,57 x 1,57 x 0,05“, mounted curtate at front and back*
- *feet: vertically adjustable*
- *incl. conductor valve*

Spülcenterschrank mit Flügel- oder Schiebetüren und 1 Becken/ *Rinsing center with double wing or sliding doors and 1 sink*

Maße (mm) *Dimensions (mm)*	Beckenmaße (mm) *Basin dimensions (mm)*	Beckenanzahl *Number of basins*	Bestell-Nr. *Order no.*	Preis *Price*
BxTxH/ *WxDxH*	BxTxH/ *WxDxH*			€
1200x600x850 *	400x400x250	1x re/ *rh*	**SCD 6121R**	**2003,00**
1200x600x850 *	400x400x250	1x li/ *lh*	**SCD 6121L**	**2003,00**
1400x600x850 *	500x400x250	1x re/ *rh*	**SCD 6141R**	**2401,00**
1400x600x850 *	500x400x250	1x li/ *lh*	**SCD 6141L**	**2401,00**

Spülcenterschrank mit Flügel- oder Schiebetüren und 2 Becken/ *Rinsing center with double wing or sliding doors and 2 sinks*

Maße (mm) *Dimensions (mm)*	Beckenmaße (mm) *Basin dimensions (mm)*	Beckenanzahl *Number of basins*	Bestell-Nr. *Order no.*	Preis *Price*
BxTxH/ *WxDxH*	BxTxH/ *WxDxH*			€
1600x600x850 *	400x400x250	2x re/ *rh*	**SCD 6162R**	**2806,00**
1600x600x850 *	400x400x250	2x li/ *lh*	**SCD 6162L**	**2806,00**
1800x600x850 *	500x400x250	2x re/ *rh*	**SCD 6182R**	**3036,00**
1800x600x850 *	500x400x250	2x li/ *lh*	**SCD 6182L**	**3036,00**
1800x600x850	500x400x250	2x re/ *rh*	**SCS 6182R**	**3036,00**
1800x600x850	500x400x250	2x li/ *lh*	**SCS 6182L**	**3036,00**

*mit Flügeltüren/ **with hinged doors*

Aufpreis bei abweichender Bauhöhe (nur Stellfüße) — Bestell-Nr. F € 100,00
Additional charge for differing construction height (only feet) — *Order no. F € 100,00*

Zubehör/ *Accessories*

Lochabdeckung

- Material: Kunststoff

Hole cover

- *material: plastic*

Menge *Quantity*	Bestell-Nr. *Order no.*	Preis *Price*
Stk./ *Pcs.*		€
1	**ADK-ECO**	**6,00**

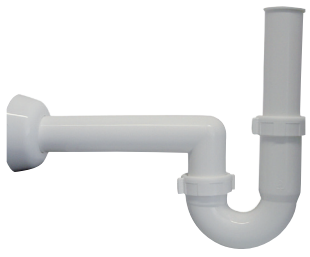

Siphon – Fertigablauf für 1 oder 2 Becken

- Material: Kunststoff, weiß
- Anschluss: DN40 - 1 1/2"

Siphon – ready-made drainage for 1 or 2 basins

- *material: white plastic*
- *attachment: DN 40 – 1 ½"*

Siphon *Siphon*	Bestell-Nr. *Order no.*	Preis *Price*
Stk./ *Pcs.*		€
1	**SA 1112**	**8,00**
2	**SA 2112**	**10,00**

Technische Änderungen und Bildabweichungen vorbehalten./ *Subject to technical changes and modification of illustrations.*

Spülcenterschrank mit verkürztem Unterbau

- Material: Chromnickelstahl, Werkstoff 1.4301
- Abtropffläche: mit Gefälle zum Becken
- Spülbecken: 50 mm abgekantet und umgelegt, 3-seitig verkleidet
- Aufkantung: 50 mm, hygienisch verschlossen
- Grundboden: ausgeklinkt und verschweißt
- Korpus: durchlaufendes Vierkantrohr 40x40x1,2 mm, hinten offen
- Unterbau: Vierkantrohr 40x40x1,2 mm, vorne und hinten verkürzt angebracht
- Füße: höhenverstellbar
- inkl. Standrohrventil

Rinsing center with shortened subconstruction

- *material: Chromium nickel steel, AISI 304*
- *draining surface: sloping to the sink*
- *sink: 1,97" emarginated and folded, cased on 3 sides*
- *upstand: 1,97", hygienically sealed*
- *base: mortised and welded*
- *corpus: passing-through square tube, 1,57 x 1,57 x 0,05", open at the back*
- *substruction: square tube 1,57 x 1,57 x 0,05", mounted curtate at front and back*
- *feet: vertically adjustable*
- *incl. conductor valve*

Spülarmatur nicht enthalten/
tap not included

Spülcenterschrank mit Flügel- oder Schiebetüren und 1 Becken/ *Rinsing center with double wing or sliding doors and 1 sink*

Maße (mm) *Dimensions (mm)*	Beckenmaße (mm) *Basin dimensions (mm)*	Beckenanzahl *Number of basins*	Bestell-Nr. *Order no.*	Preis *Price*
BxTxH/*WxDxH*	BxTxH/*WxDxH*			€
1200x700x850 *	400x500x250	1x re/*rh*	**SCD 7121R**	**2202,00**
1200x700x850 *	400x500x250	1x li/*lh*	**SCD 7121L**	**2202,00**
1400x700x850 *	500x500x250	1x re/*rh*	**SCD 7141R**	**2321,00**
1400x700x850 *	500x500x250	1x li/*lh*	**SCD 7141L**	**2321,00**

Spülcenterschrank mit Flügel- oder Schiebetüren und 2 Becken/ *Rinsing center with double wing or sliding doors and 2 sinks*

Maße (mm) *Dimensions (mm)*	Beckenmaße (mm) *Basin dimensions (mm)*	Beckenanzahl *Number of basins*	Bestell-Nr. *Order no.*	Preis *Price*
BxTxH/*WxDxH*	BxTxH/*WxDxH*			€
1600x700x850 *	400x500x250	2x re/*rh*	**SCD 7162R**	**2706,00**
1600x700x850 *	400x500x250	2x li/*lh*	**SCD 7162L**	**2706,00**
1800x700x850 *	500x500x250	2x re/*rh*	**SCD 7182R**	**2905,00**
1800x700x850 *	500x500x250	2x li/*lh*	**SCD 7182L**	**2905,00**
1800x700x850	500x500x250	2x re/*rh*	**SCS 7182R**	**2905,00**
1800x700x850	500x500x250	2x li/*lh*	**SCS 7182L**	**2905,00**

*mit Flügeltüren/ **with hinged doors*

Aufpreis bei abweichender Bauhöhe (nur Stellfüße) — **Bestell-Nr. F € 100,00**
Additional charge for differing construction height (only feet) — ***Order no. F € 100,00***

Zubehör/ *Accessories*

Maße (Zoll) *Dimensions (inch)*	Bestell-Nr. *Order no.*	Preis *Price*
Ø		€
1 1/2"	**STR 250**	**13,00**

Auslaufventil 1 1/2"

Discharge valve 1 1/2"

Maße (Zoll) *Dimensions (inch)*	Beckentiefe (mm) *Basin depth (mm)*	Bestell-Nr. *Order no.*	Preis *Price*
Ø			€
1 1/2"	200	**STR 2520**	**20,00**
1 1/2"	250	**STR 2525**	**20,00**
1 1/2"	300	**STR 2530**	**20,00**

Standrohr 1 1/2"

Standpipe 1 1/2"

Spülabdeckung

- Material: Chromnickelstahl, Werkstoff 1.4301
- Abtropffläche: mit Gefälle zum Becken
- Spülbecken: 50 mm abgekantet und umgelegt
- Aufkantung: 50 mm, hygienisch verschlossen
- inkl. Standrohrventil

Sink cover

- *material: Chromium nickel steel, AISI 304*
- *draining surface: sloping to the sink*
- *sink: 1,97“ emarginated and folded*
- *upstand: 1,97“, hygienically sealed*
- *incl. conductor valve*

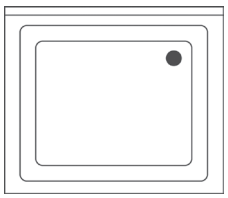

Spülabdeckung mit 1 Becken/ *Sink cover with one sink*

Maße (mm) *Dimensions (mm)*	Beckenmaße (mm) *Basin dimensions (mm)*	Beckenanzahl *Number of basins*	Bestell-Nr. *Order no.*	Preis *Price*
BxTxH/ *WxDxH*	BxTxH/ *WxDxH*			€
700x600x50	500x400x250	1x	**SA 6071**	**Auf Anfrage**

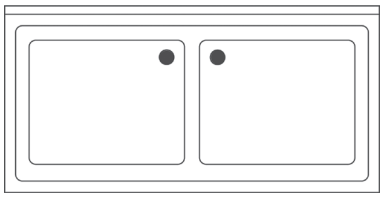

Spülabdeckung mit 2 Becken/ *Sink cover with 2 sinks*

Maße (mm) *Dimensions (mm)*	Beckenmaße (mm) *Basin dimensions (mm)*	Beckenanzahl *Number of basins*	Bestell-Nr. *Order no.*	Preis *Price*
BxTxH/ *WxDxH*	BxTxH/ *WxDxH*			€
1200x600x50	500x400x250	2x	**SA 6122**	**Auf Anfrage**

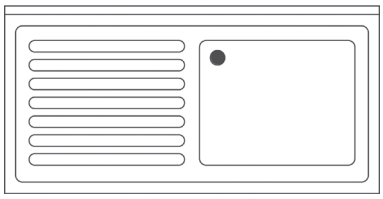

Becken rechts oder links erhältlich/
Sink available on the right or left

Spülabdeckung mit 1 Becken und Abtropffläche/ *Sink cover with 1 sink and draining surface*

Maße (mm) *Dimensions (mm)*	Beckenmaße (mm) *Basin dimensions (mm)*	Beckenanzahl *Number of basins*	Bestell-Nr. *Order no.*	Preis *Price*
BxTxH/ *WxDxH*	BxTxH/ *WxDxH*			€
1200x600x50	400x400x250	1x r	**SA 6121R-44**	**Auf Anfrage**
1200x600x50	400x400x250	1x l	**SA 6121L-44**	**Auf Anfrage**
1200x600x50	500x400x250	1x r	**SA 6121R**	**Auf Anfrage**
1200x600x50	500x400x250	1x l	**SA 6121L**	**Auf Anfrage**
1400x600x50	500x400x250	1x r	**SA 6141R**	**Auf Anfrage**
1400x600x50	500x400x250	1x l	**SA 6141L**	**Auf Anfrage**

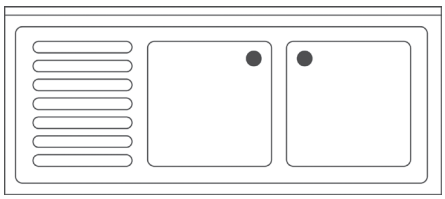

Becken rechts oder links erhältlich/
Sink available on the right or left

Spülabdeckung mit 2 Becken und Abtropffläche/ *Sink cover with 2 sinks and draining surface*

Maße (mm) *Dimensions (mm)*	Beckenmaße (mm) *Basin dimensions (mm)*	Beckenanzahl *Number of basins*	Bestell-Nr. *Order no.*	Preis *Price*
BxTxH/ *WxDxH*	BxTxH/ *WxDxH*			€
1400x600x50	400x500x250	2x r	**SA 6142R**	**Auf Anfrage**
1400x600x50	400x500x250	2x l	**SA 6142L**	**Auf Anfrage**
1600x600x50	500x400x250	2x r	**SA 6162R**	**Auf Anfrage**
1600x600x50	500x400x250	2x l	**SA 6162L**	**Auf Anfrage**
1800x600x50	500x400x250	2x r	**SA 6182R**	**Auf Anfrage**
1800x600x50	500x400x250	2x l	**SA 6182L**	**Auf Anfrage**

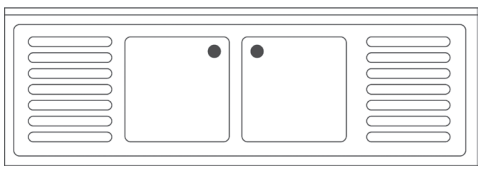

Spülabdeckung mit 2 Becken und 2 Abtropfflächen/ *Sink cover with 2 sinks and 2 draining surfaces*

Maße (mm) *Dimensions (mm)*	Beckenmaße (mm) *Basin dimensions (mm)*	Beckenanzahl *Number of basins*	Bestell-Nr. *Order no.*	Preis *Price*
BxTxH/ *WxDxH*	BxTxH/ *WxDxH*			€
1800x600x50	400x400x250	2x	**SA 6182M**	**Auf Anfrage**
2000x600x50	500x400x250	2x	**SA 6202M**	**Auf Anfrage**
2400x600x50	500x400x250	2x	**SA 6242M**	**Auf Anfrage**

Technische Änderungen und Bildabweichungen vorbehalten./ *Subject to technical changes and modification of illustrations.*

Spülabdeckung

- Material: Chromnickelstahl, Werkstoff 1.4301
- Abtropffläche: mit Gefälle zum Becken
- Spülbecken: 50 mm abgekantet und umgelegt
- Aufkantung: 50 mm, hygienisch verschlossen
- inkl. Standrohrventil

Sink cover

- *material: Chromium nickel steel, AISI 304*
- *draining surface: sloping to the sink*
- *sink: 1,97" emarginated and folded,*
- *upstand: 1,97", hygienically sealed*
- *incl. conductor valve*

Spülabdeckung mit 1 Becken/*Sink cover with one sink*

Maße (mm) *Dimensions (mm)*	Beckenmaße (mm) *Basin dimensions (mm)*	Beckenanzahl *Number of basins*	Bestell-Nr. *Order no.*	Preis *Price*
BxTxH/*WxDxH*	BxTxH/*WxDxH*			€
700x700x50	500x500x250	1x	**SA 7071**	**Auf Anfrage**

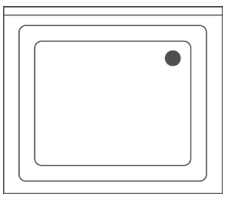

Spülabdeckung mit 2 Becken/*Sink cover with 2 sinks*

Maße (mm) *Dimensions (mm)*	Beckenmaße (mm) *Basin dimensions (mm)*	Beckenanzahl *Number of basins*	Bestell-Nr. *Order no.*	Preis *Price*
BxTxH/*WxDxH*	BxTxH/*WxDxH*			€
1200x700x50	500x500x250	2x	**SA 7122**	**Auf Anfrage**

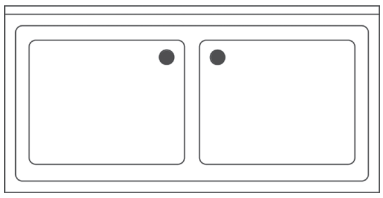

Spülabdeckung mit 1 Becken und Abtropffläche/*Sink cover with 1 sink and draining surface*

Maße (mm) *Dimensions (mm)*	Beckenmaße (mm) *Basin dimensions (mm)*	Beckenanzahl *Number of basins*	Bestell-Nr. *Order no.*	Preis *Price*
BxTxH/*WxDxH*	BxTxH/*WxDxH*			€
1200x700x50	500x500x250	1x r	**SA 7121R**	**Auf Anfrage**
1200x700x50	500x500x250	1x l	**SA 7121L**	**Auf Anfrage**
1400x700x50	500x500x250	1x r	**SA 7141R**	**Auf Anfrage**
1400x700x50	500x500x250	1x l	**SA 7141L**	**Auf Anfrage**

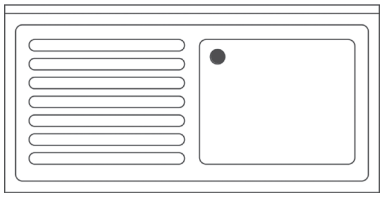

Becken rechts oder links erhältlich/
Sink available on the right or left

Spülabdeckung mit 2 Becken und Abtropffläche/*Sink cover with 2 sinks and draining surface*

Maße (mm) *Dimensions (mm)*	Beckenmaße (mm) *Basin dimensions (mm)*	Beckenanzahl *Number of basins*	Bestell-Nr. *Order no.*	Preis *Price*
BxTxH/*WxDxH*	BxTxH/*WxDxH*			€
1400x700x50	400x500x250	2x r	**SA 7142R**	**Auf Anfrage**
1400x700x50	400x500x250	2x l	**SA 7142L**	**Auf Anfrage**
1600x700x50	500x500x250	2x r	**SA 7162R**	**Auf Anfrage**
1600x700x50	500x500x250	2x l	**SA 7162L**	**Auf Anfrage**
1800x700x50	500x500x250	2x r	**SA 7182R**	**Auf Anfrage**
1800x700x50	500x500x250	2x l	**SA 7182L**	**Auf Anfrage**

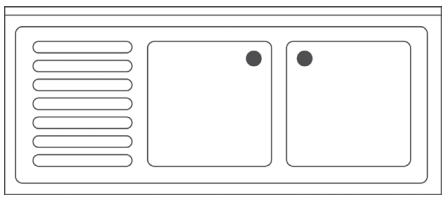

Becken rechts oder links erhältlich/
Sink available on the right or left

Spülabdeckung mit 2 Becken und 2 Abtropfflächen/*Sink cover with 2 sinks and 2 draining surfaces*

Maße (mm) *Dimensions (mm)*	Beckenmaße (mm) *Basin dimensions (mm)*	Beckenanzahl *Number of basins*	Bestell-Nr. *Order no.*	Preis *Price*
BxTxH/*WxDxH*	BxTxH/*WxDxH*			€
1800x700x50	400x500x250	2x	**SA 7182M**	**Auf Anfrage**
2000x700x50	500x500x250	2x	**SA 7202M**	**Auf Anfrage**
2400x700x50	500x500x250	2x	**SA 7242M**	**Auf Anfrage**

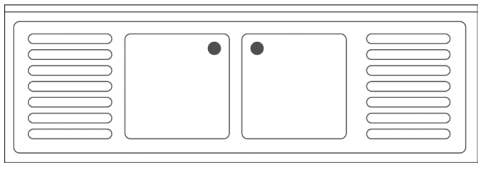

Technische Änderungen und Bildabweichungen vorbehalten./ *Subject to technical changes and modification of illustrations.*

Kompakter Fettabscheider

- Material: Edelstahl V2A, Werkstoff: 1.4301
- für bewegliche Spüleinrichtungen wie Geschirrmobile
- integrierter Schlammfang
- mit Trennwand zwischen Schlammfang und Abscheider
- freie Aufstellung in frostgeschützten Räumen und Bereichen geeignet
- Ein Ablassventil ermöglicht die einfache, komplette Entleerung des Behälters
- Deckel sorgt durch einen Schnellspannverschluss und einer Dichtung für einen geruchsdichten Abschluss der Wartungsöffnung

Ideal für den Einsatz in kleineren, gastronomischen Küchen, in Geschirrmobilen, Imbissständen, Kiosken und anderen gastronomischen Kleinbetrieben.

Compact grease separator

- *Material stainless steel V2A, 1.4301*
- *For mobile dish washing units*
- *Integrated sludge trap*
- *Partition between sludge trap and seperator*
- *Can be postioned as desired in frost-free rooms*
- *Drain valve allows easy and complete emptying of the tank*
- *Lid with tension clamps and a seal ensures an odour-free maintance opening*

Perfekt for use in smaller restaurant kitchens, mobile dishwashing units, snack stalls, kiosks and other small gastronomic establishments.

MADE IN GERMANY

Maße (mm) *Dimensions (mm)*	Volumen *Volume*	Essen *Meals*	Schlammfang *Sludge trap*	Fettabscheideraum *Grease seperation space*	Gewicht *Weight*	Bestell-Nr. *Order no.*	Preis *Price*
BxTxH/*WxDxH*	m^3	ca.	ltr.	ltr.	kg		€
600x400x350	0,06	30 – 50	20	25	35	**FAS1**	**945,00**
800x500x500	0,10	60 – 100	50	35	55	**FAS2**	**1098,00**
1060x500x650	0,26	100 – 150	100	49	70	**FAS3**	**1187,00**

FAS1 / FAS2

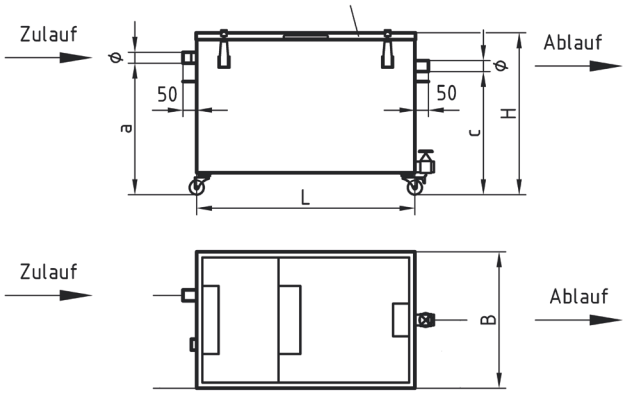

FAS3

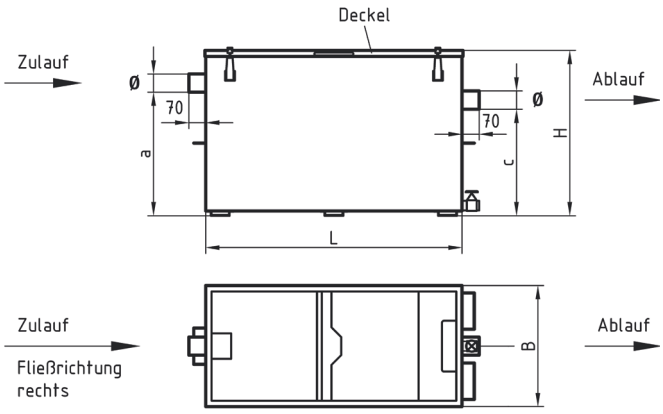

FAS1
c= 330 mm
ø= 40 mm
H= 430 mm
L= 600 mm
B= 400 mm

FAS2
c= 450 mm
ø= 40 mm
H= 580 mm
L= 800 mm
B= 500 mm

FAS3
c= 420 mm
ø= 75 mm
H= 650 mm
L= 1060 mm
B= 500 mm

für Modell *for model*	Bestell-Nr. *Order no.*	Preis *Price*
		€
FAS1, FAS2, FAS3	**FAS-DD**	**71,00**

Deckeldichtung

- für geruchsdichten Abschluss der Wartungsöffnung Fettabscheider Serie FAS

Lid seal

- For odour-free maintance opening of the grease separator series FAS

Technische Änderungen und Bildabweichungen vorbehalten. / *Subject to technical changes and modification of illustrations.*

1. Allgemeines, Geltungsbereich

1.1 Die nachstehenden Bedingungen gelten für alle Angebote, Lieferungen und Leistungen aus Kauf-, Werk- oder Dienstvertrag und anderen Verträgen einschließlich solcher aus künftigen Geschäftsabschlüssen und Dauerschuldverhältnissen. Die Wirkung etwaiger Allgemeiner Geschäftsbedingungen des Kunden ist ausdrücklich ausgeschlossen.

1.2 Lieferungen und Leistungen erfolgen ausschließlich an Unternehmer (gem. § 14 BGB). Unsere Angebote richten sich ausdrücklich nicht an Verbraucher im Sinne des § 13 BGB.

2. Angebote, Auftragsbestätigung:

2.1 Angebote sind, wenn nichts Anderes ausdrücklich vereinbart ist, freibleibend. Ein Auftrag gilt erst dann als angenommen, wenn er schriftlich oder per E-Mail von uns bestätigt wird oder wir innerhalb einer Frist von 3 Wochen mit der Lieferung begonnen haben.

2.2 Der Vertragsschluss erfolgt unter dem Vorbehalt der richtigen und rechtzeitigen Selbstbelieferung durch unsere Zulieferer. Dies gilt nur für den Fall, dass die Nichtlieferung nicht von uns zu vertreten ist, insbesondere bei Abschluss eines kongruenten Deckungsgeschäftes mit unserem Zulieferer. Wir übernehmen ausdrücklich kein Beschaffungsrisiko, wenn wir einen Bezugsvertrag über die geschuldete Leistung mit unserem Lieferanten geschlossen haben. Der Kunde wird über die Nichtverfügbarkeit der Leistung unverzüglich informiert. Die Gegenleistung wird unverzüglich zurückerstattet.

2.3 Änderungen von Modellen, Konstruktionen oder der Ausstattung bleiben vorbehalten, sofern dadurch der Vertragsgegenstand keine für den Kunden unzumutbare Änderung erfährt.

3. Preise:

3.1 Es gelten die bei Vertragsschluss vereinbarten Preise. Ist nichts vereinbart, gelten die jeweils gültigen Preislisten für Service-Dienstleistungen.

3.2 Die Preise verstehen sich ab Lager Gelsenkirchen.

3.3 Alle angegebenen Preise verstehen sich zuzüglich der gesetzlichen Mehrwertsteuer.

3.4 Für etwa erforderliche Anschlüsse an Versorgungseinrichtungen (Gas, Wasser etc.) hat der Kunde, sofern nichts anderes vereinbart ist, auf eigenen Kosten zu sorgen. Das gilt auch für die Entsorgung etwaiger Verpackungsmaterialien.

4. Lieferung:

4.1 Termine sind nur dann verbindlich, wenn sie von uns ausdrücklich schriftlich als verbindlich bestätigt worden sind.

4.2 Eine etwaige vereinbarte verbindliche Lieferzeit beginnt erst mit dem Tag der Auftragsbestätigung und Eingang der Vorauszahlung. Die Frist ist eingehalten, wenn bis zu Ihrem Ablauf die Ware unsere Auslieferungslager verlassen hat oder wir dem Kunden unsere Leistungsbereitschaft mitgeteilt haben.

4.3 Jede Liefer- oder Leistungszeit beginnt erst mit dem Tag, an dem der Kunde sämtliche erforderlichen Mitwirkungsleistungen erbracht hat. Hierzu zählen insbesondere die Übersendung vollständiger Informationen, sowie erforderlichenfalls technischer Zeichnungen und Mitteilungen von technischen Informationen und Vorgaben zum Einsatz der bei uns bezogenen Geräte und Leistungen.

4.4 Überschreiten wir einen als verbindlich zugesagten Liefertermin und ist dem Kunden ein weiteres Abwarten nicht zumutbar, kann er nach Eintritt des Verzuges und Abmahnung und Setzen einer angemessenen Nachfrist von mindestens drei Wochen mit Ablehnungsandrohung weitergehende Rechte geltend machen. In diesem Fall ist ein Schadensersatzanspruch des Kunden ausgeschlossen, es sei denn, der Verzug ist auf vorsätzliches oder grob fahrlässiges Verhalten von uns oder eines unserer gesetzlichen Vertreter oder Erfüllungsgehilfen zurückzuführen.

4.5 Verlangt der Kunde vor Auslieferung eine andere Ausführung und stimmen wir dem Ansinnen zu, wird der Lauf der Lieferfrist unterbrochen. Die Lieferfrist beginnt erneut.

4.6 Ist der Kunde in Annahmeverzug, sind wir berechtigt, nach Ablauf einer von uns zu setzenden Nachfrist die Erfüllung des Vertrages abzulehnen und Schadensersatz zu verlangen. Wir können stattdessen auch anderweitig über die Ware verfügen und den Kunden in einer neuen angemessenen Frist beliefern. Der Schadensersatz beträgt mindestens 30 % des vereinbarten Lizenzpreises (Produktpreises), wobei es dem Kunden vorbehalten bleibt, nachzuweisen, dass ein Schaden nicht oder in geringerer Höhe entstanden ist. Uns bleibt der Nachweis eines höheren Schadens vorbehalten.

5. Zahlungen:

5.1 Zahlungen dürfen nur an uns oder an von uns schriftlich bevollmächtigte Personen geleistet werden. Rechnungen sind sofort zahlbar. Leistungen aus Kaufverträgen erfolgen grundsätzlich nur gegen Vorkasse.

5.2 Ersatzteile und Reparaturen werden gegen Nettokasse oder Nachnahme geliefert bzw. ausgeführt.

5.3 Teillieferungen sowie nachträglich gelieferte Zusatzeinrichtungen werden jeweils gesondert in Rechnung gestellt. Dafür gelten diese Allgemeinen Geschäftsbedingungen.

5.4 Im Falle des Zahlungsverzuges des Kunden sind wir berechtigt, unbeschadet der sonstigen gesetzlichen Rechte Verzugszinsen in gesetzlicher Höhe zu berechnen. Das sind 9% über dem jeweiligen Basiszins der Europäischen Währungsunion, mindestens aber 12,5 %, jeweils zuzüglich der jeweils gültigen gesetzlichen Mehrwertsteuer. Die Zinsen sind sofort fällig.

6. Gefahrübergang:

6.1 Die Gefahr des Untergangs und der Verschlechterung geht auf den Vertragspartner mit der Übergabe der Ware an die erste zur Versendung bestimmte Person über. Die Wahl des Versandweges und der Versandart erfolgt, sofern nicht anders vereinbart, durch uns nach unserem billigen Ermessen. Der Abschluss einer Transportversicherung bleibt dem Vertragspartner überlassen.

6.2 Verzögert sich oder unterbleibt der Versand infolge von Umständen, die uns nicht zuzurechnen sind, geht die Gefahr mit dem Tage der Meldung der Versandbereitschaft auf den Vertragspartner über.

7. Pflichten des Käufers bei Erhalt der Ware und auftretenden Mängeln

7.1 Der Käufer ist verpflichtet, die ihm verkaufte Ware unverzüglich nach Erhalt entsprechend der gesetzlichen Regelungen des §§ 377, 381 HGB zu untersuchen und uns offensichtliche Mängel unverzüglich schriftlich anzuzeigen, anderenfalls ist die Geltendmachung von Gewährleistungsansprüchen ausgeschlossen. Der Käufer wird angehalten, die Mängelrüge schriftlich möglichst allerdings nicht ausschließlich auf dem von uns dafür vorbereiteten und bereitgehaltenen Reklamationsvordruck mitzuteilen.

7.2 Hat der Käufer sich für die Versendung des Kaufgegenstandes für einen anderen Ort als unser Auslieferungslager entschieden, so er verpflichtet, die Verpackung der Ware bei Übergabe durch den Frachtführer unmittelbar auf Beschädigungen zu untersuchen und festgestellte Beschädigungen der Verpackung dem Frachtführer gegenüber unmittelbar schriftlich zu rügen. Stellt der Käufer bei Übern ahme der Ware durch den Frachtführer eine äußerliche Beschädigung der Verpackung oder der Ware selbst fest, so darf er zur Wahrung seiner eigenen Rechte die Ware nicht annehmen. Der Käufer ist in diesem Fall verpflichtet, die entsprechende Beschädigung an der Verpackung der Ware unmittelbar bei Erhalt durch geeignete Maßnahmen zu dokumentieren. Hierzu sollten die entsprechenden Beschädigungen z.B. durch Fotos, eine Videoaufnahme und eine kurze schriftliche Beschreibung dokumentiert werden. Die Ware darf in diesem Fall nicht angenommen werden.

7.3 Nimmt der Kunde die Ware trotz offensichtlicher Beschädigung der Verpackung an und bestätigt dem Frachtführer gegenüber, dass er die Mangel mangelfrei erhalten hat, so gilt die Bestätigung dem Frachtführer gegenüber auch als Bestätigung der Mangelfreiheit der Ware uns gegenüber.

7.4 Der Käufer ist zur Wahrung seiner Gewährleistungsrechte dazu verpflichtet dafür Sorge zu tragen, dass die verkaufte Ware nur zu dem dafür vorgesehenen Zweck verwandt wird. Der Käufer ist darüber hinaus dazu verpflichtet zur Wahrung seiner Rechte dafür Sorge zu tragen, dass die erworbene Ware ordnungsgemäß, das heißt möglichst durch einen Fachbetrieb und/oder eine andere fachlich qualifizierte Person installiert und/oder eingebaut wird, sofern es sich nicht um Kaufgegenstände handelt, die einer unmittelbaren Nutzung zugänglich sind. Bei Meldung eines Mangels ist der Käufer verpflichtet unmittelbar mitzuteilen, um was für einen Mangel es sich handelt und durch welchen Fachbetrieb und/oder eine ähnlich qualifizierte Person der Kaufgegenstand, sofern dies erforderlich war, angeschlossen und/oder installiert wurde. Weist der Kunde nicht nach, dass der Kaufgegenstand durch einen Fachbetrieb oder eine entsprechend qualifizierte Person installiert wurde, so ist die Geltendmachung von Mängelgewährleistungsansprüchen ausgeschlossen, es sei denn, der Kunde weist nach, dass der gerügte Mangel nicht auf die fehlerhafte Installation des Kaufgegenstandes zurückzuführen ist. Die Beweislast für das Vorliegen des Mangels trägt umfassend der Käufer.

7.5 Stellt der Käufer einen Mangel fest, so ist er verpflichtet, uns die Ware am Erfüllungsort, das heißt unserem Auslieferungslager zur Begutachtung und Untersuchung des Kaufgegenstandes auf Mängel zur Verfügung zu stellen. Die Kosten für die Rücksendung des Kaufgegenstandes trägt zunächst der Kunde.

7.6 Stellt sich heraus, dass tatsächlich ein Mangel vorliegt, so werden die entsprechenden Transportkosten durch uns getragen.

8. Gewährleistung:

Wir leisten Gewähr wie folgt:

8.1 Für neu hergestellte Sachen 12 Monate, für gebrauchte Sachen, 2. Wahl Geräte und II-a Materialien ist die Gewährleistung ausgeschlossen.

8.2 Die Gewährleistungsfrist beginnt mit dem Übergang der Gefahr auf den Kunden, oder soweit aufgrund der Art des Geschäfts erforderlich, mit Abnahme der Leistungen

8.4 Mängelrügen werden von uns nur anerkannt, wenn sie schriftlich mitgeteilt wurden. Rügen, die gegenüber Außendienstmitarbeitern oder Transporteuren oder sonstigen Dritten geltend gemacht werden, stellen keine form- und fristgerechten Rügen dar.

8.5 Für den Fall, dass aufgrund einer berechtigten Mängelrüge eine Ersatzlieferung erfolgt, gelten die Bestimmungen über die Lieferzeit entsprechend. Für eine Mängelbeseitigung durch Nachbesserung ist uns eine angemessene Frist von mindestens drei Wochen zu gewähren.

8.6 Das Vorliegen eines solchen festgestellten und durch ordnungsgemäße Mängelrüge mitgeteilten Mangels begründet folgende Rechte des Kunden:

8.7 Der Kunde hat im Falle der Mangelhaftigkeit zunächst das Recht, von uns Nacherfüllung zu verlangen. Nacherfüllung erfolgt nach unserer Wahl durch Behebung des Fehlers (Reparatur) oder Neulieferung. Das Wahlrecht, ob eine Neulieferung der Sache oder eine Mangelbehebung stattfindet, treffen wir nach eigenem Ermessen. Darüber hinaus haben wir das Recht, bei Fehlschlagen eines Nachbesserungsversuchs eine neuerliche Nachbesserung, wiederum innerhalb angemessener Frist vorzunehmen. Erst wenn auch die wiederholte Nachbesserung fehlschlägt, steht dem Kunden das Recht zu, vom Vertrag zurückzutreten oder den Kaufpreis zu mindern. Der Kunde kann ausschließlich in Fällen grob fahrlässiger oder vorsätzlicher Verletzung unsere Pflicht zur Lieferung mangelfreier Sachen Schadensersatz oder Ersatz vergeblicher Aufwendungen verlangen. Er hat den eingetretenen Schaden dem Grunde und der Höhe nach nachzuweisen. Gleiches gilt für die vergeblichen Aufwendungen.

8.8 Die Beweislast für das Vorliegen eines Mangels trägt der Kunde.

8.9 Die Mängelgewährleistung bezieht sich nicht auf Schäden, die nach dem Gefahrübergang in Folge fehlerhafter oder nachlässiger Behandlung, übermäßiger Beanspruchung, ungeeigneter Betriebsmittel und chemischer, elektrochemischer, elektrischer, thermischer und atmosphärischer Einflüsse entstehen.

8.10 Schadensersatzansprüche des Kunden wegen eines Mangels verjähren nach einem Jahr ab Ablieferung der Ware. Dies gilt nicht, wenn uns grobes Verschulden vorwerfbar ist, sowie im Fall der zurechenbaren Verletzung von Körper, Gesundheit oder des Lebens des Kunden.

8.11 Die Gewährleistung entfällt hinsichtlich solcher Mängel, die darauf zurückzuführen sind, dass der Kunde von uns nicht genehmigte Zusatzgeräte hat anbringen lassen oder Arbeiten von Personen hat vornehmen lassen, die nicht von uns oder dem Hersteller der Ware autorisiert sind, oder dass die Vertragsgegenstände vom Kunden selbst geändert oder erweitert wurden, es sei denn der Kunde weist nach, dass solche Änderungen und Erweiterungen für den Mangel nicht ursächlich sind. Kann nach Überprüfung der vom Kunden gemeldete Mangel nicht festgestellt werden, trägt der Kunde, sofern er Unternehmer ist, die Kosten der Untersuchung.

8.12 Wir haften für Schäden, die sich aus der Mangelhaftigkeit der Sache ergeben nur, wenn dies auf eine zumindest grob fahrlässige Pflichtverletzung unsererseits, unseres gesetzliches Vertreters oder unserer Erfüllungsgehilfen zurück zu führen ist. Die vorstehende Einschränkung gilt ausdrücklich nicht, sofern durch eine schuldhafte Pflichtverletzung unsererseits, unserer gesetzlichen Vertreter oder Erfüllungsgehilfen einer Haftung für Schäden aus der Verletzung des Lebens, des Körpers oder der Gesundheit begründet wird. Sofern wir eine Garantie für eine bestimmte Art der Beschaffenheit der veräußerten Sache über einen festgelegten Zeitraum übernommen haben, finden die vorstehenden Bestimmungen über die Untersuchungs- und Rügepflichten, die Anzahl der Nacherfüllungsversuche keine Anwendung.

8.13 Im Zuge der Nacherfüllung sind wir bei Nachbesserung lediglich verpflichtet, die Kaufsache in denjenigen Zustand zu versetzen, den sie bei Gefahrübergang auf den Kunden haben sollte.

8.14 Wählen wir als Nacherfüllung die Nachlieferung, so hat der Kunde uns die mangelhafte Sache zurückzugeben.

8.15 Die Nacherfüllung beinhaltet, sofern es sich um Waren oder Sachen handelt, die noch individuell gebaut oder verbaut oder mit anderen verbunden werden müssen, weder den Einbau noch den Ausbau der mangelhaften Sache noch das Zerlegen und trennen von den mit der Sache verbundenen Gegenständen. Dies gilt ausdrücklich dann nicht, wenn wir zuvor zum Einbau und/oder Verbau und Zusammenbau der Sache verpflichtet waren.

9. Haftung für Pflichtverletzungen im Übrigen:

Unbeschadet der Bestimmungen über die Gewährleistung sowie anderer in diesen Bestimmungen getroffener spezieller Regelungen gilt in den Fällen, dass wir eine Pflicht verletzt haben, folgendes: Wir haften für unsere Mitarbeiter, Erfüllungs- und Verrichtungsgehilfen auf Schadenersatz höhenmäßig unbegrenzt auch für leichte Fahrlässigkeit bei Verletzung von Leben, Körper oder Gesundheit von Personen; Darüber hinaus haften wir nur in folgendem Umfang: Der Kunde hat uns zur Beseitigung der Pflichtverletzung eine angemessene Nacherfüllungsfrist zu gewähren, die drei Wochen nicht unterschreiten darf. Erst nach erfolglosem Ablauf der Nacherfüllungsfrist kann der Kunde vom Vertrag zurücktreten und/oder Schadensersatz verlangen.

Schadensersatz kann der Kunde nur in Fällen grob fahrlässiger oder vorsätzlicher Pflichtverletzung durch uns geltend machen.

Der Schadensersatz ist auf die Höhe des Kaufpreises begrenzt. Schadensersatz kann der Kunde nur in Fällen grob fahrlässiger oder vorsätzlicher Pflichtverletzung durch uns geltend machen, Schadensersatz statt der Leistung (bei Nichterfüllung, § 280 Abs. 3 i. V. m. § 281 BGB) sowie der Verzögerungsschaden (§ 280 Abs. 2 i. V. m. § 286 BGB) ist auf das negative Interesse begrenzt, Schadensersatz wegen nicht oder nicht wie geschuldet erbrachter Leistung (§ 282 BGB) ist auf die Höhe des Kaufpreises begrenzt. Schadensersatz statt der Leistung bei Ausschluss der Leistungsverpflichtung (Unmöglichkeit) ist ausgeschlossen. Unsere Haftung wegen Arglist und nach dem Produkthaftungsgesetz bleibt unberührt.

10. Aufrechnung/Zurückbehaltung:

Der Kunde ist nur berechtigt, mit Forderungen aufzurechnen, die unstreitig oder rechtskräftig festgestellt sind. Im Falle einer berechtigten Mängelrüge ist ein Zurückbehaltungsrecht nur in einem angemessenen und zumutbaren Verhältnis zwischen Mangel und Kaufpreis zulässig. Stellt das Geschäft ein Handelsgeschäft unter Kaufleuten dar, kann der Kunde Zahlungen nur zurückhalten, wenn die Mängelrüge von uns anerkannt worden ist oder der Anspruch gerichtlich festgestellt ist.

11. Mitwirkungspflichten des Kunden

11.1 Der Kunde ist verpflichtet, vor Erstellung eines Angebotes sämtliche zur Erstellung des Angebotes erforderlichen Informationen (Größen, Maße, Nutzungszweck, etc.) einzuholen.

11.2 Der Kunde ist verpflichtet, sämtliche zur Errichtung der Anlage und Nutzung der von uns, über uns, oder bei uns bestellten Lieferungen und Leistungen erforderlichen Genehmigungen auf eigene Kosten und selbständig einzuholen.

11.3 Für den Fall, dass neben der bloßen Lieferung von Waren auch Dienstleistungen zu erbringen sind, hat der Kunde uns für den Fall der Erforderlichkeit einer Montage Zutritt zu den Räumen, in denen die Montage zu erfolgen hat, einzuräumen, sowie erforderlichenfalls Strom- und Wasseranschluss auf eigene Kosten bereitzustellen und vorzuhalten, damit diese im Rahmen der erforderlichen Installation genutzt werden können.

11.4 Für den Fall der Erforderlichkeit eines Aufmaßes vor Auftragserteilung ist der Kunde verpflichtet, ein entsprechendes Aufmaß auf eigene Kosten zu erstellen und uns zur Verfügung zu stellen. Sämtliche Angebote werden ausschließlich unter Verwendung der vom Kunden zur Verfügung zu stellenden Informationen, Daten und Maße erstellt.

11.5 Weichen die vom Kunden mitgeteilten Informationen von den tatsächlichen Begebenheiten ab, so haftet hierfür der Kunde.

12. Datenschutz

Unsere Auftragsabwicklung erfolgt mittels automatischer Datenverarbeitung. Der Kunde erteilt hiermit seine ausdrückliche Zustimmung zur Verarbeitung der uns im Rahmen vertraglicher Beziehungen bekannt gewordenen und zur Auftragsabwicklung notwendigen Daten.

13. Eigentumsvorbehalt

13.1 Alle gelieferten Waren bleiben unser Eigentum bis zur Erfüllung sämtlicher Forderungen, insbesondere auch der jeweiligen Saldoforderung, die uns im Rahmen der Geschäftsbeziehung zustehen (Saldovorbehalt). Dies gilt auch für künftig entstehende und bedingte Forderung und auch, wenn Zahlungen auf besonders bezeichnete Forderung geleistet werden. Dieser Saldovorbehalt erlischt endgültig mit dem Ausgleich aller im Zeitpunkt der Zahlung noch offenen und von diesem Saldovorbehalt erfassten Forderungen.

13.2 Der Käufer darf die Vorbehaltsware nur im gewöhnlichen Geschäftsverkehr zu seinen normalen Geschäftsbedingungen und solange er nicht in Verzug ist, veräußern, vorausgesetzt, dass die Forderung aus der Weiterveräußerung an uns abgetreten werden. Zu anderen Verfügungen über die Vorbehaltsware ist der Käufer nicht berechtigt.

13.3 Die Forderungen aus der Weiterveräußerung der Vorbehaltsware werden zusammen mit sämtlichen Sicherheiten, die der Käufer für die Forderung erwirbt, bereits jetzt an uns abgetreten. Sie dienen in demselben Umfang zur Sicherung wie die Vorbehaltsware. Wird die Vorbehaltsware vom Käufer zusammen mit anderen, nicht von uns verkauften Waren veräußert, so wird uns die Forderung aus der Weiterveräußerung im Verhältnis des Rechnungswertes der Vorbehaltsware zum Rechnungswert der anderen verkauften Ware abgetreten.

13.4 Der Verkäufer ist lediglich berechtigt, Forderungen aus der Weiterveräußerung einzuziehen. Diese Einzugsermächtigung erlischt im Falle unseres Widerrufs, spätestens aber bei Zahlungsverzug, Nichteinlösung eines Wechsels oder Antrag auf Eröffnung eines Insolvenzverfahrens. Von unserem Widerrufsrecht werden wir nur dann Gebrauch machen, wenn nach Abschluss des Vertrages erkennbar wird, dass unser Zahlungsanspruch aus diesem oder aus anderen Verträgen mit dem Käufer durch dessen mangelnde Zahlungsfähigkeit gefährdet wird. Auf unser Verlangen ist der Käufer verpflichtet, seine Abnehmer sofort von der Abtretung an uns zu unterrichten und uns die zur Einziehung erforderlichen Unterlagen zur Verfügung zu stellen. Die Unterlagen sind auf erste Anforderung herauszugeben.

13.5 Von einer Pfändung oder sonstigen Beeinträchtigung durch Dritte hat uns der Käufer unverzüglich zu unterrichten. Der Käufer trägt alle Kosten, die zur Aufhebung des Zugriffs oder zum Rücktransport der Vorbehaltsware aufgewendet werden müssen, soweit sie nicht von Dritten ersetzt werden.

14. Allgemeines:

14.1 Sollten eine oder mehrere der vorstehenden Bedingungen unwirksam sein oder werden oder eine Lücke enthalten, bleiben die übrigen Bedingungen hiervon unberührt. Die Parteien sind in einem solchen Fall verpflichtet, eine unwirksame Bestimmung durch eine wirksame zu ersetzen, die dem wirtschaftlichen Zweck der unwirksamen Bestimmung am ehesten entspricht. Das gilt auch für das Füllen etwaiger Lücken.

14.2 Von den vorstehend genannten Bestimmungen abweichende oder zusätzliche Vereinbarungen sind nur wirksam in Form einer schriftlichen Zusatzvereinbarung zu dem von den Parteien geschlossenen Vertrag, in dem auf die abgeänderten Bedingungen Bezug genommen wird. Auch die Abbedingung dieses Schriftformerfordernisses bedarf der Schriftform.

14.3 Alleiniger Gerichtsstand für alle Streitigkeiten aus dem Vertragsverhältnis sowie über seine Wirksamkeit ist, wenn der Kunde Vollkaufmann, juristische Person des öffentlichen Rechts oder ein öffentlich-rechtliches Sondervermögen ist oder seinen Sitz im Ausland hat, nach unserer Wahl unser Sitz oder der Sitz des Kunden.

14.4 Für dieses Vertragsverhältnis gilt ausschließlich das Recht der Bundesrepublik Deutschland. Die Geltung des UN-Kaufrechts für den internationalen Kauf von Waren ist ausdrücklich ausgeschlossen.

Die im Katalog angegebenen Einheiten richten sich hauptsächlich nach dem metrischen System. Folgende Maßangaben helfen Ihnen bei der Umrechnung in das angloamerikanische Maßsystem:

0° C = 32° F
100° C = 212° F

1 mm = 0,0393 inch
1 cm = 0,393 inch

The measurement units that are used in the katalogue are mostly taken from the european metric system. The following measures might help you to convert the measures to the angloamerican metric system.

32° F = 0° C
212° F = 100° C

1inch = 25,4 mm
1 inch = 2,54 cm

Bildquelle/Image sources

Seite 2: fotolia © pablographix; Seite 5: fotolia © Dmitry Vereshchagin; Seite 27: fotolia © sevaljevic; Seite 57, 315: fotolia © zhu difeng; Seite 87: fotolia © kalcutta; Seite 149: fotolia © Maxim Pavlov; Seite 187: fotolia © Sergey Nivens; Seite 179: fotolia © blankstock; Seite 229: fotolia © bestfoto95; Seite 277; fotolia © Alexandre Zveiger; Seite 301, 365: fotolia © Edenwithin; Kugeln Europa: fotolia © virtua73

Datenschutzerklärung

Mit den folgenden Datenschutzrichtlinien erläutern wir Ihnen, welche personenbezogenen Daten wir von Ihnen erheben, beispielsweise wenn Sie unsere Website besuchen, und wie wir diese Daten verwenden. Verantwortliche Stelle für die Erhebung, Verarbeitung und Nutzung Ihrer personenbezogenen Daten im Sinne der Datenschutz-Grundverordnung (DSGVO) ist:

InoxAir GmbH
René Bruder
Alfred-Zingler-Str. 36
45881 Gelsenkirchen

Telefon: +49 209 386 20 200
Telefax: +49 209 386 20 299
E-Mail: info@inoxair.de

Interner Datenschutzbeauftragter:

Carsten Wille
Alfred-Zingler-Straße 36
45881 Gelsenkirchen
E-Mail: datenschutz@inoxair.de

Auf wen trifft die Datenschutz-Grundverordnung zu?

Die Nutzung unserer Website ist in der Regel ohne Angabe personenbezogener Daten möglich. Soweit auf unseren Seiten personenbezogene Daten (z. B. Name, Anschrift oder E-Mail-Adressen) erhoben werden, erfolgt dies, soweit möglich, stets auf freiwilliger Basis. Diese Daten werden ohne Ihre ausdrückliche Zustimmung nicht an Dritte weitergegeben.

Wir weisen darauf hin, dass die Datenübertragung im Internet (z. B. bei der Kommunikation per E-Mail) Sicherheitslücken aufweisen kann. Ein lückenloser Schutz der Daten vor dem Zugriff durch Dritte ist nicht möglich.

Der Nutzung von im Rahmen der Impressumspflicht veröffentlichten Kontaktdaten durch Dritte zur Übersendung von nicht ausdrücklich angeforderter Werbung und Informationsmaterialien wird hiermit ausdrücklich widersprochen. Die Betreiber der Seiten behalten sich ausdrücklich rechtliche Schritte im Falle der unverlangten Zusendung von Werbeinformationen, etwa durch Spam-Mails, vor.

Wenn wir personenbezogene Daten verarbeiten, bedeutet das, dass wir diese erheben, speichern, nutzen, übermitteln oder löschen. In dieser Datenschutzerklärung geht es dabei um personenbezogene Daten von Interessenten sowie Besuchern unserer Website und/oder „Kunden“, nachfolgend Händler genannt.

Welche personenbezogenen Daten erheben wir?

Wir erheben Ihre personenbezogenen Daten, wenn Sie mit uns in Kontakt treten, bspw. als Interessent oder Händler. Insbesondere dann, wenn Sie sich ein Händlerkonto auf unserer Website anlegen, Produkte in den Anfragekorb legen, sich für unseren Newsletter anmelden oder sich telefonisch Angebote erstellen lassen oder auf sonstigem Weg mit uns in Kontakt treten.

Außerdem verarbeiten wir personenbezogene Daten aus öffentlich zugänglichen Quellen, für den Fall, dass diese für eine unserer Dienstleistungen notwendig sind. Personenbezogene Daten werden uns auch von sonstigen Dritten (z. B. Auskunfteien) übermittelt. Das betrifft folgende, persönliche Daten:

Persönliche Identifikationsangaben: Darunter fallen Informationen und Angaben wie Ihr Name, Ihre Adresse oder sonstige Postanschrift, die Telefonnummer oder auch Ihre E-Mail-Adresse.
Daten zu Ihrem Online-Verhalten und -Präferenzen: z. B. IP-Adressen, eindeutige Zuordnungsmerkmale mobiler Endgeräte, Daten zu Ihren Besuchen auf unserer Website (zum Beispiel Produktanfragen, Formulare).

Dürfen wir Ihre personenbezogenen Daten einfordern?

Im Rahmen unserer Geschäftsbeziehung benötigen wir von Ihnen folgende personenbezogenen Daten:

Daten, die für die Aufnahme und die Durchführung von Geschäftsbeziehungen benötigt werden.
Daten, die für die Erfüllung der damit verbundenen Pflichten notwendig sind.
Daten, zu deren Erhebung wir rechtlich verpflichtet sind.

Ohne diese personenbezogenen Daten sind wir in der Regel nicht in der Lage, einen Vertrag mit Ihnen einzugehen oder auszuführen.

Auf welcher Rechtsgrundlage verarbeiten wir Ihre Daten und für welche Zwecke nutzen wir diese?

-Bearbeitung Ihrer Anfragen

Für die Bearbeitung Ihrer Anfragen benötigen wir Kontaktinformationen wie z. B. Telefonnummer oder E-Mail-Adresse.

-Formulare für Katalog bestellen, Händler werden, Schulungstermine, Feuerlöschanlagen, Luftmengenberechnungen, Luftnachbehandlung, Lüftungsdecken, Produktanfragen oder allgemeine Kontaktaufnahme

Die erhobenen Daten sind in der Eingabemaske ersichtlich und auf die zur Abwicklung der Serviceleistungen benötigten Angaben begrenzt. Sie können uns darüber hinaus auch telefonisch unter +49 209 386 20 200 oder per E-Mail an datenschutz@inoxair.de erreichen.

-Datennutzung mit Ihrer Einwilligung

Wenn Sie uns eine Einwilligung zur Verarbeitung personenbezogener Daten für bestimmte Zwecke erteilt haben, ist die Verarbeitung dieser Daten rechtmäßig. Sie können Ihre Einwilligung jedoch jederzeit widerrufen. Dies gilt auch für den Widerruf von Einwilligungserklärungen, die Sie uns gegenüber vor Geltung der DSGVO (Datenschutz-Grundverordnung), also vor dem 25. Mai 2018, abgegeben haben. Der Widerruf der Einwilligung berührt nicht die Rechtmäßigkeit der bis zum Widerruf verarbeiteten Daten.

Wer empfängt Ihre Daten?

-Innerhalb des Unternehmens

Innerhalb des Unternehmens erhalten nur diejenigen Personen/Abteilungen Zugriff auf Ihre Daten, die diese zur Wahrung unserer berechtigten Interessen oder zur Erfüllung unserer vertraglichen und gesetzlichen Pflichten benötigen.

-Außerhalb des Unternehmens

Grundsätzlich gewährleisten wir, dass die Übermittlung der Daten nach Maßgabe der datenschutzrechtlichen Anforderungen geschieht und Ihre personenbezogenen Daten geschützt sind. Wir stellen sicher, dass nur Dritte Zugriff auf personenbezogene Daten erhalten, die für das Erbringen einzelner Aufgaben notwendig sind. Unter keinen Umständen verkaufen wir Ihre persönlichen Daten an Dritte.

-Übermittlung von personenbezogenen Daten an Drittländer

Sofern wir Daten an Dritte außerhalb des Europäischen Wirtschaftsraums (EWR) übermitteln, so wird der Schutz persönlicher Daten anders gehandhabt als im EWR. In diesen Fällen nehmen wir Sicherheitsmaßnahmen vor (z. B. besondere Vertragsklauseln, Durchführung von Audits), damit Ihre personenbezogenen Daten mit der gleichen Sorgfalt behandelt werden, wie im EWR

Auskunftsrecht und Widerruf der Datennutzung

Unser Anliegen ist es, Ihre Fragen so schnell wie möglich zu beantworten. Aus vielerlei Gründen kann es nichtsdestotrotz hin und wieder dazu kommen, dass eine Antwort unsererseits einige Wochen dauern kann. Wenn wir länger als einen Monat benötigen, um Ihnen zu antworten, werden wir Sie darüber informieren.

Welche Rechte haben Sie als Interessent oder Händler von InoxAir, wenn es um die Verarbeitung Ihrer Daten geht? Einzelheiten ergeben sich aus den jeweiligen Bestimmungen der Datenschutz-Grundverordnung (Artikel 15 bis 21):

Recht auf Auskunft Information und Berichtigung

Sie haben das Recht, jederzeit kostenlos Auskunft über die von uns gespeicherten Daten zu erhalten, unrichtige Daten korrigieren und unvollständige Daten ergänzen zu lassen. Wenden Sie sich hierzu bitte über datenschutz@inoxair.de an unser Service-Team. Sofern wir Ihre Angaben an Dritte weitergegeben haben, informieren wir diese Dritten über die Berichtigung/Ergänzung – sofern dies gesetzlich vorgeschrieben oder aus operativen Gründen notwendig ist.

Recht auf Löschung Ihrer personenbezogenen Daten

Aus folgenden Gründen haben Sie einen Anspruch auf die unverzügliche Löschung Ihrer personenbezogenen Daten:

Wenn Ihre personenbezogenen Daten für die Zwecke, für die sie erhoben wurden, nicht länger benötigt werden.
Wenn Sie Ihre Einwilligung widerrufen und es an einer anderweitigen Rechtsgrundlage fehlt.
Wenn Sie der Verarbeitung widersprechen und es keine überwiegenden, schutzwürdigen Gründe für eine Verarbeitung gibt.

Wenn Ihre personenbezogenen Daten unrechtmäßig verarbeitet wurden.
Wenn Ihre personenbezogenen Daten gelöscht werden müssen, um gesetzlichen Anforderungen zu entsprechen.

Bitte beachten Sie, dass ein Anspruch auf Löschung davon abhängt, ob ein legitimer Grund vorliegt, der die Verarbeitung der Daten erforderlich macht.

Recht auf Einschränkung der Verarbeitung Ihrer personenbezogenen Daten

Sie haben das Recht, aus einem der folgenden Gründe, eine Einschränkung der Verarbeitung Ihrer personenbezogenen Daten zu verlangen:

Wenn die Richtigkeit Ihrer personenbezogenen Daten von Ihnen bestritten wird und wir die Möglichkeit hatten, die Richtigkeit zu überprüfen.
Wenn die Verarbeitung nicht rechtmäßig erfolgt und Sie statt der Löschung eine Einschränkung der Nutzung verlangen.
Wenn wir Ihre Daten nicht mehr für die Zwecke der Verarbeitung benötigen, Sie diese jedoch zur Geltendmachung, Ausübung oder Verteidigung gegen Rechtsansprüche brauchen.
Wenn Sie Widerspruch eingelegt haben, solange noch nicht feststeht, ob Ihre Interessen überwiegen.

Beschwerderecht

In einzelnen Fällen kann es passieren, dass Sie nicht zufrieden mit unserer Antwort auf Ihr Anliegen sind. Dann sind Sie berechtigt, beim Datenschutzbeauftragten von InoxAir sowie bei der zuständigen Datenschutzaufsichtsbehörde Beschwerde einzureichen.

Recht auf Widerspruch

Wir dürfen Ihre Daten aufgrund von berechtigten Interessen oder im öffentlichen Interesse verarbeiten. In diesen Fällen haben Sie das Recht, der Verarbeitung Ihrer Daten zu widersprechen. Dies gilt auch dann, wenn wir Ihre Daten für unsere Direktwerbung nutzen. Bitte beachten Sie unseren gesonderten Hinweis bei dem Punkt: „Information zum Widerspruchsrecht".

Recht auf Datenübertragbarkeit

Sie haben das Recht, personenbezogene Daten, die Sie uns gegeben haben, in einem übertragbaren Format zu erhalten. Wenden Sie sich dazu an datenschutz@inoxair.de.

Wie lange werden Ihre Daten gespeichert?

Wir speichern Ihre Daten nicht länger, als wir sie für die jeweiligen Verarbeitungszwecke benötigen.

Sind die Daten für die Erfüllung vertraglicher oder gesetzlicher Pflichten nicht mehr erforderlich, werden diese regelmäßig gelöscht. Es sei denn, deren – befristete – Aufbewahrung ist weiterhin notwendig. Rechtmäßige Gründe hierfür können z. B. sein:

Die Erfüllung handels- und steuerrechtlicher Aufbewahrungspflichten: Zu nennen sind insbesondere das Handelsgesetzbuch, die Abgabenordnung, das Kreditwesengesetz, das Geldwäschegesetz und das Wertpapierhandelsgesetz. Die dort vorgegebenen Fristen zur Aufbewahrung bzw. Dokumentation betragen bis zu zehn Jahre.

Das Erhalten von Beweismitteln für rechtliche Auseinandersetzungen im Rahmen der gesetzlichen Verjährungsvorschriften: Zivilrechtliche Verjährungsfristen können bis zu 30 Jahre betragen, wobei die regelmäßige Verjährungsfrist drei Jahre beträgt.

Information zum Widerspruchsrecht

-Einzelfallbezogenes Widerspruchsrecht

Sie haben das Recht, aus Gründen, die sich aus Ihrer besonderen Situation ergeben, gegen die Verarbeitung Ihrer personenbezogenen Daten Widerspruch einzulegen. Voraussetzung hierfür ist, dass die Datenverarbeitung im öffentlichen Interesse oder auf der Grundlage einer Interessenabwägung erfolgt. Im Falle eines Widerspruchs werden wir Ihre personenbezogenen Daten nicht mehr verarbeiten. Es sei denn, wir können zwingende schutzwürdige Gründe für die Verarbeitung dieser Daten nachweisen, die Ihren Interessen, Rechten und Freiheiten überwiegen. Oder Ihre personenbezogenen Daten dienen der Geltendmachung, Ausübung oder Verteidigung von Rechtsansprüchen.

-Widerspruch gegen die Verarbeitung Ihrer Daten für unsere Direktwerbung

In Einzelfällen nutzen wir Ihre personenbezogenen Daten für unsere Direktwerbung. Sie haben das Recht, jederzeit Widerspruch dagegen einzulegen. Im Falle eines Widerspruchs verarbeiten wir Ihre personenbezogenen Daten nicht mehr für diese Zwecke. Der Widerspruch kann formlos erfolgen an datenschutz@inoxair.de oder per Post an:

InoxAir GmbH -
René Bruder
Alfred-Zingler-Str. 36
45881 Gelsenkirchen

Haftung für Inhalte

Die Inhalte unserer Seiten wurden mit größter Sorgfalt erstellt. Für die Richtigkeit, Vollständigkeit und Aktualität der Inhalte können wir jedoch keine Gewähr übernehmen. Als Diensteanbieter sind wir gemäß § 7 Abs.1 TMG für eigene Inhalte auf diesen Seiten nach den allgemeinen Gesetzen verantwortlich.

Nach §§ 8 bis 10 TMG sind wir als Diensteanbieter jedoch nicht verpflichtet, übermittelte oder gespeicherte fremde Informationen zu überwachen oder nach Umständen zu forschen, die auf eine rechtswidrige Tätigkeit hinweisen. Verpflichtungen zur Entfernung oder Sperrung der Nutzung von Informationen nach den allgemeinen Gesetzen bleiben hiervon unberührt. Eine diesbezügliche Haftung ist jedoch erst ab dem Zeitpunkt der Kenntnis einer konkreten Rechtsverletzung möglich. Bei Bekanntwerden von entsprechenden Rechtsverletzungen werden wir diese Inhalte umgehend entfernen.

Urheberrecht

Die durch die Seitenbetreiber erstellten Inhalte und Werke auf diesen Seiten unterliegen dem deutschen Urheberrecht. Die Vervielfältigung, Bearbeitung, Verbreitung und jede Art der Verwertung außerhalb der Grenzen des Urheberrechts bedürfen der schriftlichen Zustimmung des jeweiligen Autors bzw. Erstellers. Downloads und Kopien dieser Seite sind nur für den privaten, nicht kommerziellen Gebrauch gestattet. Soweit die Inhalte auf dieser Seite nicht vom Betreiber erstellt wurden, werden die Urheberrechte Dritter beachtet. Insbesondere werden Inhalte Dritter als solche gekennzeichnet. Sollten Sie trotzdem auf eine Urheberrechtsverletzung aufmerksam werden, bitten wir um einen entsprechenden Hinweis. Bei Bekanntwerden von Rechtsverletzungen werden wir derartige Inhalte umgehend entfernen.

Änderungsvorbehalt

Wir behalten uns das Recht vor, diese Erklärung zum Datenschutz jederzeit, unter Beachtung der rechtlichen Vorgaben, zu ändern.

Stand: August 2018