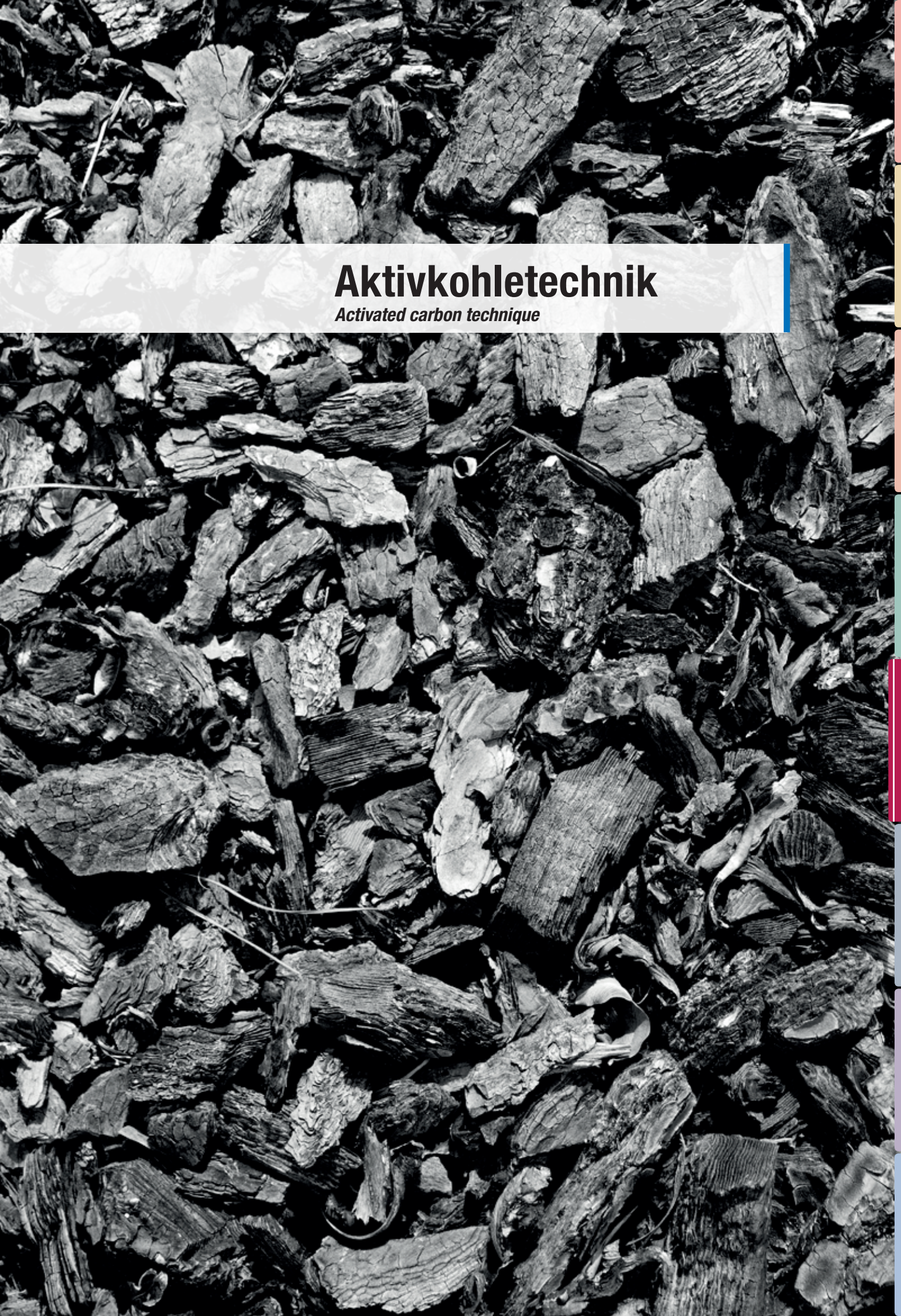

Aktivkohletechnik

Activated carbon technique

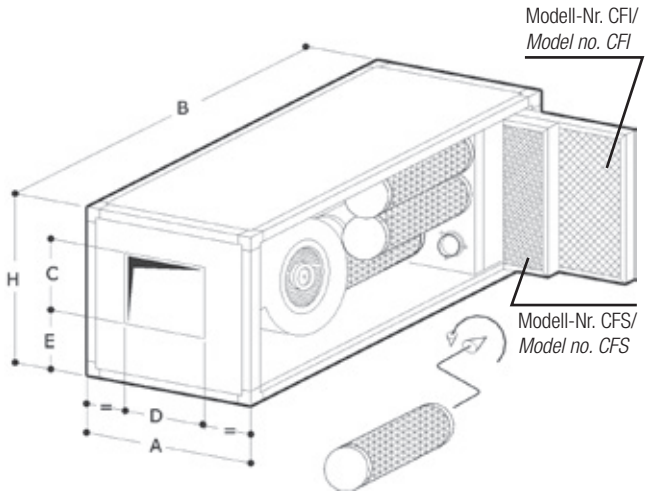

Abluftreinigungsanlage mit Aktivkohlefilter

- Struktur aus Aluminiumprofilen, Seitenpaneele in plastifiziertem Zinkblech
- Paneele, einwandig, leicht entfernbar, mit Revisionsklappe
- Integrierte Aktivkohlefilter u. synthetische Schwerpartikelfilter für maximale Temperatur von + 60 °C bei 80% Luftfeuchtigkeit
- Nicht für Außenaufstellung geeignet!
- Motor auf Silentblöcken gelagert
- Leistungsangaben bei 1,2 kg/m³ Luftdichte und sauberen Filtern
- Filterleistung je Patrone: 200 m³/h bei 3 m/s

Max. Volumenstrom	Max. Druck	Leistungs-aufnahme	Anz. Patr.	Ventilator	Max. Lufttemp./ Max. Feuchte	Strom-aufnahme	Spannung	Maße (mm)						Gewicht	Regler	Bestell-Nr.	PreiS
m³/h	Pa	kW	Stk.	Typ	°C/%	Polzahl/A	V/PH/Hz	A	B	H	C	D	E	kg			€
1400	100	0,42	5	VKD 3000	60/80	3,15	230/1/50	700	1300	450	280	320	100	65,0	RAE 0500	**ECF 1414**	**1481,00**
2500	150	0,42	9	VKD 3001	60/80	3,6	230/1/50	700	1300	700	280	320	190	90,0	RAE 0500	**ECF 2525**	**1882,00**

Exhaust air cleaning system with activated carbon filter

- *aluminium profile structure, panels made of plasticized zinc sheet*
- *single-walled panels, easy to remove, with inspection opening*
- *integrated activated carbon filters and synthetic heavy particle filters for max. temperatures of + 60°C at a humidity of 80 %*
- *not suitable for outdoor installation!*
- *motor mounted on silent blocks*
- *performance data at an air density of 1,2 kg/m³ and clean filters*
- *filter performance of each cartridge: 200 m³/h at 3 m/s*

max. air flow	*max. Pres.*	*Input*	*N.o. cartr.*	*Fan*	*Max. air temp/ max humidity*	*Current*	*Voltage*	*Dimensions (mm)*						*Weight*	*Controler*	Order no.	Price
m³/h	Pa	kW	Stk./Pcs..	Typ/Type	°C/%	Polzahl/A	V/PH/Hz	A	B	H	C	D	E	kg			€
1400	100	0,42	5	VKD 3000	60/80	3,15	230/1/50	700	1300	450	280	320	100	65,0	RAE 0500	**ECF 1414**	**1481,00**
2500	150	0,42	9	VKD 3001	60/80	3,6	230/1/50	700	1300	700	280	320	190	90,0	RAE 0500	**ECF 2525**	**1882,00**

Zubehör/*Accessories*

Wetterschutzhaube für Ventilatoren, absaugseitig

- Material: verzinktes Stahlblech
- mit Vogelschutzgitter
- Ausblassstutzen eckig
- Neigung: 45 °C

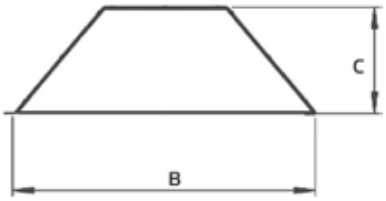

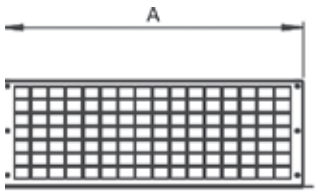

Maße (mm) *Dimensions (mm)*	Gewicht *Weight*	Bestell-Nr. *Order no.*	Preis *Price*
AxBxC	kg		€
365x380x202	2,5	**WSH 3636**	**123,00**
572x572x201	4,4	**WSH 5757**	**178,00**
758x769x222	6,6	**WSH 7575**	**222,00**

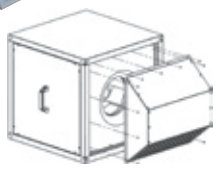

Weather protection hood for fans, for the discharge side

- *material: galvanized steel sheet*
- *with bird screen*
- *rectangular outlet connection piece*
- *slope: 45°*

Diffusorkammer für An-saug- und Ausblasseite

- Reduzierung der Luftgeschwindigkeit auf unter 3 m/s (Reinigungsoptimierung)
- mit Flansch 20 mm

Diffusor chamber for inlet and outlet side

- *reduction of air velocity to less than 3 m/s (cleaning optimization)*
- *with 20 mm flange*

Für Modell *For model*	Maße (mm) *Dimensions (mm)*		Menge *Quantity*	Bestell-Nr. *Order no.*	Preis *Price*
	BxTxH/ *WxDxH*	Ø	Stk./*Pcs.*		€
ECF 1414	700x450x500	300	2	**DFK 7045**	**396,00**
ECF 1400	700x450x500	300	2	**DFK 7045**	**396,00**
ECF 2525	700x700x500	300	2	**DFK 2525**	**406,00**
ECF 2500	700x700x500	300	2	**DFK 2500**	**406,00**

Technische Änderungen und Bildabweichungen vorbehalten. / *Subject to technical changes and modification of illustrations.*

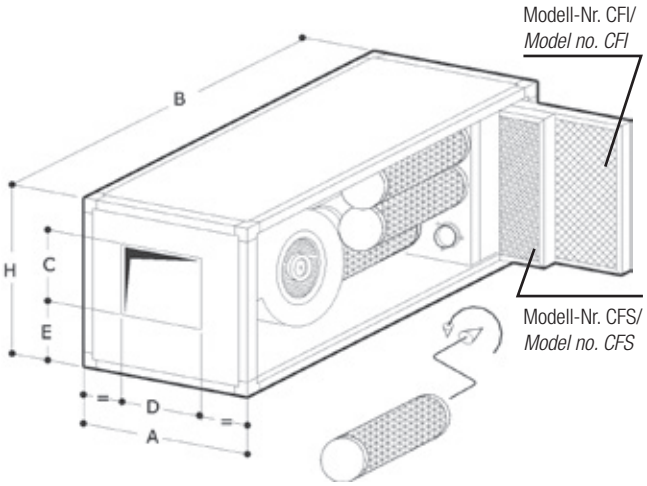

Abluftreinigungsanlage mit Aktivkohlefilter

- Struktur aus Aluminiumprofilen, 30-mm-Seitenpaneele in plastifiziertem Zinkblech
- Paneele, doppelwandig, leicht entfernbar, mit Revisionsklappe
- Hitze- und schallgedämmt mit Polyurethanisolierung
- Integrierte Aktivkohlefilter u. synthetische Schwerpartikelfilter für maximale Temperatur von + 60 °C bei 80% Luftfeuchtigkeit
- Motor auf Silentblöcken gelagert
- Leistungsangaben bei 1,2 kg/m³ Luftdichte und sauberen Filtern
- Filterleistung je Patrone 200 m³/h bei 3 m/s
- Nicht für Außenaufstellung geeignet!

Max. Volumenstrom	Max. Druck	Leistung-aufnahme	Anz. Patr.	Ventilator	Max. Lufttemp./ Max. Feuchte	Strom-aufnahme	Spannung	Maße (mm)						Gewicht	Regler	Bestell-Nr.	Preis
m³/h	Pa	kW	Stk.	Typ	°C/%	Polzahl/A	V/PH/Hz	A	B	H	C	D	E	kg			€
1400	100	0,42	5	VKD 3000	60/80	3,15	230/1/50	700	1300	450	280	320	100	65,0	RAE 0500	**ECF 1400**	**1854,00**
2500	150	0,42	9	VKD 3001	60/80	3,6	230/1/50	700	1300	700	280	320	190	90,0	RAE 0500	**ECF 2500**	**2335,00**

Exhaust air cleaning system with activated carbon filter

- *aluminium profile structure, 30 mm side panels made of plasticized zinc sheet*
- *double-walled panels, easy to remove, with inspection opening*
- *heat and sound proof with a polyurethane insulation*
- *integrated activated carbon filters and synthetic heavy particle filters for max. temperatures of + 60°C at a humidity of 80 %*
- *motor mounted on silent blocks*
- *performance data at an air density of 1,2 kg/m³ and clean filters*
- *filter performance of each cartridge 200 m³/h at 3 m/s*
- *not suitable for outdoor installation!*

Max. air flow	*Max. Pres.*	*Input*	*N.o. cartr.*	*Fan*	*Max. air temp/ max humidity*	*Current*	*Voltage*	*Dimensions (mm)*						*Weight*	*Controler*	Order no.	Price
m³/h	Pa	kW	Stk.	Typ	°C/%	Polzahl/A	V/PH/Hz	A	B	H	C	D	E	kg			€
1400	100	0,42	5	VKD 3000	60/80	3,15	230/1/50	700	1300	450	280	320	100	65,0	RAE 0500	**ECF 1400**	**1854,00**
2500	150	0,42	9	VKD 3001	60/80	3,6	230/1/50	700	1300	700	280	320	190	90,0	RAE 0500	**ECF 2500**	**2335,00**

Zubehör/*Accessories*

Maße (mm) *Dimensions (mm)*	Bestell-Nr. *Order no.*	Preis *Price*
BxTxH/ *WxDxH*		€
592x48x287	**CFI 2960**	**60,00**
592x48x592	**CFI 6060**	**88,00**

Netzfilter aus Edelstahl

Stainless steel grid filter

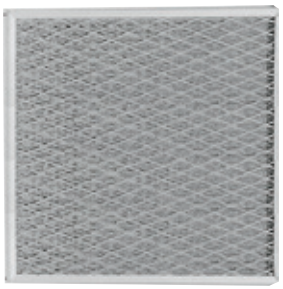

Maße (mm) *Dimensions (mm)*	Bestell-Nr. *Order no.*	Preis *Price*
BxTxH/ *WxDxH*		€
592x48x287	**FFC 59285**	**153,00**
592x48x592	**FFC 59595**	**173,00**

Strickfilter aus Edelstahl

Stainless steel mesh filter

Maße (mm) *Dimensions (mm)*	Bestell-Nr. *Order no.*	Preis *Price*
BxTxH/ *WxDxH*		€
592x48x287	**FFG 59285**	**91,00**
592x48x592	**FFG 59595**	**105,00**

Fettfangfilter aus Aluminium

Aluminium grease filter

Maße (mm) *Dimensions (mm)*	Bestell-Nr. *Order no.*	Preis *Price*
BxTxH/ *WxDxH*		€
592x48x287	**CFS 2960**	**40,00**
592x48x592	**CFS 6060**	**57,00**

Synthetikfilter

- Filterklasse G4

Synthetic filter

- filter class G4

Technische Änderungen und Bildabweichungen vorbehalten./ *Subject to technical changes and modification of illustrations.*

Lieferung in 2 Teilen
Delivery in 2 parts

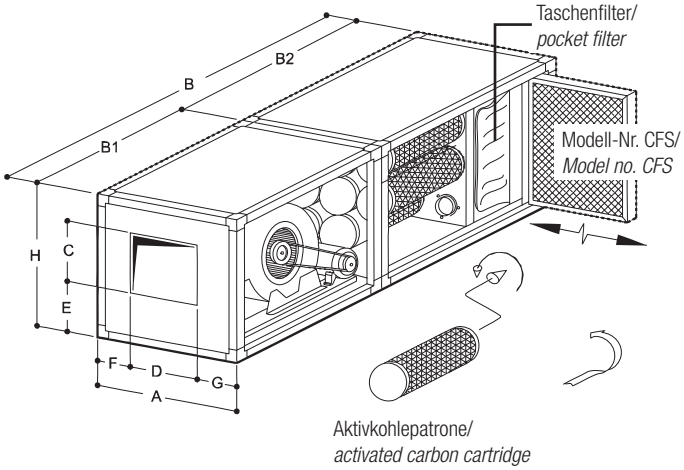

Aktivkohlepatrone/
activated carbon cartridge

Abluftreinigungsanlage mit Aktivkohlepatronen und Taschenfilter

- Struktur aus Aluminiumprofilen, 30-mm-Seitenpaneele in plastifiziertem Zinkblech
- Paneele, einwandig, leicht entfernbar, mit Revisionsklappe
- Integrierte Aktivkohlefilter u. synthetische Schwerpartikelfilter für maximale Temperatur von+ 60 °C bei 80% Luftfeuchtigkeit
- Drehzahl: 1400 U/min, Spannung: 400/3/50 V/PH/Hz
- Motor auf Silentblöcken gelagert
- Filterleistung je Patrone: 200 m³/h ≤ 3 m/s
- Nicht für Außenaufstellung geeignet!

Frei ausbl.	Druck	Leistung	Filter-patronen	Ventilator	max. Lufttemp./ max. Feuchte	Strom-aufnahme	Spannung	Maße (mm)										Gewicht	Regler	Bestell-Nr.	Preis
m³/h	Pa	kW	Stk.	Typ	°C/%	Polzahl/A	V/Ph/Hz	A	B	H	B1	B2	C	D	E	F	G	kg			€
3000	200	1,1	9	VT 9/9	60/80	4/2,8	400/3/50	670	2150	670	750	1400	280	320	240	170	180	160	RAD 0500	**ALR 3030**	**2409,00**
4500	200	1,5	14	VT 10/10	60/80	4/3,6	400/3/50	980	2150	670	750	1400	310	350	270	310	320	205	RAD 0500	**ALR 4545**	**3165,00**

Exhaust air cleaning system with activated carbon cartridges and pocket filter

- *aluminium profile structure, 30 mm side panels made of plasticized zinc sheet*
- *single-walled panels, easy to remove, with inspection opening*
- *integrated activated carbon filters and synthetic heavy particle filters for max. temperatures of + 60°C at a humidity of 80 %*
- *rotational speed: 1400 rpm, voltage: 400/3/50 V/PH/Hz*
- *not suitable for outdoor installation!*
- *motor mounted on silent blocks*
- *filter performance of each cartridge: 200 m³/h ≤ 3 m/s*

Free air delivery	*Pres.*	*Power*	*Filter cart.*	*Ventilator*	*Max. air temp./ Max. humidity*	*Current consumption*	*Voltage*	*Dimensions (mm)*										*Weight*	*Controller*	*Order no.*	*Price*
m³/h	Pa	kW	Pcs.	Type	°C/%	no. of poles/A	V/Ph/Hz	A	B	H	B1	B2	C	D	E	F	G	kg			€
3000	200	1,1	9	VT 9/9	60/80	4/2,8	400/3/50	670	2150	670	750	1400	280	320	240	170	180	160	RAD 0500	**ALR 3030**	**2409,00**
4500	200	1,5	14	VT 10/10	60/80	4/3,6	400/3/50	980	2150	670	750	1400	310	350	270	310	320	205	RAD 0500	**ALR 4545**	**3165,00**

Zubehör/*Accessories*

Diffusorkammer für Ansaug- und Ausblasseite

- Reduzierung der Luftgeschwindigkeit auf unter 3 m/s (Reinigungsoptimierung)
- mit Flansch 20 mm

Diffusor chamber for inlet and outlet side

- *reduction of air velocity to less than 3 m/s (cleaning optimization)*
- *with 20 mm flange*

Für Modell *For model*	Maße (mm) *Dimensions (mm)*		Menge *Quantity*	Bestell-Nr. *Order no.*	Preis *Price*
	BxTxH/WxDxH	Ø	Stk./*Pcs.*		€
ALR 3000	670x670x500	400	2	**DFK 3000**	**370,00**
ALR 4500	980x670x500	400	2	**DFK 4500**	**458,00**
ALR 6000	1280x750x500	400	2	**DFK 6000**	**472,00**
ALR 7500	1590x850x750	400	2	**DFK 7500**	**612,00**
ALR 9000	1280x980x750	400	2	**DFK 9000**	**567,00**
ALR 12000	1280x1280x750	400	2	**DFK 1200**	**647,00**

Wandkonsole

- schwere Ausführung
- Stahl, galvanisch verzinkt

Wall bracket

- *heavy duty type*
- *steel, galvanized*

Traglast *Bearing load*	Maße (mm) *Dimensions (mm)*	Profil *Profile*	Gewicht *Weight*	Bestell-Nr. *Order no.*	Preis *Price*
kg	L	mm	kg		Stk./Pice €
290	500	30x30x3	7,2	**WKO 5023**	**27,00**
240	600	30x30x3	8,3	**WKO 6023**	**29,00**
130	800	30x30x3	13	**WKO 8023**	**37,00**
150	1000	30x30x3	15	**WKO 1003**	**42,00**
100	1300	30x30x3	19,5	**WKO 1303**	**48,00**

Technische Änderungen und Bildabweichungen vorbehalten./ *Subject to technical changes and modification of illustrations.*

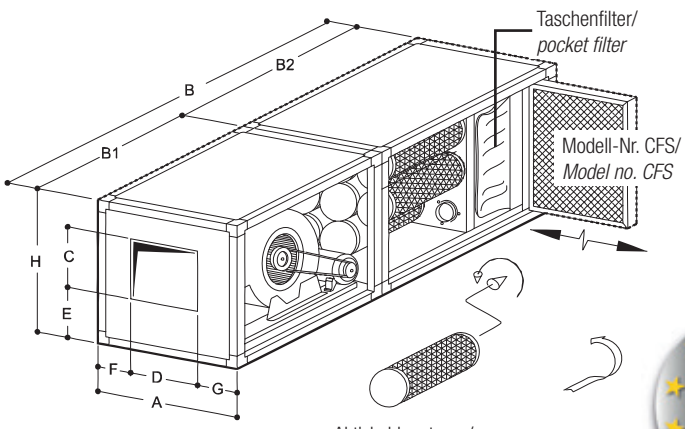

Lieferung in 2 Teilen
Delivery in 2 parts

MADE IN EUROPE

Abluftreinigungsanlage mit Aktivkohlepatronen und Taschenfilter

- Struktur aus Aluminiumprofilen, bis ALR 4500 30-mm-Seitenpaneele, ab ALR 6000 40-mm-Seitenpaneele in plastifiziertem Zinkblech
- Paneele, doppelwandig, leicht entfernbar, mit Revisionsklappe
- Hitze- und schallgedämmt mit Polyurethanisolierung
- Integrierte Aktivkohlefilter u. synthetische Schwerpartikelfilter für maximale Temperatur von + 60 °C bei 80% Luftfeuchtigkeit
- Drehzahl: 1400 U/min, Spannung: 400/3/50 V/PH/Hz
- Nicht für Außenaufstellung geeignet!
- Motor auf Silentblöcken gelagert
- Filterleistung je Patrone: 200 m³/h ≤ 3 m/s

Exhaust air cleaning system with activated carbon cartridges and pocket filter

- *aluminium profile structure, side panels made of plasticized zinc sheet, 30 mm panel thickness up to model ALR 4500, 40 mm panel thickness from model ALR 6000 upwards*
- *double-walled panels, easy to remove, with inspection opening*
- *heat and sound proof with a polyurethane insulation*
- *integrated activated carbon filters and synthetic heavy particle filters for max. temperatures of + 60°C at a humidity of 80 %*
- *rotational speed: 1400 rpm, voltage: 400/3/50 V/PH/Hz*
- *not suitable for outdoor installation!*
- *motor mounted on silent blocks*
- *filter performance of each cartridge: 200 m³/h ≤ 3 m/s*

Max. Volumenstrom *Max. volume flow*	Max. Druck *Max. pressure*	Leistung *Power*	Filterpa. *N.o. cart.*	Ventilator *Fan*	Maße (mm) *Dimensions (mm)*										Gewicht *Weight*	Regler *Controller*	Bestell-Nr. *Order no.*	Preis *Price*
m³/h	Pa	kW	Stk.	Typ	A	B	H	B1	B2	C	D	E	F	G	kg			€
3000	200	1,1	9	VT 9/9	670	2150	670	750	1400	280	320	240	170	180	170	RAD 0500	**ALR 3000**	**3019,00**
4500	200	1,5	14	VT 10/10	980	2150	670	750	1400	310	350	270	310	320	215	RAD 0500	**ALR 4500**	**3957,00**
6000	250	2,2	18	VT 12/12	1280	2150	750	750	1400	360	420	310	400	460	310	RAD 0700	**ALR 6000**	**4842,00**
7500	250	3,0	23	VT 15/15	1590	2200	850	800	1400	430	490	350	550	550	350	RAD 1000	**ALR 7500**	**5734,00**
9000	200	3,0	28	VT 15/15	1280	2200	980	800	1400	430	490	350	310	480	390	RAD 1000	**ALR 9000**	**6553,00**
12000	200	4,0	36	VT 15/15	1280	2300	1280	900	1400	430	490	350	310	480	440	RAD 1000	**ALR 12000**	**8406,00**

Geräteschalter

- für Aufputzmontage

Appliance switch/Isolator

- *for surface mounting*

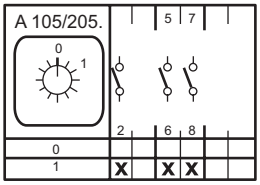

Maße (mm) *Dimensions (mm)*				Pole *Poles*	Hauptkontakt *Main contact*	Spannung *Voltage*	Stromaufnahme *Current consumption*	Leistung *Power*	Gewicht *Weight*	Bestell-Nr. *Order no.*	Preis *Price*
A	B	C	D		Schließer/*NO contact*	V/P/Hz	A	max. kW	kg		€
68	97	26	55	3	3	400/3/50	16	5,5	0,25	**GSR 0505**	**60,00**

Technische Änderungen und Bildabweichungen vorbehalten./ *Subject to technical changes and modification of illustrations.*

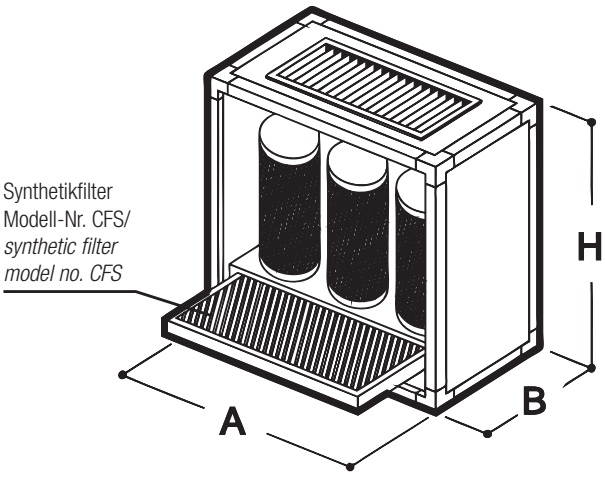

Aktivkohlepatronen-Modul ohne Motor

- Struktur aus Aluminiumprofilen, Seitenpaneele in plastifiziertem Zinkblech
- Paneele einwandig, leicht entfernbar, mit Revisionsklappe
- hitze- und schallgedämmt mit Polyurethanisolierung
- integrierte Aktivkohlefilter und synthetische Schwerpartikelfilter für maximale Temperatur bis + 60 °C bei 80% Luftfeuchtigkeit
- Filterleistung je Patrone: 200 m³/h bei 3 m/s
- nicht für Außenaufstellung geeignet!

Activated carbon cartridge module without motor

- *aluminium profile structure, side panels made of plasticized zinc sheet*
- *single-walled panels, easy to remove, with inspection opening*
- *heat and sound proof with a polyurethane insulation*
- *integrated activated carbon filters and synthetic heavy particle filters for max. temperatures of + 60°C at a humidity of 80 %*
- *filter performance of each cartridge: 200 m³/h at 3 m/s*
- *not suitable for outdoor installation!*

Max. frei ausblasend *Max. free air delivery*	Max. Druck *Max. pressure*	Filterpatronen *Filter cartridges*	max. Lufttemp./max. Feuchte *max. air temp./max. humidity*	Maße (mm) *Dimensions (mm)*	Gewicht *Weight*	Bestell-Nr. *Order no.*	Preis *Price*
m³/h	Pa	Stk./*Pieces*	°C/%	AxBxH	kg		€
1400	150	5	60/80	700x400x700	46,0	**ECO 1414**	**743,00**
2500	150	9	60/80	700x700x700	78,0	**ECO 2525**	**1127,00**

Zubehör/*Accessories*

Artikel/Zubehör *Accessory item*	CFS 2960	CFS 6060	CFI 2960	CFI 6060	TFG: G4 Filterklasse/ *Filter class*	TFF: F5/F7 Filterklasse/ *Filter class*	CFC 1640
Modell **InoxAir**/ *Model* **InoxAir**	Synthetikfilter/ *Synthetic filter* 287x592x48 mm	Synthetikfilter/ *Synthetic filter* 592x592x48 mm	Netzfilter Edelstahl/ *Stainless steel grid filter* 287x592x48 mm	Netzfilter Edelstahl/ *Stainless steel grid filter* 592x592x48 mm	1/2 Taschenfilter/ *1/2 Pocket filter* 592x287x48 mm	Taschenfilter/ *Pocket filter* 592x592x48 mm	Aktivkohlepatrone/ *Activated carbon cartridge* 160x400 mm (ØxL)
ECO 1400	1						5
ECO 1414	1						5
ECO 2500		1					9
ECO 2525		1					9
ECF 1400	1		1				5
ECF 1414	1		1				5
ECF 2500		1		1			9
ECF 2525		1		1			9
ALR 3000		1				1	9
ALR 3030		1				1	9
ALR 4500	1	1			1	1	14
ALR 4545	1	1			1	1	14
ALR 6000		2				2	18
ALR 7500	1	2			1	2	23
ALR 9000	2	2			2	2	28
ALR 12000		4				4	36

Diffusorkammer für An- saug- und Ausblasseite

- Reduzierung der Luftgeschwindigkeit auf unter 3 m/s (Reinigungsoptimierung)
- mit Flansch 20 mm

Diffusor chamber for inlet and outlet side

- *reduction of air velocity to less than 3 m/s (cleaning optimization)*
- *with 20 mm flange*

Für Modell *For model*	Maße (mm) *Dimensions (mm)*		Menge *Quantity*	Bestell-Nr. *Order no.*	Preis *Price*
	BxTxH/*WxDxH*	Ø	Stk./*Pcs.*		€
ECO 1414	700x400x500	300	2	**DFK 7040**	**380,00**
ECO 1400	700x400x500	300	2	**DFK 7040**	**380,00**
ECO 2525	700x700x500	300	2	**DFK 2500**	**406,00**
ECO 2500	700x700x500	300	2	**DFK 2500**	**406,00**

Technische Änderungen und Bildabweichungen vorbehalten./ *Subject to technical changes and modification of illustrations.*

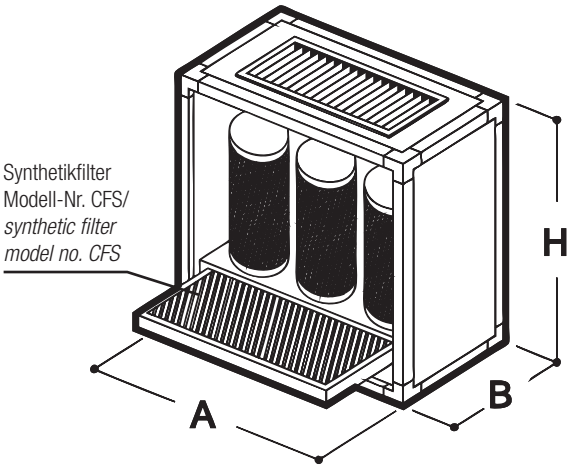

Aktivkohlepatronen-Modul ohne Motor

- Struktur aus Aluminiumprofilen, Seitenpaneele in plastifiziertem Zinkblech
- Paneele doppelwandig, leicht entfernbar, mit Revisionsklappe
- hitze- und schallgedämmt mit Polyurethanisolierung
- integrierte Aktivkohlefilter und synthetische Schwerpartikelfilter für maximale Temperatur bis + 60 °C bei 80% Luftfeuchtigkeit
- Filterleistung je Patrone: 200 m³/h bei 3 m/s
- nicht für Außerhausmontage geeignet!

Activated carbon cartridge module without motor

- *aluminium profile structure, side panels made of plasticized zinc sheet*
- *double-walled panels, easy to remove, with inspection opening*
- *heat and sound proof with a polyurethane insulation*
- *integrated activated carbon filters and synthetic heavy particle filters for max. temperatures of + 60°C at a humidity of 80 %*
- *filter performance of each cartridge: 200 m³/h at 3 m/s*
- *not suitable for outdoor installation!*

Max. frei ausblasend *Max. free air delivery*	Max. Druck *Max. Pressure*	Filterpatronen Filter cartridges	Max. Lufttemp./Feuchte Max. air temp./humidity	Maße (mm) *Dimensions (mm)*	Gewicht *Weight*	Bestell-Nr. *Order no.*	Preis *Price*
m³/h	Pa	Stk./Pieces	°C/%	AxBxH	kg		€
1400	150	5	60/80	700x400x700	48,0	**ECO 1400**	**931,00**
2500	150	9	60/80	700x700x700	80,0	**ECO 2500**	**1417,00**

Zubehör/*Accessories*

Maße (mm) *Dimensions (mm)*	Bestell-Nr. *Order no.*	Preis *Price*
BxTxH/*WxDxH*		€
592x48x287	**CFI 2960**	**60,00**
592x48x592	**CFI 6060**	**88,00**

Netzfilter aus Edelstahl

Stainless steel grid filter

Maße (mm) *Dimensions (mm)*	Bestell-Nr. *Order no.*	Preis *Price*
BxTxH/*WxDxH*		€
592x48x287	**FFC 59285**	**153,00**
592x48x592	**FFC 59595**	**173,00**

Strickfilter aus Edelstahl

Stainless steel mesh filter

Maße (mm) *Dimensions (mm)*	Bestell-Nr. *Order no.*	Preis *Price*
BxTxH/*WxDxH*		€
592x48x287	**FFG 59285**	**91,00**
592x48x592	**FFG 59595**	**105,00**

Fettfangfilter aus Aluminium

Aluminium grease filter

Maße (mm) *Dimensions (mm)*	Bestell-Nr. *Order no.*	Preis *Price*
BxTxH/*WxDxH*		€
592x48x287	**CFS 2960**	**40,00**
592x48x592	**CFS 6060**	**57,00**

Synthetikfilter

- Filterklasse G4

Synthetic filter

- filter class G4

Technische Änderungen und Bildabweichungen vorbehalten./ *Subject to technical changes and modification of illustrations.*

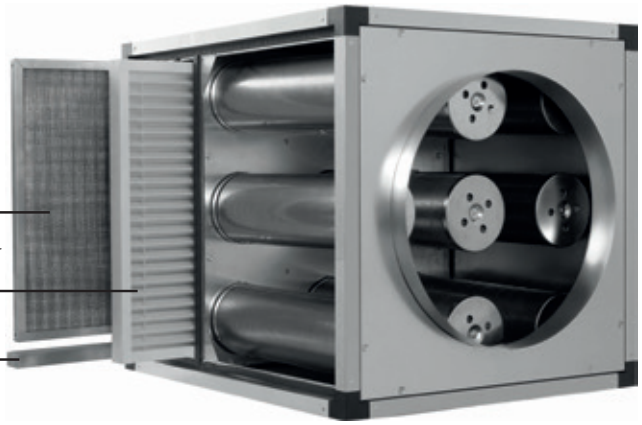

Luftförderrichtung/
direction of air conveyance

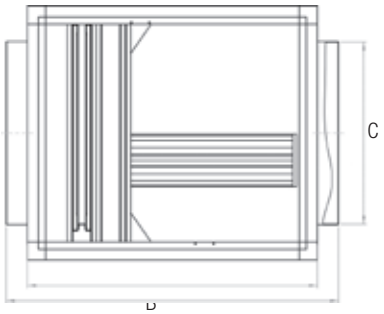

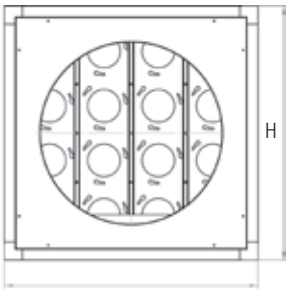

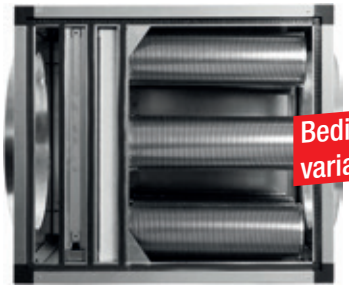

Bedienseite variabel wählbar
variable choice of operating side

Aktivkohlebox

Zur Filterung und Reinigung von Gerüchen in der Abluft (z.B. Küchenabluft, Industrieabluft, etc.). Das Aktivkohlegranulat bindet die Gerüche. Sehr kompaktes Aktivkohlemodul, flexibel im Einbau. Maximale Temperatur: +60 °C bei 80% Luftfeuchtigkeit.

- Material: Gehäuse aus verzinktem Stahlblech, stabile Ausführung
- einfacher Anschluss (Bundkragen)
- hochwertige Aktivkohle aus Steinkohle
- doppelwandig mit Mineralwollisolierung
- inkl. Aluminium-Vorfilter mit Kondensatwanne
- inkl. Synthetik Z-Line Filter (F5)
- inkl. Revisionstür, Einbauseite veränderbar
- Druckverlust bei Nennvolumenstrom

Max. Fördermenge	Aktivkohle Patronen		Druckverlust bei Nennvolumenstrom	Maße (mm)					Anschluss	Gewicht	Bestell-Nr.	Preis
m³/h	Stk.	kg	Pa	A	B	T	H	C	Ø	kg		€
1800	9	19	100	800	917	700	700	500	500	29	**AKB 1800**	**1668,00**
2400	12	25	100	800	917	700	700	500	500	38	**AKB 2400**	**1946,00**
3200	16	34	100	800	917	700	700	500	500	49	**AKB 3200**	**2235,00**
5000	25	53	100	800	917	850	850	710	710	65	**AKB 5000**	**3316,00**
7200	36	76	100	800	917	1000	1000	900	900	95	**AKB 7200**	**4470,00**

Activated carbon box

For filtration and removal of odours from the exhaust air (e.g. kitchen exhaust air, industrial exhaust air, etc.). The granular activated carbon absorbs the odours. Very compact activated carbon module, with flexible installation options. Maximum temperature: +60°C at a humidity of 80 %.

- *material: housing made of galvanized steel sheet, robust construction*
- *simple connecting (spigot plate)*
- *high-quality activated carbon made of hard coal*
- *double-walled with a mineral wool insulation*
- *including aluminium prefilter with condensate tray*
- *inlcuding synthetic Z-line filter (F5)*
- *including inspection door, installation side can be changed*
- *pressure loss at nominal volume flow rate*

Max. discharge flow	Activated carbon cartridges		*Pressure loss at nomal volume flow rate*	*Dimensions (mm)*					*Connection*	Gewicht	*Order no.*	*Price*
m³/h	*Pcs.*	kg	Pa	A	W	D	H	C	Ø	kg		€
1800	9	19	100	800	917	700	700	500	500	29	**AKB 1800**	**1668,00**
2400	12	25	100	800	917	700	700	500	500	38	**AKB 2400**	**1946,00**
3200	16	34	100	800	917	700	700	500	500	49	**AKB 3200**	**2235,00**
5000	25	53	100	800	917	850	850	710	710	65	**AKB 5000**	**3316,00**
7200	36	76	100	800	917	1000	1000	900	900	95	**AKB 7200**	**4470,00**

Technische Änderungen und Bildabweichungen vorbehalten. / *Subject to technical changes and modification of illustrations.*

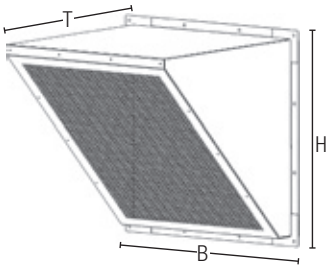

Ausblasstutzen 45° mit Gitter

- zum direkten Anschluss an das Aktivkohlemodul AKB 1800, 2400, 3200

Outlet connection piece 45° with grille

- *for direct connection to activated carbon module AKB 1800, 2400, 3200*

Für Aktivkohlemodul *For activated carbon box*	Maße (mm) *Dimensions (mm)*	Bestell-Nr. *Order no.*	Preis *Price*
	BxTxH/ *WxDxH*		€
AKB 1800, 2400, 3200	667x667x650	**AKB-A 4570**	**315,00**
AKB 5000	817x817x780	**AKB-A 4585**	**435,00**
AKB7200	967x967x930	**AKB-A 45100**	**585,00**

Artikel *Item*	Bestell-Nr. *Order no.*	Preis *Price*
		€
Aktivkohlepatrone, Gewicht: 2,3 kg Füllmenge, Maße: 145x455 mm/ *Activated carbon cartridge, weight: 2,3 kg fill quantity, Dimensions: 145x455 mm*	**CFC 1445**	**150,00**
Strickfilter für AKB 1800, 2400, 3200/*Mesh filter for AKB 1800, 2400, 3200*	**AKB-FFG 7070**	**103,00**
Strickfilter für AKB 5000/*Mesh filter for AKB 5000*	**AKB-FFG 8585**	**142,00**
Strickfilter für AKB 7200/*Mesh filter for AKB 7200*	**AKB-FFG 1010**	**162,00**
Synthetikfilter für AKB 1800, 2400, 3200/*Synthetic filter for AKB 1800, 2400, 3200*	**AKB-ZL 5959**	**63,00**
Synthetikfilter für AKB 5000/*Synthetic filter for AKB 5000*	**AKB-ZL 7474**	**87,00**
Synthetikfilter für AKB 7200/*Synthetic filter for AKB 7200*	**AKB-ZL 8989**	**103,50**
Wetterschutzdach für AKB 1800, 2400, 3200/*Weather protection hood for AKB 1800, 2400, 3200*	**AKB-D 7070**	**194,00**
Wetterschutzdach für AKB 5000/*Weather protection hood for AKB 5000*	**AKB-D 8585**	**241,00**
Wetterschutzdach für AKB 7200/*Weather protection hood for AKB 7200*	**AKB-D 1010**	**281,00**

Technische Änderungen und Bildabweichungen vorbehalten./ *Subject to technical changes and modification of illustrations.*

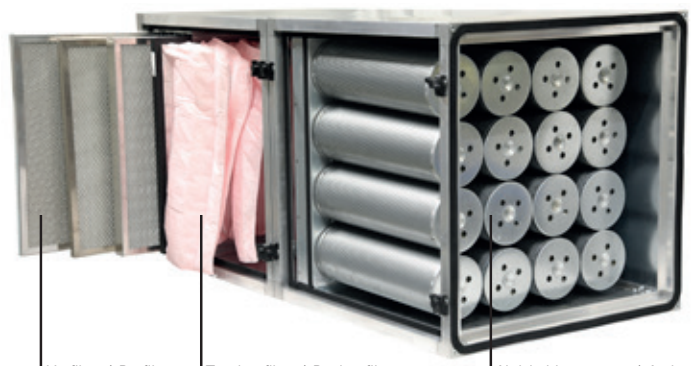

DW
Doppelwandig

DW

2 Teile, auch einzeln einsetzbar
2 parts, can also be used seperately

EW
Einwandig

EW

Aktivkohlebox

Zur Filterung und Reinigung von Gerüchen in der Abluft (z.B. Küchenabluft, Industrieabluft, etc.). Das Aktivkohlegranulat bindet die Gerüche. Sehr kompaktes Aktivkohlemodul, flexibel im Einbau. Maximale Temperatur: +60 °C bei 80% Luftfeuchtigkeit.

- Material: Gehäuse aus verzinktem Stahlblech, stabile Ausführung
- einfacher Anschluss (Bundkragen)
- doppelwandige Ausführung mit Mineralwollisolierung
- hochwertige Aktivkohle aus Steinkohle
- Patronenmantel aus Kunststoff (EW) / galvanisiertes Stahlblech (DW)
- Patronenlänge 450 mm, Ø 147 mm
- Schichtstärke: 26 mm
- inkl. Revisionstür, Einbauseite veränderbar
- Druckverlust bei Nennvolumenstrom
- Inklusive Diffusorkammern, Ø 400 mm

Max. Fördermenge	Filter	Druckverlust bei Nennvolumenstrom	Maße (mm)			Anschluss	Gewicht	Bestell-Nr.	Preis
m^3/h		Pa	B	T	H	Ø	kg		€
3200	2 x FFG 5959, 1 x FFG 59595, 1 x TFF 7113	130	695	695	695	400	34	**FB 3000 DW**	**1614,00**
3200	2 x FFG 5959, 1 x FFG 59595, 1 x TFF 7113	130	695	695	695	400	32	**FB 3000 EW**	**1260,00**

Max. Fördermenge	Aktivkohle Patronen		Druckverlust bei Nennvolumenstrom	Maße (mm)			Anschluss	Gewicht	Bestell-Nr.	Preis
m^3/h	Stk.	kg	Pa	B	T	H	Ø	kg		€
3200	16	44	70	695	695	695	400	76	**AKB 3000 DW**	**2076,00**
3200	16	44	70	695	695	695	400	74	**AKB 3000 EW**	**1720,00**

Zubehör und Ersatzteile/*Accessories and spare parts*

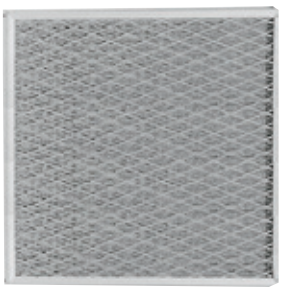

Fettfangfilter aus Aluminium

Aluminium grease filter

Maße (mm) *Dimensions (mm)*	Bestell-Nr. *Order no.*	Preis *Price*
BxTxH / *WxDxH*		€
592x20x592	**FFG 5959**	**73,00**
592x48x592	**FFG 59595**	**105,00**

Taschenfilter mit Kunststoffrahmen

Pocket filter with pladstic frame

Maße (mm) *Dimensions (mm)*	Bestell-Nr. *Order no.*	Preis *Price*
BxTxH / *WxDxH*		€
592x360x592	**TFF 7113**	**41,00**

Technische Änderungen und Bildabweichungen vorbehalten. / *Subject to technical changes and modification of illustrations.*

DW

FB 3000 DW

EW

FB 3000 EW

AKB 3000 DW

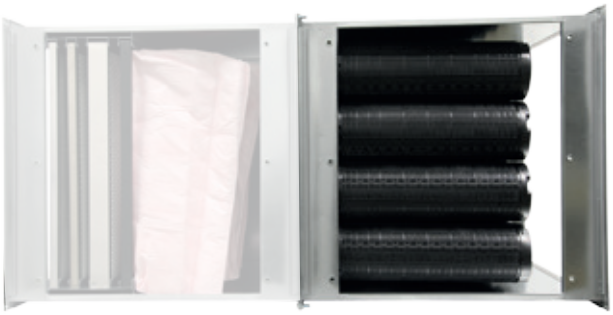

AKB 3000 EW

Activated carbon box

For filtering and cleaning odours in the exhaust air (e.g. kitchen exhaust air, industrial exhaust air, etc.). The activated carbon granulate binds the odours. Very compact activated carbon module, flexible in installation. Maximum temperature: +60 °C at 80% humidity.

- *Material: Housing made of galvanised sheet steel, sturdy design.*
- *simple connection (collar)*
- *double-walled design with mineral wool insulation*
- *high-quality activated carbon from hard coal*
- *Cartridge jacket made of plastic (EW) / galvanised sheet steel (DW)*
- *Cartridge length 450 mm, Ø 147 mm*
- *Layer thickness: 26 mm*
- *incl. inspection door, installation side changeable*
- *Pressure loss at nominal flow rate*
- *Including diffuser chambers, Ø 400 mm*

Max. discharge flow	*filters*	*Pressure loss at nomal volume flow*	*Dimensions (mm)*			*Connection*	*Weight*	*Order no.*	*Price*
m^3/h		Pa	B	T	H	Ø	kg		€
3200	2 x FFG 5959, 1 x FFG 59595, 1 x TFF 7113	130	695	695	695	400	34	**FB 3000 DW**	**1614,00**
3200	2 x FFG 5959, 1 x FFG 59595, 1 x TFF 7113	130	695	695	695	400	32	**FB 3000 EW**	**1260,00**

Max. discharge flow	Activated carbon cartridges		*Pressure loss at nomal volume flow*	*Dimensions (mm)*			*Connection*	*Weight*	*Order no.*	*Price*
m^3/h	Stk.	kg	Pa	B	T	H	Ø	kg		€
3200	16	44	70	695	695	695	400	76	**AKB 3000 DW**	**2076,00**
3200	16	44	70	695	695	695	400	74	**AKB 3000 EW**	**1720,00**

Zubehör und Ersatzteile/*Accessories and spare parts*

Maße (mm) *Dimensions (mm)*		*Bestell-Nr. Order no.*	*Preis Price*
L/*L*	Ø		€
450	145	**CFC 1445**	**69,00**
450	145	**CFC 1445-G**	**62,00**

Aktivkohlepatrone

Activated carbon cartridge

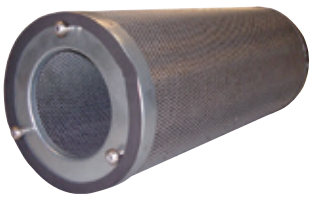

Traglast *Bearing load*	Maße (mm) *Dimensions (mm)*	Profil *Profile*	Gewicht *Weight*	*Bestell-Nr. Order no.*	*Preis Price*
kg	L	mm	kg		Stk./Pice €
130	800	30x30x3	13	**WKO 8023**	**37,00**
150	1000	30x30x3	15	**WKO 1003**	**42,00**
100	1300	30x30x3	19,5	**WKO 1303**	**48,00**

Wandkonsole

- schwere Ausführung
- Stahl, galvanisch verzinkt

Wall bracket

- *heavy duty type*
- *steel, galvanized*

Technische Änderungen und Bildabweichungen vorbehalten./ *Subject to technical changes and modification of illustrations.*

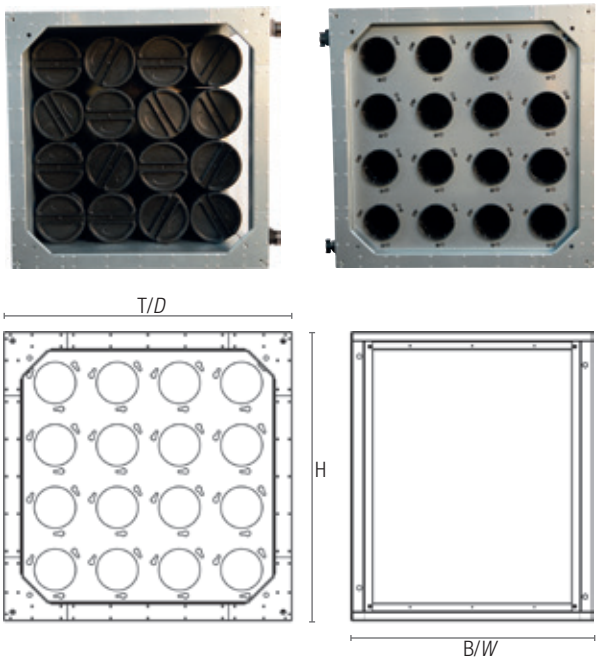

Aktivkohlebox

Zur Filterung und Reinigung von Gerüchen in der Abluft (z.B. Küchenabluft, Industrieabluft, etc.). Das Aktivkohlegranulat bindet die Gerüche. Sehr kompaktes Aktivkohlemodul und flexibel im Einbau. Maximale Temperatur: +60 °C bei 80% Luftfeuchtigkeit.

- Material: Gehäuse aus verzinktem Stahlblech, stabile Ausführung
- doppelwandig mit Mineralwollisolierung
- inkl. Anschluss für Ansaug-/Ausblasseite
- hochwertige Aktivkohle aus Steinkohle
- Patronenmantel aus Kunststoff
- Patronenlänge: 450 mm, Ø 147 mm
- Schichtstärke: 26 mm
- inkl. Revisionstür

Max. Fördermenge	Aktivkohle Patronen		Druckverlust bein Nennvolumenstrom	Maße (mm)			Gewicht	Bestell-Nr.	Preis
m³/h	Stk.	kg	Pa	B	T	H	kg		€
3000	16	44	200	586	695	695	74	**AKP 3000**	**2461,00**
5000	24	65	200	586	995	695	110	**AKP 5000**	**3408,00**
8000	48	130	200	586	999	1272	180	**AKP 8000**	**5705,00**
12000	96	260	200	586	1319	1172	380	**AKP 12000**	**8027,00**

Activated carbon box

For filtration and removal of odours from the exhaust air (e.g. kitchen exhaust air, industrial exhaust air, etc.). The granular activated carbon absorbs the odours. Very compact activated carbon module, with flexible installation options. Maximum temperature: +60°C at a humidity of 80 %.

- *material: housing made of galvanized steel sheet, robust construction*
- *double-walled with a mineral wool insulation*
- *including connection for inlet /outlet side*
- *high-quality activated carbon made of hard coal*
- *plastic cartridge shell*
- *cartridge length: 450 mm, Ø 147 mm*
- *layer thickness: 26 mm*
- *including inspection door*

Max. discharge flow	*Activated carbon cartridges*		*Pressure loss at nomal volume flow rate*	*Dimensions (mm)*			*Weight*	*Order no.*	*Price*
m³/h	Pcs.	kg	Pa	W	D	H	kg		€
3000	16	44	200	586	695	695	74	**AKP 3000**	**2461,00**
5000	24	65	200	586	995	695	110	**AKP 5000**	**3408,00**
8000	48	130	200	586	999	1272	180	**AKP 8000**	**5705,00**
12000	96	260	200	586	1319	1172	380	**AKP 12000**	**8027,00**

Technische Änderungen und Bildabweichungen vorbehalten. / *Subject to technical changes and modification of illustrations.*

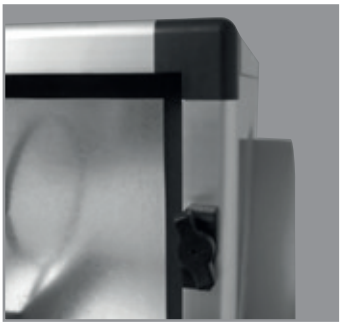

Aktivkohlebox

- Material: verzinktes Metallgehäuse, einwandig
- mit Montagetür
- Rahmen aus Aluminiumprofilen
- Ausgangsseite Anschluss: Ø 400 mm
- Eingangsseite: Ø 400 mm als (Diffusorkammer), Tiefe: 300/500 mm

Activated carbon box

- *material: galvanized metal housing, singel-walled*
- *with inspection door*
- *aluminium profile frame*
- *connection outlet side: Ø 400 mm*
- *inlet side: Ø 400 mm (as diffusor chamber), depth: 300/500 mm*

Aktivkohlepatrone *Activated carbon cartridge*		Maße Aktivkohlepatronen (mm) *Dimensions of activated carbon cartridges*		Frei ausbl. *Free air delivery*	Druckverlust *Pressure loss*	Maße (mm) *Dimensions (mm)*			Bestell-Nr. *Order no.*	Preis *Price*
Stk./*Pcs.*	kg pro Stk./*kg per pcs.*	L	Ø	m³/h	Pa	B/*W*	T/*D*	H		€
1	25	500	400	800	125	700	600	600	**AKB 801**	**1072,00**
1	40	750	400	1200	125	950	600	600	**AKB 1201**	**1439,00**
1	50	1000	400	1600	125	1200	600	600	**AKB 1601**	**1776,00**
1	58	1250	400	2000	125	1450	600	600	**AKB 2001**	**2107,00**
1	71	1500	400	2400	125	1700	600	600	**AKB 2401**	**2468,00**

Aktivkohlepatrone *Activated carbon cartridge*		Maße Aktivkohlepatronen (mm) *Dimensions of activated carbon cartridges*		Frei ausbl. *Free air delivery*	Druckverlust *Pressure loss*	Maße (mm) *Dimensions (mm)*			Bestell-Nr. *Order no.*	Preis *Price*
Stk./*Pcs.*	kg(2 Stk.) / *kg(2 pcs.)*	L	Ø	m³/h	Pa	B/*W*	T/*D*	H		€
2	50	500	400	1600	125	700	1000	900	**AKB 1602**	**2005,00**
2	80	750	400	2400	125	950	1000	900	**AKB 2402**	**2688,00**
2	100	1000	400	3200	125	1200	1000	900	**AKB 3202**	**3312,00**
2	116	1250	400	4000	140	1450	1000	900	**AKB 4002**	**3921,00**
2	142	1500	400	4800	150	1700	1000	900	**AKB 4802**	**4582,00**

Zubehör und Ersatzteile/*Accessories and spare parts*

Aktivkohlepatrone

Actviated carbon cartridge

Aktivkohlefüllmenge Activated carb. fill quantity		Aktivkohlepatrone *Activated carbon cartridge*	Aktivkohlepatronen Maße (mm) *Dimensions of activated carbon cartridges*		Frei ausbl. *Free air delivery*	Druckverlust *Pressure loss*	Bestell-Nr. *Order no.*	Preis *Price*
Stk./*Pcs.*	kg pro Stk./*kg per pcs.*	kg/Stk./*kg per pcs.*	L	Ø	m³/h	Pa		€
1	19	25	500	400	800	125	**AKB 801-P**	**423,00**
1	29	40	750	400	1200	125	**AKB 1201-P**	**559,00**
1	39	50	1000	400	1600	125	**AKB 1601-P**	**664,00**
1	48	58	1250	400	2000	125	**AKB 2001-P**	**763,00**
1	58	71	1500	400	2400	125	**AKB 2401-P**	**893,00**

Technische Änderungen und Bildabweichungen vorbehalten./ *Subject to technical changes and modification of illustrations.*

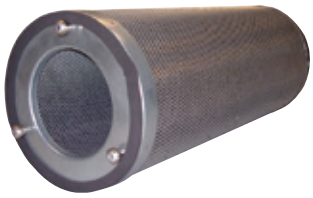

Aktivkohlepatrone

- 3,2 kg Inhalt
- Filterleistung je Patrone: 200 m³/h ≤ 3 m/s

Activated carbon cartridge

- *contains 3,2 kg*
- *filter performance of each cartridge: 200 m³/h ≤ 3 m/s*

Maße (mm) *Dimensions (mm)*		Bestell-Nr. *Order no.*	Preis *Price*
Ø	L		
160	400	**CFC 1640**	**101,00**

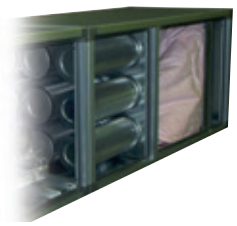

Filtereinheit

- bestehend aus: Aktivkohle-patronen und Taschenfilter

Filter unit

- *consisting of activated carbon cartridges and pocket filter*

für Modell *for model*	Maße (mm) *Dimensions (mm)*	Filterrahmen *Filter frame*	Kohle *Carbon*	Bestell-Nr. *Order no.*	Preis *Price*
	BxTxH/ *WxDxH*	Stk./*Pcs.*	kg		€
ALR 3000	1400x670x670	9	28	**ALR 3050**	**1591,00**
ALR 4500	1400x980x670	14	45	**ALR 4550**	**2444,00**
ALR 6000	1400x1280x750	18	58	**ALR 6050**	**3059,00**
ALR 7500	1400x1590x850	23	74	**ALR 7550**	**3525,00**
ALR 9000	1400x1280x980	28	97	**ALR 9050**	**4886,00**
ALR 12000	1400x1280x1280	36	115	**ALR 1250**	**5005,00**

Aktivkohleschaumplatte

- Aktivkohleschaum: Porengröße PPI 30
- Kohle: Carbon "B"

Activated carbon foam sheet

- *activated carbon foam: porosity PPI 30*
- *coal: carbon "B"*

Maße (mm) *Dimensions (mm)*	Bestell-Nr. *Order no.*	Preis *Price*
BxTxH/ *WxDxH*		€
280x280x16	**CFC 2828**	**42,00**

Aktivkohlegranulat im Sack

Granular activated carbon in a bag

Gewicht *Weight*	Bestell-Nr. *Order no.*	Preis *Price*
kg		€
25	**ATK 2500**	**200,00**

Diffusorkammer für An-saug- und Ausblasseite

- Reduzierung der Luftgeschwindigkeit auf unter 3 m/s (Reinigungsoptimierung)
- mit Flansch 20 mm

Diffusor chamber for inlet and outlet side

- *reduction of air velocity to less than 3 m/s (cleaning optimization)*
- *with 20 mm flange*

Für Modell *For model*	Maße (mm) *Dimensions (mm)*		Menge *Quantity*	Bestell-Nr. *Order no.*	Preis *Price*
	BxTxH/WxDxH	Ø	Stk./*Pcs.*		€
ALR 3000	670x670x500	400	2	**DFK 3000**	**370,00**
ALR 4500	980x670x500	400	2	**DFK 4500**	**458,00**
ALR 6000	1280x750x500	400	2	**DFK 6000**	**472,00**
ALR 7500	1590x850x750	400	2	**DFK 7500**	**612,00**
ALR 9000	1280x980x750	400	2	**DFK 9000**	**567,00**
ALR 12000	1280x1280x750	400	2	**DFK 1200**	**647,00**
ECO 1400	700x400x500	300	2	**DFK 7040**	**380,00**
ECO 2500	700x700x500	300	2	**DFK 2500**	**406,00**
ECF 1400	700x450x500	300	2	**DFK 7045**	**396,00**
ECF 2500	700x700x500	300	2	**DFK 2500**	**406,00**

Wandkonsole

- schwere Ausführung
- Stahl, galvanisch verzinkt

Wall bracket

- *heavy duty type*
- *steel, galvanized*

Traglast *Bearing load*	Maße (mm) *Dimensions (mm)*	Profil *Profile*	Gewicht *Weight*	Bestell-Nr. *Order no.*	Preis *Price*
kg	L	mm	kg		Stk./*Pice* €
290	500	30x30x3	7,2	**WKO 5023**	**27,00**
240	600	30x30x3	8,3	**WKO 6023**	**29,00**
130	800	30x30x3	13	**WKO 8023**	**37,00**
150	1000	30x30x3	15	**WKO 1003**	**42,00**
100	1300	30x30x3	19,5	**WKO 1303**	**48,00**

Technische Änderungen und Bildabweichungen vorbehalten. / *Subject to technical changes and modification of illustrations.*

Maße (mm) *Dimensions (mm)*	Bestell-Nr. *Order no.*	Preis *Price*
BxTxH/ *WxDxH*		€
592x48x287	**CFI 2960**	**60,00**
592x48x592	**CFI 6060**	**88,00**

Netzfilter aus Edelstahl
Stainless steel grid filter

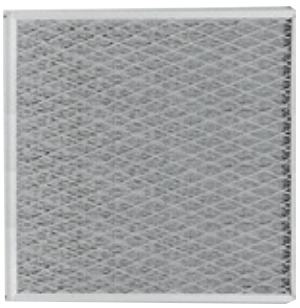

Maße (mm) *Dimensions (mm)*	Bestell-Nr. *Order no.*	Preis *Price*
BxTxH/ *WxDxH*		€
592x48x287	**FFC 59285**	**153,00**
592x48x592	**FFC 59595**	**173,00**

Strickfilter aus Edelstahl
Stainless steel mesh filter

Maße (mm) *Dimensions (mm)*	Bestell-Nr. *Order no.*	Preis *Price*
BxTxH/ *WxDxH*		€
592x48x287	**FFG 59285**	**91,00**
592x48x592	**FFG 59595**	**105,00**

Fettfangfilter aus Aluminium
Aluminium grease filter

Maße (mm) *Dimensions (mm)*	Bestell-Nr. *Order no.*	Preis *Price*
BxTxH/ *WxDxH*		€
592x48x287	**CFS 2960**	**40,00**
592x48x592	**CFS 6060**	**57,00**

Synthetikfilter
- Filterklasse G4

Synthetic filter
- *filter class G4*

Maße (mm) *Dimensions (mm)*	Frei ausblasend *Free air delivery*	Filterkas. Filter class	Taschenanz. *No. of pockets*	Bestell-Nr. *Order no.*	Preis *Price*
BxTxH/ *WxDxH*	m^3/h				€
592x287x600	1700-2100	G4	3	**TFG 4126**	**29,00**
592x592x600	3400-4250	G4	6	**TFG 4116**	**41,00**
592x287x600	1700-2100	M5	3	**TFF 5126**	**35,00**
592x592x600	3400-4250	M5	6	**TFF 5116**	**52,00**
592x287x600	1700-2100	F7	3	**TFF 7126**	**36,00**
592x592x600	3400-4250	F7	6	**TFF 7116**	**56,00**

Taschenfilter
- Filterklasse:
  G4: ISO COARSE 75 %
  M5: ISO COARSE 90 %
  F7: ISO ePM10 75 %

Pocket filter
- *filter class:*
  G4: ISO COARSE 75 %
  M5: ISO COARSE 90 %
  F7: ISO ePM10 75 %

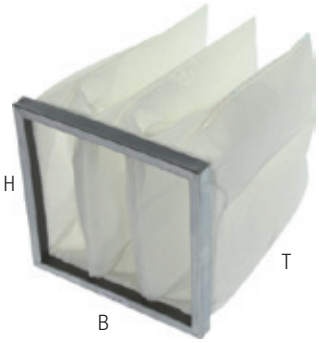

Maße (mm) *Dimensions (mm)*		Filterkassetten *Filter class*	Bestell-Nr. *Order no.*	Preis *Price*
BxTxH/ *WxDxH*	Ø	Typ/ *Type*		€
201x239	100-160	G3	**LFV 1133**	**26,00**
301x326	200-250	G3	**LFV 1633**	**40,00**
501x514	315-400	G3	**LFV 2133**	**45,00**

Vlies-Luftfilter
- Vliesfilter mit Drahtrahmen
- 1 Pack = 5 Stück
- Filterklasse:
  G3: ISO COARSE 45 %

Fleece air filter
- *fleece filter G3 with wire frame*
- *1 pack = 5 pieces*
- *filter class:*
  G3: ISO COARSE 45 %

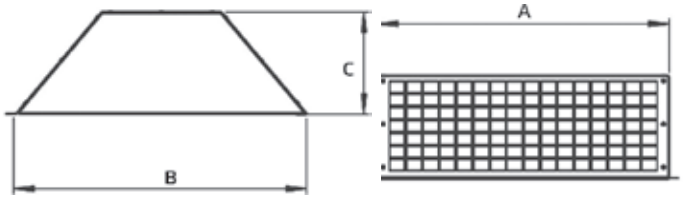

Maße (mm) *Dimensions (mm)*	Gewicht *Weight*	Bestell-Nr. *Order no.*	Preis *Price*
AxBxC	kg		€
365x380x202	2,5	**WSH 3636**	**123,00**
572x572x201	4,4	**WSH 5757**	**173,00**
758x769x222	6,6	**WSH 7575**	**222,00**

Wetterschutzhaube für Ventilatoren, absaugseitig
- Material: verzinktes Stahlblech
- mit Vogelschutzgitter
- Ausblassstutzen eckig
- Neigung: 45 °C

Weather protection hood for fans, for the discharge side
- *material: galvanized steel sheet*
- *with bird screen*
- *rectangular outlet connection piece*
- *slope: 45°*

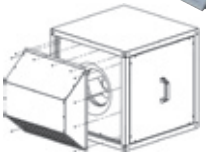

Technische Änderungen und Bildabweichungen vorbehalten. / *Subject to technical changes and modification of illustrations.*

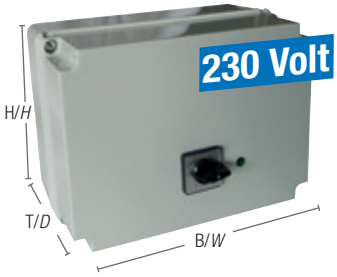

Mehrfunktionsdrehzahlregler

- Drehzahlregler für Elektro- und Gasgeräte
- Inklusive Motorschutz für den Ventilator
- Lichtschalter für Haubenbeleuchtung
- Gas-Magnetventil-Direktanschluss
- Mit eigener Absicherung (2 A)

Multifunctional speed controller

- *speed controller for electrical and gas appliances*
- *including motor protection for the fan*
- *light switch for hood illumination*
- *direct connection for gas solenoid valve*
- *with built-in fuse protection (2 amp)*

Maße (mm) *Dimensions (mm)*			Spannung *Voltage*	Stromaufnahme *Current consumption*	Geschwindigkeit *Speed*	Gewicht *Weight*	Bestell-Nr. *Order no.*	Preis *Price*
B/*W*	T/*D*	H/*H*	V	A	Stufen/*Steps*	kg		€
260	190	210	230	3	5	4,8	**RAE 0300**	**192,00**
260	190	210	230	5	5	5,5	**RAE 0500**	**217,00**
260	190	210	230	7	5	6,1	**RAE 0700**	**244,00**
320	210	240	230	10	5	9,6	**RAE 1000**	**325,00**
320	210	240	230	15	5	12,8	**RAE 1500**	**478,00**

Geräteschalter

- Für Aufputzmontage
- Abschließbar

Appliance switch/Isolator

- *for surface mounting*
- *lockable*

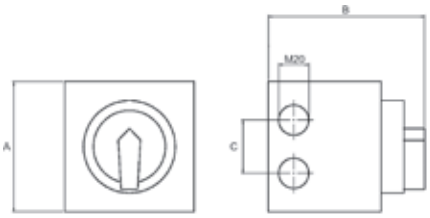

Montage/*mounting:*

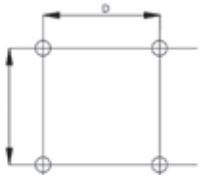

Maße (mm) *Dimensions (mm)*				Pole Poles	Hauptkontakt Main contact	Spannung *Voltage*	Stromaufnahme *Current consumption*	Leistung *Power*	Gewicht *Weight*	Bestell-Nr. *Order no.*	Preis *Price*
A	B	C	D		Schließer/*NO contact*	V/P/Hz	A	max. kW	kg		€
86	97	34	6	6	3	400/3/50	16	5,5	0,25	**GSR 0202**	**81,00**

Geräteschalter

- Für Aufputzmontage

Appliance switch/Isolator

- *for surface mounting*

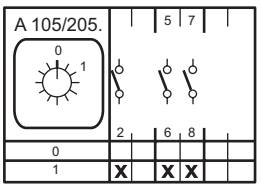

Maße (mm) *Dimensions (mm)*				Pole *Poles*	Hauptkontakt *Main contact*	Spannung *Voltage*	Stromaufnahme *Current consumption*	Leistung *Power*	Gewicht *Weight*	Bestell-Nr. *Order no.*	Preis *Price*
A	B	C	D		Schließer/*NO contact*	V/P/Hz	A	max. kW	kg		€
68	97	26	55	3	3	400/3/50	16	5,5	0,25	**GSR 0505**	**60,00**

Differenzdruck-Wächter

Differential pressure sensor

Windfahnen-Relais, mechanisch

Air flow sensing relay, mechanical

Messbereich *Measuring range*	Schaltdifferenz *Switching differential*	Bestell-Nr. *Order no.*	Preis *Price*
Pa	Pa		€
20 – 200	10	**DDW 20200**	**70,00**
50 – 500	20	**DDW 50500**	**70,00**

Einschaltwert *Switch-on value*	Ausschaltwert *Switch-off value*	Bestell-Nr. *Order no.*	Preis *Price*
m/s (min./max.)	m/s (min./max.)		€
2 – 9,2	1 – 8	**WFR 0230**	**184,0**

Technische Änderungen und Bildabweichungen vorbehalten. / *Subject to technical changes and modification of illustrations.*

Gewinde (mm) *Thread (mm)*	Maße (mm) *Dimensions (mm)*	VE *PU*	Bestell-Nr. *Order no.*	Preis *Price*
	BxH/*WxH*	Stk./*Pcs.*		Stk./*Pcs.* €
2x M8	40x30	1	PUF 4040	15,60

Schwingungsdämpfer
- mit 2 Gewindestiften

Vibration damper
- *with 2 set screws*

Maße (mm) *Dimensions (mm)*	Bestell-Nr. *Order no.*	Preis *Price*
Ø		2 Stk./*2 Pcs.* €
100	RMS 1000	20,80
125	RMS 1250	22,00
160	RMS 1600	26,00
200	RMS 2000	29,00
250	RMS 2500	31,00
280	RMS 2800	36,00
315	RMS 3150	37,00
355	RMS 3550	41,00
400	RMS 4000	44,00

Verbindungsmanschette
- Material: verzinktes Stahlblech
- Montageklammern mit zwei Schrauben zum Fixieren
- einfacher Ein- und Ausbau
- mit Neopren-Dichtung als Schwingungsdämpfung
- 1 Pack = 2 Stück

Connection clamp
- *material: galvanized steel sheet*
- *mounting clamps with two fixing screws*
- *simple installation and removal*
- *with neoprene seal as vibration damper*
- *1 package = 2 pieces*

Maße (mm) *Dimensions (mm)*			Temperaturbereich *Temperature range*	Bestell-Nr. *Order no.*	Preis *Price*
Ø	L	L_T Tuch/*Canvas*	°C		€
200	150	60	-30/+80	STR 2000	40,00
250	150	60	-30/+80	STR 2500	46,00
300	150	60	-30/+80	STR 3000	49,00
315	150	60	-30/+80	STR 3150	51,00
355	150	60	-30/+80	STR 3550	52,00
400	150	60	-30/+80	STR 4000	64,00

Segeltuchstutzen, rund

Canvas connector, round

Maße (mm) *Dimensions (mm)*	Druckverlust *Pressure loss*	Luftmenge b. Luftstrom *Air volume at air stream*	Bestell-Nr. *Order no.*	Preis *Price*
Ø	Pa	m^3/h		€
100	20	120	WSH 1000	33,00
125	20	150	WSH 1250	39,00
160	20	210	WSH 1600	53,00
200	20	350	WSH 2000	92,00

Wetterschutzhaube aus Edelstahl
- mit Abdeckhaube und Montagestutzen

Stainless steel weather protection hood
- *with cover cap and connection piece for installation*

Inhalt *Contents*	Farbe *Colour*	Temperatur *Temperature*	Bestell-Nr. *Order no.*	Preis *Price*
ml		°C		Stk./*Pcs.* €
310	grau/*grey*	-40/+100	DMA 3101	13,80

Dichtmasse
- auf Butyl Basis, ungiftig
- wetterbeständig
- sehr alterungsbeständig

Sealing compound
- *made of butyl, non-toxic*
- *weatherproof*
- *resistant to age*

Maße (mm) *Dimensions (mm)*	Temperatur *Temperature*	Bestell-Nr. *Order no.*	Preis *Price*
B/*W*	°C		Stk./*Pcs.* €
400	-0/+300	ZSD 4001	14,00

Zinkspray
- silberfarbig,
- FCKW- und CKW-frei
- 99% reiner Zink
- 18 Monate lagerfähig

Cornett spray
- *silver-coloured*
- *free of CFC and CHC*
- *99% pure cornett*
- *storable for 18 months*

Technische Änderungen und Bildabweichungen vorbehalten. / *Subject to technical changes and modification of illustrations.*

Aluminium-Klebeband

- Rolle 50 m
- mit PE-Folienabdeckung
- zum Verkleben von Aluminium kaschierten Mineralfaserprodukten

Aluminium adhesive tape

- *roll 50 m*
- *covered with PE foil*
- *for gluing mineral fibre products coated with aluminium*

Maße (mm) *Dimensions (mm)*	Temperatur *Temperature*	Bestell-Nr. *Order no.*	Preis *Price*
B/*W*	°C		Stk./*Pcs.* €
50	+80	**ALU 5050**	**9,80**

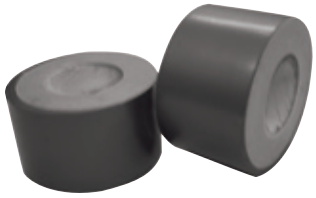

PVC-Klebeband für innen

- Rolle 33 m
- Klebekraft 2,6 N/cm

PVC adhesive tape for indoor use

- *roll 33 m*
- *adhesive power 2,6 N/cm*

Maße (mm) *Dimensions (mm)*	Temperatur *Temperature*	Bestell-Nr. *Order no.*	Preis *Price*
B/*W*	°C		Stk./*Pcs.* €
50	-30/+80	**PVC 5033**	**7,40**

Lochband

- Rolle: 10 m
- Stärke: 0,8 mm

Perforated strap

- *roll: 10 m*
- *thickness: 0,8 mm*

Maße (mm) *Dimensions (mm)*		Bestell-Nr. *Order no.*	Preis *Price*
Ø Loch/*Hole*	B/*W*		Stk./*Pcs.* €
8,5	25	**LOB 1025**	**19,80**

Lochband, beschichtet

- Rolle: 10 m, galvanisch verzinkt
- Stärke: 0,8 mm
- mit PVC-Beschichtung

Perforated strap, coated

- *roll:10 m, galvanized*
- *thickness: 0,8 mm*
- *with PVC coating*

Maße (mm) *Dimensions (mm)*		Bestell-Nr. *Order no.*	Preis *Price*
Ø Loch/*Hole*	B/*W*		Stk./*Pcs.* €
8,5	27	**LOB 1027**	**35,00**

Blindnieten

- Flachkopf DIN 7337
- Niete aus Alu
- Dorn aus Stahl

Blind rivets

- *flat head DIN 7337*
- *rivet made of aluminium*
- *mandrel made of steel*

Maße (mm) *Dimensions (mm)*		VE *PU*	Bestell-Nr. *Order no.*	Preis *Price*
Ø	L	Stk./*Pcs.*		VE/*PU* €
4	10	1000	**BINI 0410**	**70,00**

Magnetspannfutter

- mit Sechskantkopf
- aus Stahl, galvanisch verzinkt

Magnetic chuck

- *with hexagon head*
- *made of steel, galvanized*

Maße (mm) *Dimensions (mm)*	VE *PU*	Bestell-Nr. *Order no.*	Preis *Price*
Ø	Stk./*Pcs.*		Stk./*Pcs.* €
4,2	1	**MSF 4201**	**18,00**

Selbstbohrschrauben

- mit Sechskantkopf
- aus Stahl, galvanisch verzinkt

Self-drilling screws

- *with hexagon head*
- *made of steel, galvanized*

Maße (mm) *Dimensions (mm)*		VE *PU*	Bestell-Nr. *Order no.*	Preis *Price*
Ø	L	Stk./*Pcs.*		VE/*PU* €
4,2	16	500	**SBS 4216**	**19,90**

Technische Änderungen und Bildabweichungen vorbehalten. / *Subject to technical changes and modification of illustrations.*

Kaltschrumpfband für innen

- aus PE-Butyl
- Rolle: 15 m, grau
- Brandklasse B2 nach DIN 4102
- für dauerhaftes Abdichten von flexiblen und starren Rohrleitungen aus verzinktem Stahlblech

Cold-shrink tape for indoor use

- *made of polyethylene butyl*
- *roll: 15 m, grey*
- *fire class B2 according to German DIN 4102*
- *for permanent sealing of flexible and rigid ducts made of galvanized steel sheet*

Maße (mm) *Dimensions (mm)*	Temperatur *Temperature*	Bestell-Nr. *Order no.*	Preis *Price*
B/*W*	°C		Stk./*Pcs.* €
50	-30/+80	**KSB 5015**	**32,00**

Kaltschrumpfband für außen

- Aluminium, kaltverschweißt
- aus Aluminium-Butyl
- kaltverschweißt
- Rolle: 10 m
- Brandklasse B2 nach DIN 4102
- für dauerhaftes Abdichten von flexiblen und starren Rohrleitungen aus verzinktem Stahlblech

Cold-shrink tape for outdoor use

- *made of aluminium butyl, cold-welded*
- *roll:10 m*
- *fire class B2 according to German DIN 4102*
- *for permanent sealing of flexible and rigid ducts made of galvanized steel sheet*

Maße (mm) *Dimensions (mm)*	Temperatur *Temperature*	Bestell-Nr. *Order no.*	Preis *Price*
B/*W*	°C		Stk./*Pcs.* €
50	-30/+80	**KSB 5015AL**	**32,00**

Maße (mm) *Dimensions (mm)*		Bestell-Nr. *Order no.*	Preis *Price*
Ø	L		Stk./*Pcs.* €
8	1000	**GWS 0810**	**2,10**
10	1000	**GWS 1010**	**2,90**
10/V2A	1000	**GWE 1010**	**15,60**

Gewindestangen

- DIN 976
- Stahl, galvanisch verzinkt
- Edelstahl GWE

Threaded rods

- *German DIN 976*
- *steel, galvanized*
- *model GWE made of stainless steel*

Maße (mm) *Dimensions (mm)*		Bestell-Nr. *Order no.*	Preis *Price*
Ø	L		Stk./*Pcs.* €
8	30	**DMS 8030**	**0,80**
10	30	**DMS 1030**	**1,00**
10/V2A	30	**DME 1030**	**9,60**

Distanzmuffe

- Sechskantform
- Stahl, galvanisch verzinkt

Spacer sleeve

- *hexagon shape*
- *steel, galvanized*

Maße (mm) *Dimensions (mm)*		VE *PU*	Bestell-Nr. *Order no.*	Preis *Price*
Stärke/*THK*	Ø	Stk./*Pcs.*		VE/*PU* €
2	8,4/25	100	**KFS 0825**	**9,40**
2	10,5/25	100	**KFS 1025**	**10,60**

Kotflügelscheibe

- DIN 522
- Stahl, galvanisch verzinkt

Washers

- *German DIN 522*
- *steel, galvanized*

Maße (mm) *Dimensions (mm)*		Bestell-Nr. *Order no.*	Preis *Price*
Ø	L		Stk./*Pcs.* €
8	100	**STS 1208**	**0,70**
10	100	**STS 1213**	**0,80**
10/V2A	100	**STE 1211**	**5,40**

Maße (mm) *Dimensions (mm)*		VE *PU*	Bestell-Nr. *Order no.*	Preis *Price*
Ø	L	Stk./*Pcs.*		VE/*PU* €
8	120	100	**STS 1201**	**40,00**
10	120	100	**STS 1211**	**45,00**

Stockschrauben

- Stahl, galvanisch verzinkt
- Edelstahl STE

Hanger bolts

- *steel, galvanized*
- *model STE made of stainless steel*

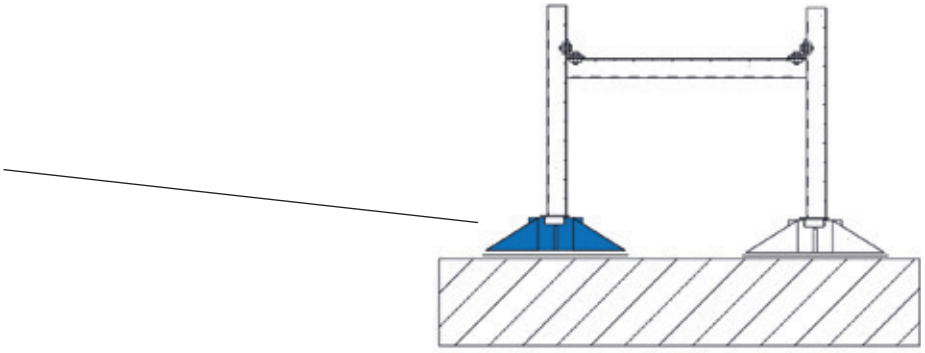

Montagesockel für Flachdächer

- gute Gewichtsverteilung
- Lastaufnahme ohne Dachbeschädigung
- Material: Kunststoff (Polypropylen)
- inklusive separater Antirutschmatte
- Grundfläche 304 x 304 mm oder 456 x 456 mm
- Temperaturbeständigkeit: -20° C bis +70° C

Inhalt	Bestell-Nr.	Preis
		€
Set bestehend aus: 4 x MSF 3030 + Montagematerial (siehe Skizze)	**MBF 3840 S**	**261,00**
Set bestehend aus: 4 x MSF 4646 + Montagematerial (siehe Skizze)	**MBF 3840 L**	**343,00**
Montageschiene, C-Profil, mit Lochung, 3000 x 38 x 40 mm	**MSC 3840**	**30,00**
2 x Montagesockel, 304 x 304 mm	**MSF 3030**	**176,00**
2 x Montagesockel, 456 x 456 mm	**MSF 4646**	**258,00**

Mounting base for flat roofs

- *good weight distribution*
- *Load bearing without roof damage*
- *Material: plastic (polypropylene)*
- *including separate anti-slip mat*
- *Base area 304 x 304 mm or 456 x 456 mm*
- *Temperature resistance: -20° C to +70° C*

Content	*Order no.*	*Price*
		€
Set consisting of: 4 x MSF 3030 + mounting material (see sketch)	**MBF 3840 S**	**261,00**
Set consisting of: 4 x MSF 4646 + mounting material (see sketch)	**MBF 3840 L**	**343,00**
Mounting rail, C-profile, with perforation, 3000 x 38 x 40 mm	**MSC 3840**	**30,00**
2 x Mounting base, 304 x 304 mm	**MSF 3030**	**176,00**
2 x Mounting base, 456 x 456 mm	**MSF 4646**	**258,00**

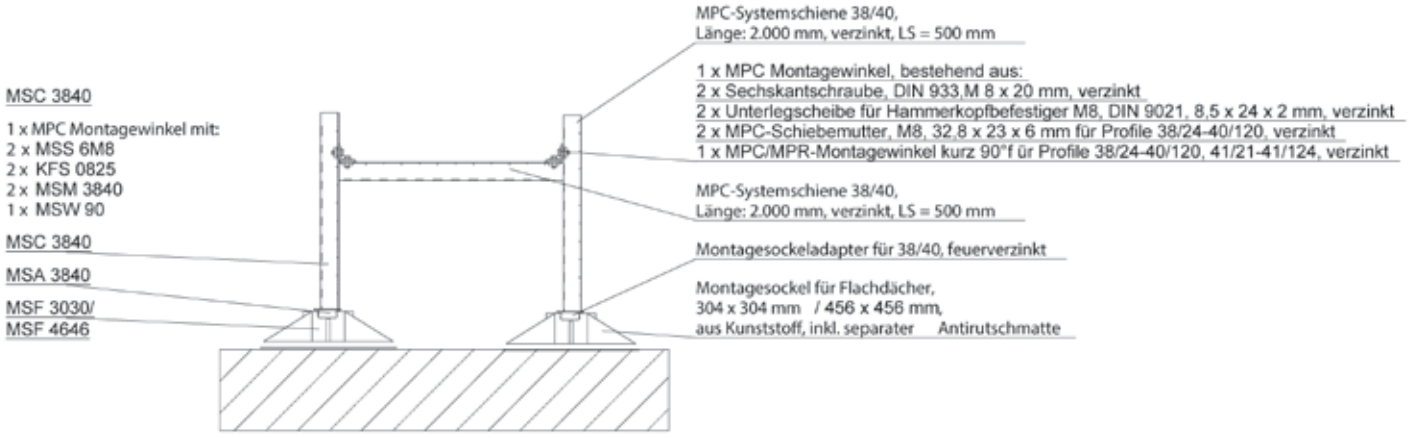

Technische Änderungen und Bildabweichungen vorbehalten. / *Subject to technical changes and modification of illustrations.*

Ventilatoren für Be- und Entlüftung

Fans for ventilation

Pulverbeschichtung
Das Gehäuse ist in einem freundlichen Lichtgrau (RAL 7035) beschichtet

Powder coating
The housing is coated in a friendly light grey colour (RAL 7035)

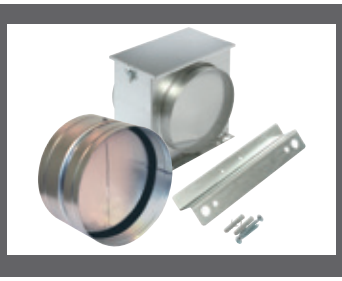

Umfangreiches Zubehör
Ein breites Zubehör bietet die Möglichkeit, vielfältige Lüftungsaufgaben professionell und flexibel zu lösen.

Wide range of accessories
A large range of accessories offers many flexible and professional solutions for different ventilation tasks

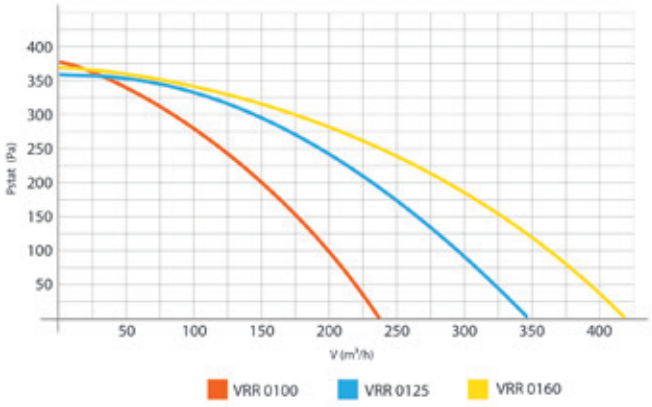

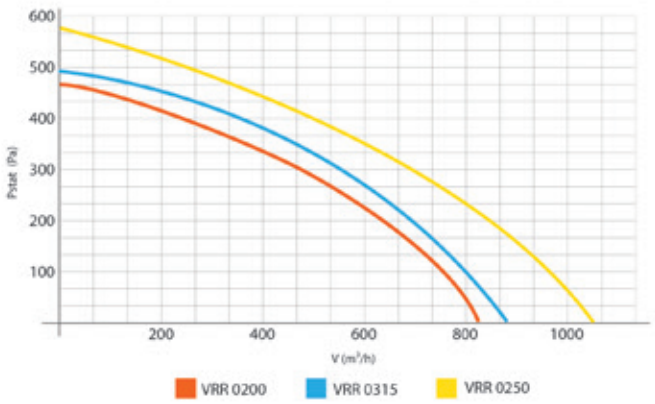

230 Volt

VRR 0100
VRR 0125

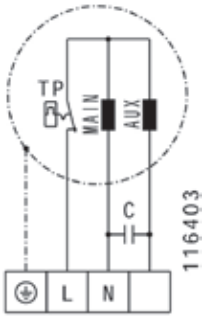

VRR 0160
VRR 0315

VRR 0200
VRR 0250

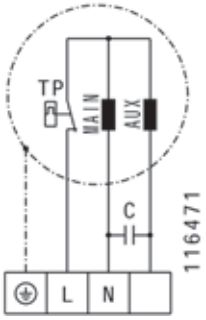

Zubehör/*Accessories*

Montagekonsole für Rohrlüfter
- Material: Stahlblech, verzinkt

Mounting console for pipe fan
- *Material: galvanized steel sheet*

Für Modell *For model*	Für Rohrmaße (mm) *Tube dim. (mm)*	Bestell-Nr. *Order no.*	Preis *Price*
	Ø		€
VRR 0100, VRR 0125, VRR 0160	100 – 160	**VRR-MRS 1**	**12,00**
VRR 0200, VRR 0250, VRR 0315	200 – 315	**VRR-MRS 2**	**16,80**

Technische Änderungen und Bildabweichungen vorbehalten. / *Subject to technical changes and modification of illustrations.*

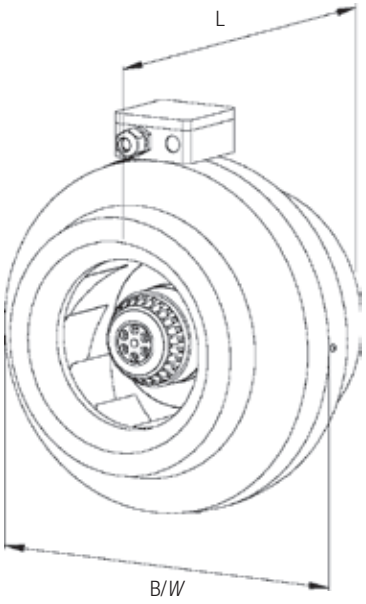

Rohrventilator für Rohrkänale, Außenläufer

- spannungssteuerbar, integrierter Thermokontakt
- Gehäuse aus Stahl, RAL 7035, ISO-Klasse F
- Kondensator intern verschaltet
- Anschlussklemmkasten außen
- Spannung: 230/1/50

Volumen-strom	Druck	Schall*	Leistungs-aufnahme	Fördermitteltemp./ Umgebungstemp.	Strom-aufnahme		Spannung	Drehzahl	Maße (mm)			Gewicht	Regler	Bestell-Nr.	Preis
m³/h	Pa	db (A)	W	°C	Polzahl	A	V/PH/Hz	1/min	L	B	Ø	kg			€
240	370	31	45	70/70	2	0,3	230/1/50	2800	209	245	100	2,9	RAE 0301	**VRR 0100**	**135,00**
350	360	30	47	70/70	2	0,3	230/1/50	2760	193	245	125	2,7	RAE 0301	**VRR 0125**	**140,00**
460	360	28	49	70/70	2	0,3	230/1/50	2750	205	270	160	3,2	RAE 0301	**VRR 0160**	**150,00**
810	460	36	100	70/70	2	0,5	230/1/50	2720	226,5	344	200	4,2	RAE 0301	**VRR 0200**	**180,00**
890	480	39	100	60/60	2	0,5	230/1/50	2720	235	344	250	4,3	RAE 0301	**VRR 0250**	**194,00**
1140	570	37	164	60/60	2	0,9	230/1/50	2890	253,5	315	315	5,7	RAE 0301	**VRR 0315**	**258,00**

*Gehäuseabstrahl-Schalldruckpegel aus 4 Meter Entfernung

Tube fan for ducts, external rotor motor

- *voltage is controllable, integrated thermo contact*
- *housing consists of steel, RAL 7035, ISO-claess F*
- *Condensor internally wired*
- *terminal box outside*
- *voltage: 230/1/50*

Volume flow	*Pres*	*Noise**	*Power consumption*	*Conveying media temp./ Ambient temp.*	*Current consumption*		*Voltage*	*Rotation speed*	*Dimensions (mm)*			*Weight*	*Controller*	*Order no.*	*Price*
m³/h	Pa	db (A)	kW	°C	no. of poles	A	V/PH/Hz	1/min	L	W	Ø	kg			€
240	370	31	45	70/70	2	0,3	230/1/50	2800	209	245	100	2,9	RAE 0301	**VRR 0100**	**135,00**
350	360	30	47	70/70	2	0,3	230/1/50	2760	193	245	125	2,7	RAE 0301	**VRR 0125**	**140,00**
460	360	28	49	70/70	2	0,3	230/1/50	2750	205	270	160	3,2	RAE 0301	**VRR 0160**	**150,00**
810	460	36	100	70/70	2	0,5	230/1/50	2720	226,5	344	200	4,2	RAE 0301	**VRR 0200**	**180,00**
890	480	39	100	60/60	2	0,5	230/1/50	2720	235	344	250	4,3	RAE 0301	**VRR 0250**	**194,00**
1140	570	37	164	60/60	2	0,9	230/1/50	2890	253,5	315	315	5,7	RAE 0301	**VRR 0315**	**258,00**

**Acoustic pressure level of housing radiation from a distance of 4 meters*

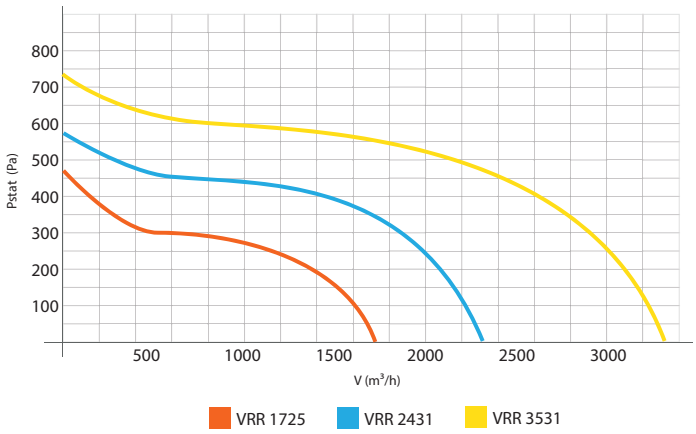

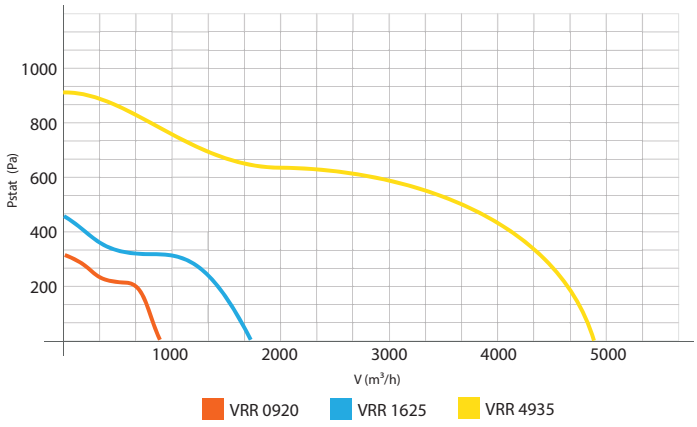

230 Volt

VRR 1725
VRR 2431
VRR 3531

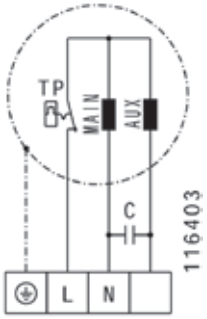

VRR 4935

VRR 0920

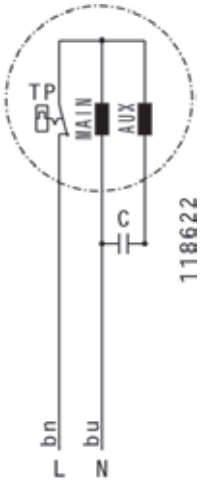

VRR 1625

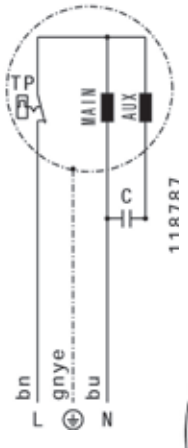

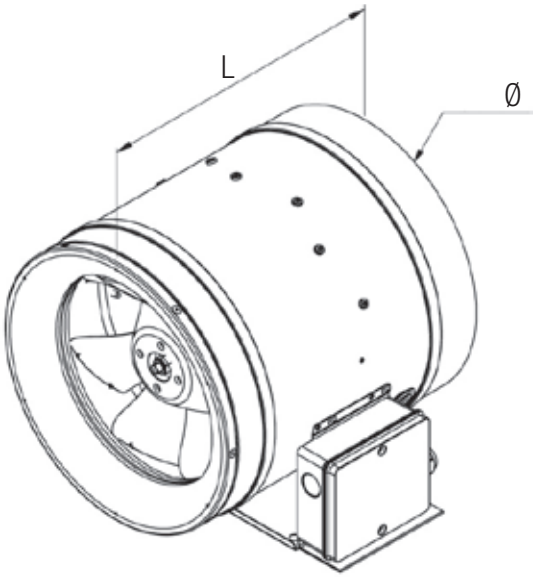

Zubehör/*Accessories*

Verbindungsmanschette

- Material: Stahlblech, verzinkt
- Montageklammern mit zwei Schrauben zum Fixieren
- einfaches Ein- und Ausbauen
- Schwingungsdämpfer mit Neopren-Dichtung

Connection clamp

- *material: galvanized steel sheet*
- *mounting clamps with two fixing screws*
- *simple installation and removal*
- *vibration damper with neoprene seal*

Maße (mm) *Dimensions (mm)*	Menge *amount*	Bestell-Nr. *Order no.*	Preis *Price*
Ø	Stk./*Pcs.*		€
200	2	RMS 2000	29,00
250	2	RMS 2500	31,00
315	2	RMS 3150	37,00
355	2	RMS 3550	41,00
400	2	RMS 4000	44,00

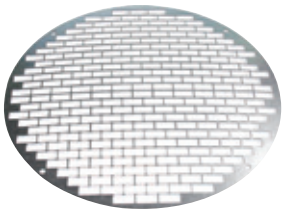

Ansaugschutzgitter

- Material: Stahlblech, verzinkt
- **für alle KIT- und VRR-Modelle**

Protection grille

- *material: galvanized steel sheet*
- ***suitable for all models of series "KIT" and "VRR"***

Maße (mm) *Dimensions (mm)*	Bestell-Nr. *Order no.*	Preis *Price*
Ø		€
200	SGR 2000	15,00
250	SGR 2500	22,00
315	SGR 3150	24,00
355	SGR 3550	31,00

Technische Änderungen und Bildabweichungen vorbehalten./ *Subject to technical changes and modification of illustrations.*

LOT6 2016 | ErP 2015

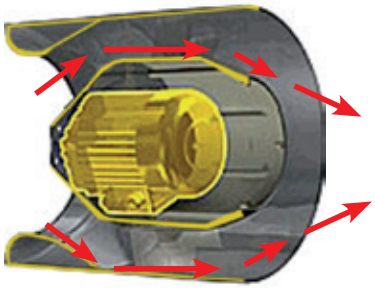

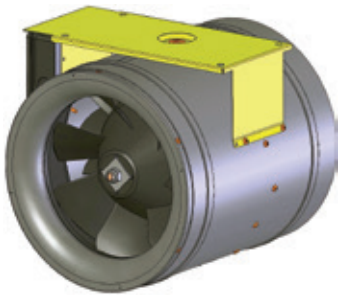

für Fettabluft geeignet
suitable for greasy exhaust air

Power-Rohrventilator für Rohrkänale

- Diagonalventilator, spannungssteuerbar, 2-polig
- integrierter Thermokontakt, Kondensator intern verschaltet
- außenliegender Klemmkasten, wartungsfreie Kugellager
- inklusive Montagehalter (nicht VRR 0920, siehe Zubehör)
- Modell VRR 0920 Außenläufer, hochwertiges Kunststoffgehäuse
- Modell VRR 1625 und 4935 mit Innenläufer

Innenläufer, Motor außerhalb des Förderluftstroms gemäß VDI 2052

Volumen-strom	Druck	Schall*	Leistungs-aufnahme	Fördermitteltemp./ Umgebungstemp.	Strom-aufnahme		Spannung	Maße (mm)		Drehzahl	Gewicht	Regler	Bestell-Nr.	Preis
m³/h	Pa	db (A)	W	°C	Polzahl	A	V/PH/Hz	L	Ø	1/min	kg			€
1740	470	36	180	55/55	2	1,0	230/1/50	278	250	2890	6,4	RAE 0300	**VRR 1725**	**389,00**
2360	580	41	270	55/55	2	1,6	230/1/50	308	315	2905	8,7	RAE 0300	**VRR 2431**	**462,00**
3360	720	47	511	80/60	2	3,1	230/1/50	351	315	2860	15,0	RAE 0500	**VRR 3531**	**805,00**

Motor innerhalb des Förderluftstroms

Volumen-strom	Druck	Schall*	Leistungs-aufnahme	Fördermitteltemp./ Umgebungstemp.	Strom-aufnahme		Span-nung	Maße (mm)		Drehzahl	Gewicht	Regler	Bestell-Nr.	Preis
m³/h	Pa	db (A)	W	°C	Polzahl	A	V/PH/Hz	L	Ø	1/min	kg			€
920	330	39	100	45/45	2	0,5	230/1/50	225	200	2880	2,9	RAE 0300	**VRR 0920**	**201,00**
1625	455	35	160	50/50	2	0,8	230/1/50	215	250	2820	5,4	RAE 0300	**VRR 1625**	**309,00**
4940	930	49	960	45/45	2	5,4	230/1/50	396	355	2860	17,3	RAE 0700	**VRR 4935**	**919,00**

* Gehäuseabstrahl-Schalldruckpegel aus 4 Meter Entfernung

Powertube fan for ducts

- *diagonal fan, voltage controllable, double-pole*
- *integrated thermal contact, capacitor internally wired*
- *external terminal box, maintenance-free ball bearings*
- *including mounting bracket (not included in model VRR 0920, see accessories)*
- *model VRR 0920 with external rotor motor, high-quality plastic housing*
- *models VRR 1625 and 4935 with internal rotor motor*

Internal rotor motor, motor located outside of the air stream, according to German VDI 2052

Volume flow	*Pres-sure*	*Noise**	*Power consumption*	*Conveying media temp./ Ambient temp.*	*Current consumption*		*Voltage*	*Dimensions (mm)*		*Rotation speed*	*Weight*	*Controller*	*Order no.*	*Price*
m³/h	Pa	db (A)	W	°C	no. of poles	A	V/PH/Hz	L	Ø	1/min	kg			€
1740	470	36	180	55/55	2	1,0	230/1/50	278	250	2890	6,4	RAE 0300	**VRR 1725**	**389,00**
2360	580	41	270	55/55	2	1,6	230/1/50	308	315	2905	8,7	RAE 0300	**VRR 2431**	**462,00**
3360	720	47	511	80/60	2	3,1	230/1/50	351	315	2860	15,0	RAE 0500	**VRR 3531**	**805,00**

Motor located inside of the air stream

Volume flow	*Pres-sure*	*Noise**	*Power consumption*	*Conveying media temp./ Ambient temp.*	*Current consumption*		*Voltage*	*Dimensions (mm)*		*Rotation speed*	*Weight*	*Controller*	*Order no.*	*Price*
m³/h	Pa	db (A)	W	°C	no. of poles	A	V/PH/Hz	L	Ø	1/min	kg			€
920	330	39	100	45/45	2	0,5	230/1/50	225	200	2880	2,9	RAE 0300	**VRR 0920**	**201,00**
1625	455	35	160	50/50	2	0,8	230/1/50	215	250	2820	5,4	RAE 0300	**VRR 1625**	**309,00**
4940	930	49	960	45/45	2	5,4	230/1/50	396	355	2860	17,3	RAE 0700	**VRR 4935**	**919,00**

**Acoustic pressure level of housing radiation from a distance of 4 m*

Komplett und anschlussfertig
Das FFH ist ein komplettes und anschlussfertiges Zuluftgerät mit Z-Line-Filter, Ventilator, Elektroheizung und integrierter Regelung inklusive Fernbedienteil. Die Montagezeit und mögliche Montagefehler reduzieren sich auf ein Minimum.

Hoher Ausstattungskomfort
Das Gehäuse ist 30 mm wärme- und schallisoliert. Im Innenbereich ist mit einer Glasseide versiegeltes Schalldämmmaterial zur Reduzierung des Ansaug- und Ausblasgeräusches angebracht. Eine kurze Nachlaufzeit verhindert die Überhitzung des Gerätes nach dem Ausschalten. 3 Geschwindigkeitsstufen ermöglichen eine bedarfsgerechte Lüftung.

Lüftungssystem mit Zu- und Abluft
Die Regelung ist so ausgelegt, dass auch ein Abluftventilator (optional) integriert werden kann. Somit kann mit einfachsten Mitteln ein komplettes Lüftungssystem mit Zu- und Abluft aufgebaut werden.

Complete and ready for connection
The FFH model is a complete ready-for-connection supply air unit with Z-Line filter, fan, electric heater and integrated remote control. The installation time and possible installation errors are reduced to a minimum.

Well-equipped for high comfort
The housing is 30 mm thermally and acoustically insulated. On the inside, the sound insulation material is sealed with glass fiber for the reduction of the intake and exhaust noise. A short run-on time prevents overheating of the unit after switch-off. 3 speed levels provide for a ventilation system that fits every need.

Ventilation system with supply and extract air
The control system is designed in such a way that even an exhaust fan (optional) can be integrated. This way, with the simplest means, a complete ventilation system with supply and extract air can be created.

Ventilatoreinheit, ausschwenkbar
Ventilator kann zur Reinigung ausgeschwenkt werden

Swing-out fan unit
fan can be swung out for cleaning purposes

Das passende Zuluftgerät FFH finden Sie auf Seite 59
The matching supply air unit FFH can be found on page

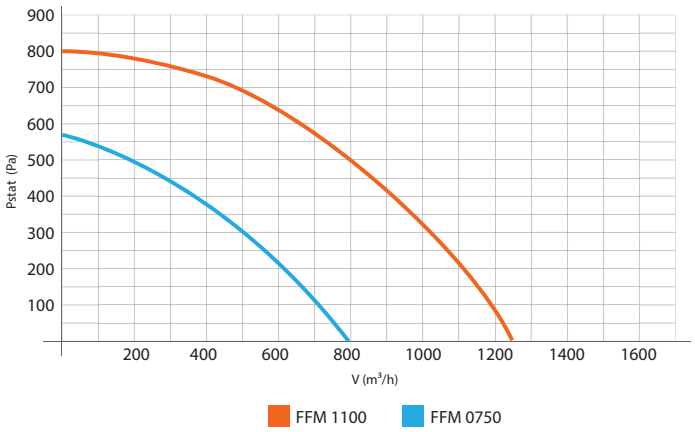

Zubehör/*Accessories*

Ersatz-Luftfilter
- Z-Line-Luftfilter für FFH-Zuluftgerät
- Filterklasse:
  G4: ISO COARSE 55 %
  M5: ISO ePM10 50 %
  F7: ISO ePM2,5 70 %

Replacement air filter
- *Z-Line air filter for supply air unit FFH*
- *filter class:*
  G4: ISO COARSE 55 %
  M5: ISO ePM10 50 %
  F7: ISO ePM2,5 70 %

Maße (mm) *Dimensions (mm)*				Filterkassetten *Filter cassettes*	Bestell-Nr. *Order no.*	Preis *Price*
B/*W*	H/*H*	T/*D*	Ø	Typ/*Type*		€
277	334	48	125 – 200	G4	**LZF 05G4**	**37,00**
277	334	48	125 – 200	M5	**LZF 05F5**	**46,00**
277	334	48	125 – 200	F7	**LZF 05F7**	**54,00**
277	397	48	250 – 315	G4	**LZF 25G4**	**39,00**
277	397	48	250 – 315	M5	**LZF 25F5**	**50,00**
277	397	48	250 – 315	F7	**LZF 25F7**	**61,00**

Technische Änderungen und Bildabweichungen vorbehalten. / *Subject to technical changes and modification of illustrations.*

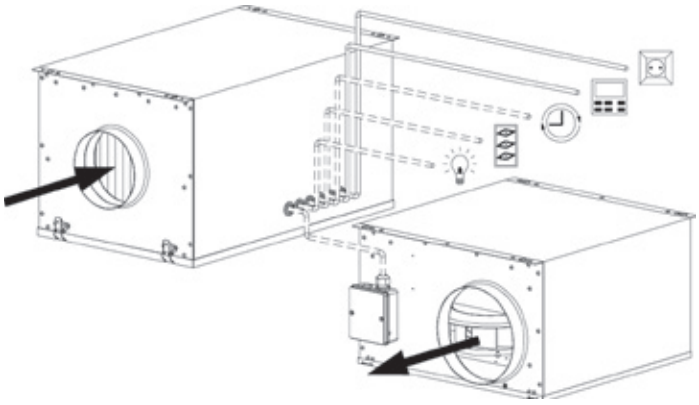

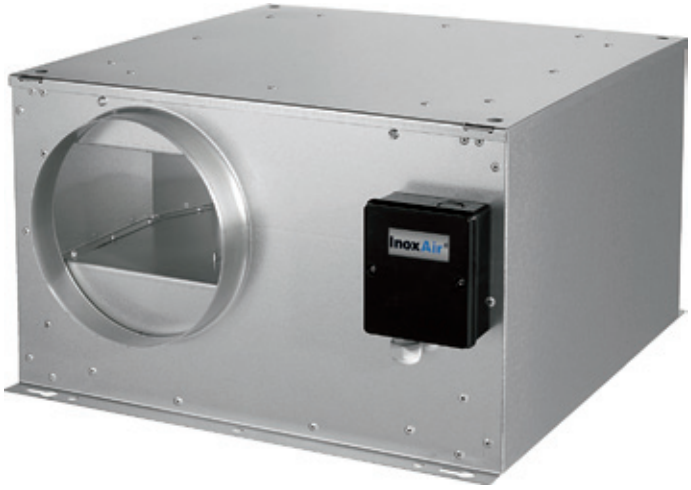

Das Gerät wird über das Zufluftgerät FFH geregelt/
The unit is controlled via the supply air unit FFH

Ventilatorbox, passend zu Modell FFH

Motor mit 4 Drehzahlstufen
Der FFM 0750 hat 4 Drehzahlstufen, sodass der Volumenstrom über einen einfachen mehrstufigen Schalter verändert werden kann

EC-Motor
Modell FFM1100-EC mit integrierter Elektronik, Ansteuerung 0 – 10 V

Hochwertiges mineralisches Dämmmaterial
Das verwendete Dämmmaterial aus Steinwolle hat eine hohe Raumdichte von 88 kg/m³, wodurch auch tiefere Frequenzen besser absorbiert werden. Die mit Glasseide versiegelte Oberfläche verhindert bis 36 m/s Strömungsgeschwindigkeit den Austritt von Fasern. Die Isolierung erfüllt die Brandklasse A2.

Ventilatoreinheit, ausschwenkbar
Die rückwärtsgekrümmten Radialventilatoren können für Wartungsarbeiten ausgeschwenkt werden. Rückwärtsgekrümmte Radialventilatoren haben im Vergleich zu vorwärtsgekrüten Radialventilatoren einen etwas höheren Wirkungsgrad und sind unempfindlicher gegen Verschmutzung.

- rückwärtsgekrümmte Radialventilatoren
- schallisoliert
- integrierter Thermokontakt
- wartungsfreie, lebensdauergeschmierte Kugellager
- Gehäuse aus verzinktem Stahlblech

Volumen-strom	Druck	Schall*	Leistungs-aufnahme	Fördermitteltemp./ Umgebungstemp.	Strom-aufnahme	Spannung	Drehzahl	Maße (mm)				Gewicht	Bestell-Nr.	Preis
m³/h	Pa	db (A)	kW	°C	A	V/PH/Hz	1/min	B	T	H	Ø	kg		€
480	760	42	0,11	60/60	0,9	230/1/50	3610	380	378	232	125	11,8	**FFM 1250EC**	**789,00**
530	740	45	0,10	60/60	0,9	230/1/50	3600	380	378	232	150	11,9	**FFM 1500EC**	**818,00**
590	735	40	0,10	60/60	0,9	230/1/50	3600	380	378	232	160	11,9	**FFM 1600EC**	**834,00**
840	580	42	0,12	60/60	1,0	230/1/50	2900	480	460	287	200	17,6	**FFM 2000EC**	**933,00**
1240	800	54	0,20	70/70	1,8	230/1/50	2970	480	460	287	250	18,9	**FFM 2500EC**	**1122,00**

*Gehäuseabstrahl-Schalldruckpegel aus 4 Meter Entfernung

Fan box, consistent with model FFH

Motor with 4 speed levels
The FFM 0750 model has got 4 speed levels so that the volume flow can be adjusted with the help of a simple multi-level switch.

EC-Motor
Model FFM1100-EC with integrated electronics, gate input signal 0 – 10 V

High-quality mineral insulation material
The insulation material is made of rock wool and has a high density of 88 kg/m³, which causes lower frequencies to get absorbed much better. The surface is sealed with glass fibre, which prevents the release of fibres up to a flow rate of 36 m/s. The insulation meets the requirements of fire class A2.

Swing-out fan unit
The fan with backwards-curved radial impellers can be swung out for maintenance purposes. In comparison to forwards-curved radial impellers, backwards-curved radial impellers have a slightly higher efficiency and are more resistant to soiling.

- *backwards-curved radial impellers*
- *soundproof*
- *with integrated thermal contact*
- *maintenance-free ball bearings lubricated for life*
- *housing made of galvanized steel sheet*

Volume flow	*Pressure*	*Noise**	*Power consumption*	*Conveying media temp./Ambient temp.*	*Current consumption*	*Voltage*	*Rotation speed*	*Dimensions (mm)*				*Weight*	Order no.	Price
m³/h	Pa	db (A)	W	°C	A	V/PH/Hz	1/min	B	H	L	Ø	kg		€
480	760	42	0,11	60/60	0,9	230/1/50	3610	380	378	232	125	11,8	**FFM 1250EC**	**789,00**
530	740	45	0,10	60/60	0,9	230/1/50	3600	380	378	232	150	11,9	**FFM 1500EC**	**818,00**
590	735	40	0,10	60/60	0,9	230/1/50	3600	380	378	232	160	11,9	**FFM 1600EC**	**834,00**
840	580	42	0,12	60/60	1,0	230/1/50	2900	480	460	287	200	17,6	**FFM 2000EC**	**933,00**
1240	800	54	0,20	70/70	1,8	230/1/50	2970	480	460	287	250	18,9	**FFM 2500EC**	**1122,00**

**Acoustic pressure level of housing radiation from a distance of 4m*

Technische Änderungen und Bildabweichungen vorbehalten. / *Subject to technical changes and modification of illustrations.*

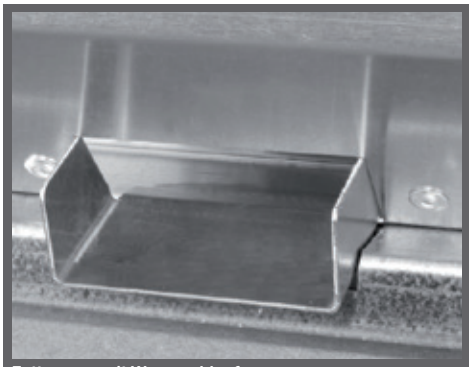

Fettwanne mit Wasserablauf
Eine Auffangwanne mit Ablauf verhindert bei fetthaltiger Abluft die Verschmutzung der Dachfläche.

Grease drain tray with wateroutlet
In case of greasy exhaust air, the drain tray with outlet prevents the roof from getting soiled.

Gehäuse aus Aluminiumlegierung
Das Außengehäuse ist aus seewasserbeständiger Aluminiumlegierung gefertigt.

Housing made of aluminium alloy
The outer housing is made of a seawater-resistant aluminium alloy.

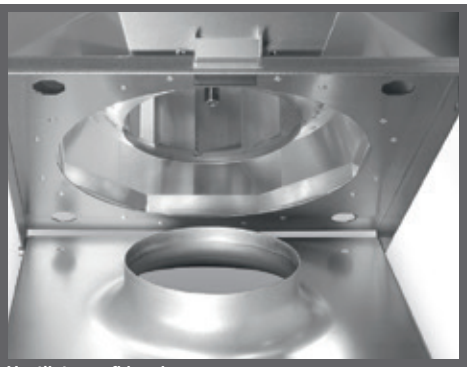

Ventilator, aufklappbar
Der Ventilator kann zu Reinigungszwecken aufgeklappt werden.

Swing-open fan
The fan can be swung open for cleaning purposes.

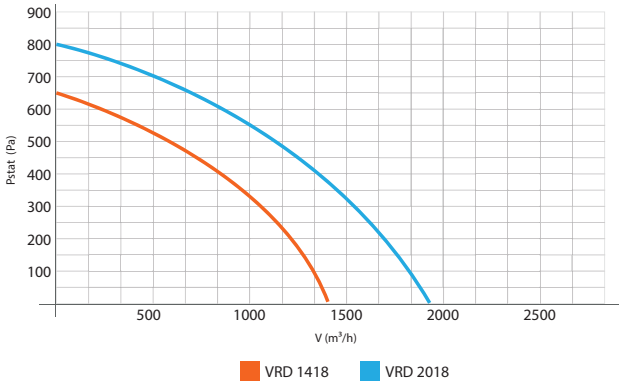

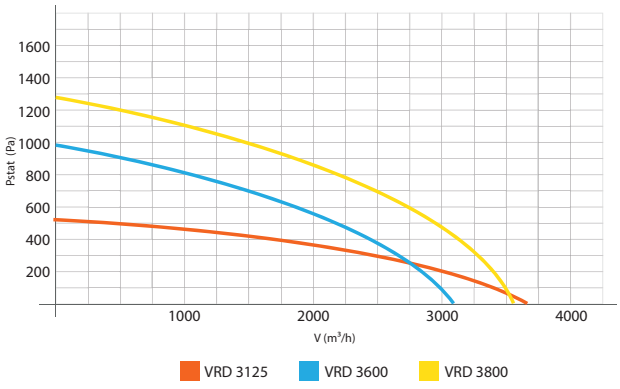

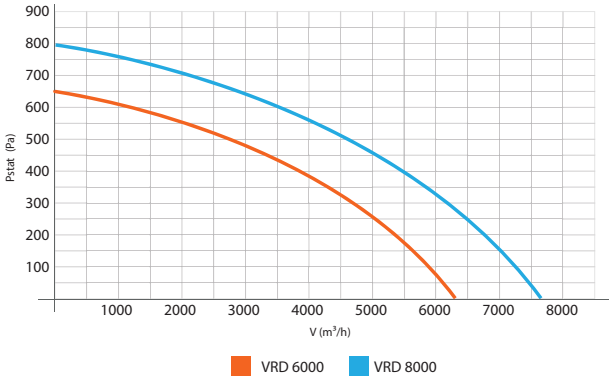

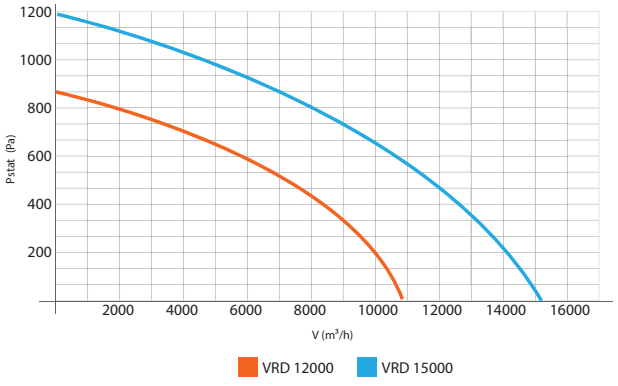

230 Volt

VRD 1418
VRD 2018
VRD 3125
VRD 3600
VRD 3800
VRD 6000
VRD 8000

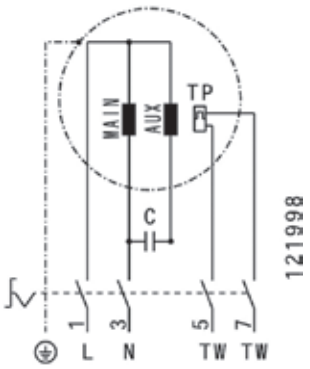

400 Volt

VRD 12000
VRD 15000 (FU)

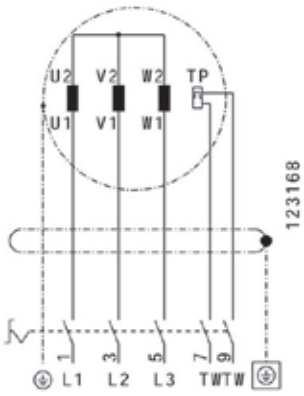

Passendes Zubehör finden Sie auf Seite V 40.
Suitable accessories can be found on page V 40.

Technische Änderungen und Bildabweichungen vorbehalten. / *Subject to technical changes and modification of illustrations.*

LOT6 2016 | ErP 2015

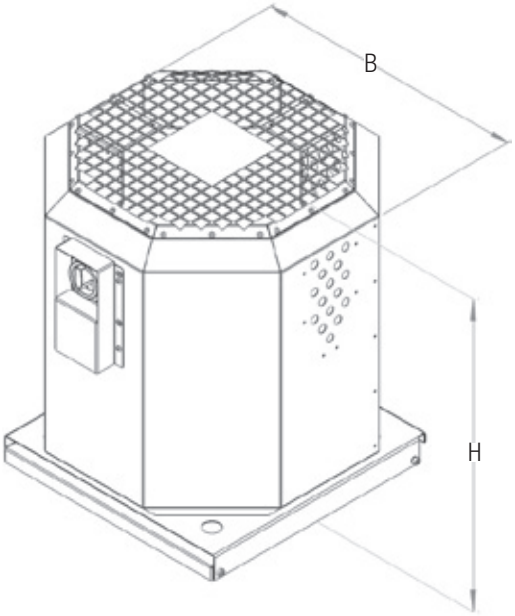

Abbildung:
VRD 12000, VRD 15000

bis 120°C Fördermitteltemperatur, vertikal/
up to 120°C medium temperature, vertical discharge

Dachventilator, einwandig, Motor außerhalb des Luftstroms

- Außengehäuse aus seewasserfestem Aluminium
- Motor außerhalb des Luftstroms nach VDI 2052
- Motor spannungsregelbar (230 V)
- FU-Regler (400 V)
- Ventilator zur Revision aufklappbar
- mit Revisionsschalter
- mit Kondensat-Fettablauf

Volumen-strom	Druck	Schall*	Leistungs-aufnahme	Fördermitteltemp./ Umgebungstemp.	Strom-aufnahme		Spannung	Maße (mm)			Dreh-zahl	Gewicht	Dachsockel	Regler	Bestell-Nr.	Preis
m³/h	Pa	db (A)	kW	°C	Polzahl	A	V/PH/Hz	B	H	Ø	1/min	kg	Bestell-Nr.			€
1520	640	63	0,28	120/60	2	2,2	230/1/50	409	491	180	2910	20,7	DSF/DSS 2200	RAE 0300	**VRD 1418**	**1027,00**
1990	800	65	0,38	120/80	2	3,1	230/1/50	409	491	180	2940	22,1	DSF/DSS 2200	RAE 0500	**VRD 2018**	**1095,00**
3100	1000	57	0,63	120/60	2	3,8	230/1/50	497	570	250	2910	29,1	DSF/DSS 2800	RAE 0500	**VRD 3125**	**1204,00**
3840	510	61	0,47	120/60	4	2,8	230/1/50	632	634	400	1450	39,2	DSF/DSS 3550	RAE 0500	**VRD 3600**	**1302,00**
3670	1240	75	1,16	120/50	2	7,0	230/1/50	497	570	250	2930	34,5	DSF/DSS 2800	RAE 1000	**VRD 3800**	**1409,00**
6130	650	64	0,81	120/55	4	4,5	230/1/50	790	717	400	1450	50,5	DSF/DSS 4500	RAE 0700	**VRD 6000**	**1553,00**
7420	800	64	1,37	120/40	4	7,6	230/1/50	790	717	400	1455	57,0	DSF/DSS 4500	RAE 1000	**VRD 8000**	**1715,00**
11960	1040	72	2,42	120/50	4	4,7	400/3/50	1136	778	560	1480	127,0	DSF/DSS 5600	FU 10	**VRD 12000**	**2156,00**
14350	1300	78	4,12	120/40	4	8,5	400/3/50	1135	778	560	1490	137,0	DSF/DSS 5600	FU 10	**VRD 15000**	**2352,00**

*Gehäuseabstrahl-Schalldruckpegel aus 4 Meter Entfernung.

Roof fan, single-walled, motor outside of the air stream

- *outer housing made of seawater-resistant aluminium*
- *motor located outside of the air stream according to VDI 2052*
- *motor is voltage controllable (230 V)*
- *frequency changer (400 V)*
- *fan can be swung open for easy inspection*
- *with integrated isolator switch*
- *integrated condensate grease outlet*

Volume flow	*Pres.*	*Noise**	*Power consumption*	*Conveying media temp./ Ambient temp.*	*Current consumption*		*Voltage*	*Dimensions (mm)*			*Rotation speed*	*Weight*	*Roof Socket*	*Controller*	*Order no.*	*Price*
m³/h	Pa	db (A)	kW	°C	no. of poles	A	V/PH/Hz	B	H	Ø	Ø	kg	Order no.			€
1520	640	63	0,28	120/60	2	2,2	230/1/50	409	491	180	2910	20,7	DSF/DSS 2200	RAE 0300	**VRD 1418**	**1027,00**
1990	800	65	0,38	120/80	2	3,1	230/1/50	409	491	180	2940	22,1	DSF/DSS 2200	RAE 0500	**VRD 2018**	**1095,00**
3100	1000	57	0,63	120/60	2	3,8	230/1/50	497	570	250	2910	29,1	DSF/DSS 2800	RAE 0500	**VRD 3125**	**1204,00**
3840	510	61	0,47	120/60	4	2,8	230/1/50	632	634	400	1450	39,2	DSF/DSS 3550	RAE 0500	**VRD 3600**	**1302,00**
3670	1240	75	1,16	120/50	2	7,0	230/1/50	497	570	250	2930	34,5	DSF/DSS 2800	RAE 1000	**VRD 3800**	**1409,00**
6130	650	64	0,81	120/55	4	4,5	230/1/50	790	717	400	1450	50,5	DSF/DSS 4500	RAE 0700	**VRD 6000**	**1553,00**
7420	800	64	1,37	120/40	4	7,6	230/1/50	790	717	400	1455	57,0	DSF/DSS 4500	RAE 1000	**VRD 8000**	**1715,00**
11960	1040	72	2,42	120/50	4	4,7	400/3/50	1136	778	560	1480	127,0	DSF/DSS 5600	FU 10	**VRD 12000**	**2156,00**
14350	1300	78	4,12	120/40	4	8,5	400/3/50	1135	778	560	1490	137,0	DSF/DSS 5600	FU 10	**VRD 15000**	**2352,00**

**Acoustic pressure level of housing radiation from a distance of 4 m*

Technische Änderungen und Bildabweichungen vorbehalten. / *Subject to technical changes and modification of illustrations.*

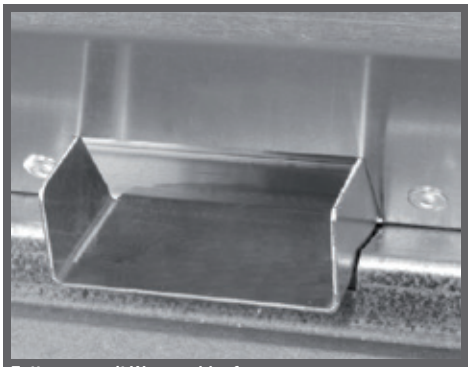

Fettwanne mit Wasserablauf
Eine Auffangwanne mit Ablauf verhindert bei fetthaltiger Abluft die Verschmutzung der Dachfläche.

Grease drain tray with wateroutlet
In case of greasy exhaust air, the drain tray with outlet prevents the roof from getting soiled.

Gehäuse aus Aluminiumlegierung
Das Außengehäuse ist aus seewasserbeständiger Aluminiumlegierung gefertigt.

Housing made of aluminium alloy
The outer housing is made of a seawater-resistant aluminium alloy.

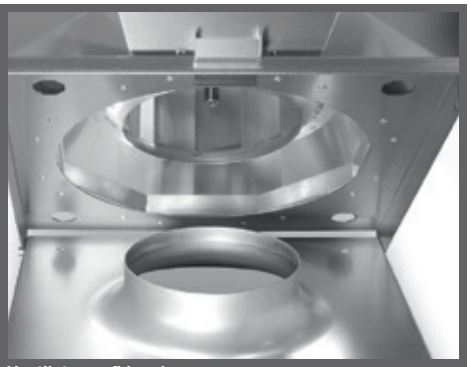

Ventilator, aufklappbar
Der Ventilator kann zu Reinigungszwecken aufgeklappt werden.

Swing-open fan
The fan can be swung open for cleaning purposes.

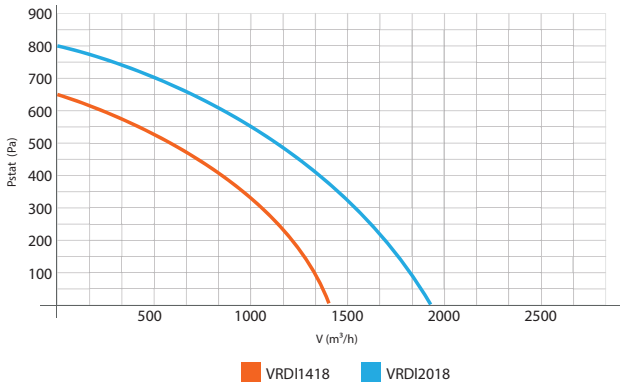

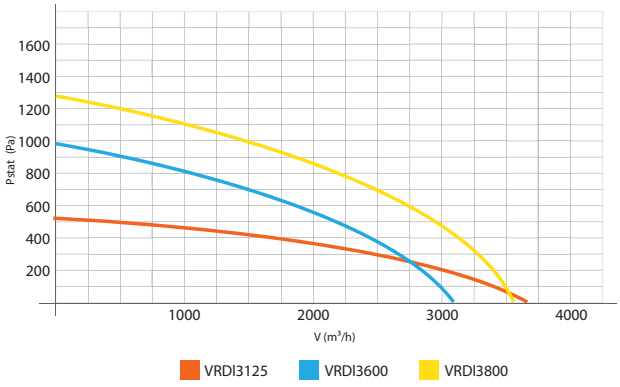

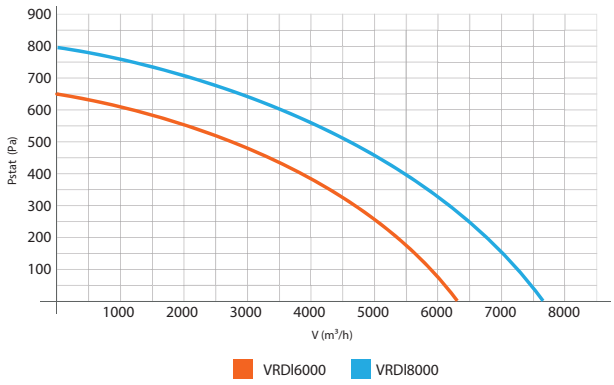

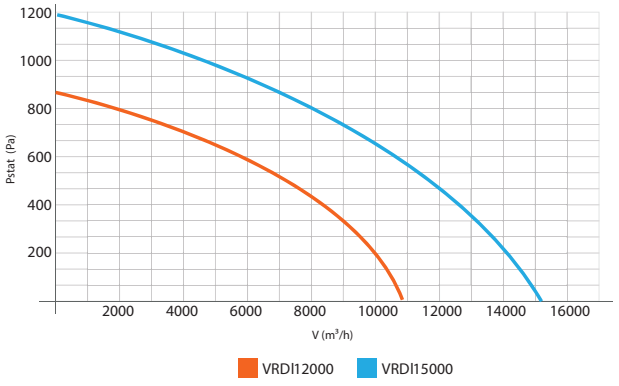

230 Volt

VRD 1418
VRD 2018
VRD 3125
VRD 3600
VRD 3800
VRD 6000
VRD 8000

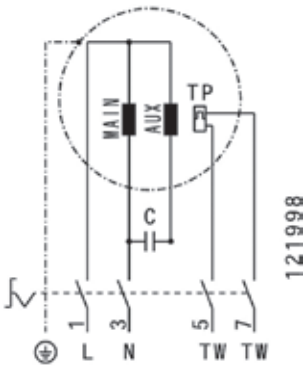

400 Volt

VRD 12000
VRD 15000

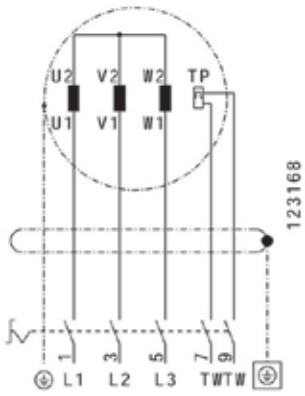

Passendes Zubehör finden Sie auf Seite V 40.
Suitable accessories can be found on page V 40.

Technische Änderungen und Bildabweichungen vorbehalten. / *Subject to technical changes and modification of illustrations.*

LOT6 2016 ErP 2015

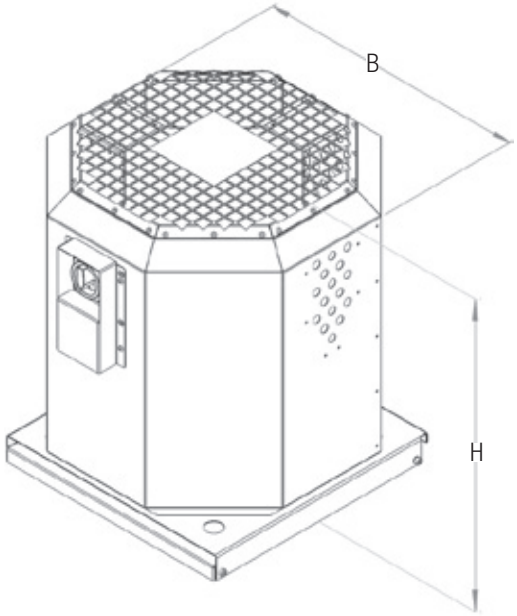

Abbildung:
VRD 12000, VRD 15000

bis 120°C Fördermitteltemperatur, vertikal/
up to 120°C medium temperature, vertical discharge

Dachventilator mit 40 mm Schalldämmung, Motor außerhalb des Luftstroms

- Außengehäuse aus seewasserfestem Aluminium
- Motor außerhalb des Luftstromes (nach VDI 2052)
- Motor spannungsregelbar (230 V)
- Ventilator zur Revision aufklappbar
- mit Revisionsschalter
- mit Kondensat-Fettablauf

Volumen-strom	Druck	Schall*	Leistungs-aufnahme	Fördermitteltemp./ Umgebungstemp.	Strom-aufnahme		Spannung	Maße (mm)			Dreh-zahl	Gewicht	Dachsockel	Regler	Bestell-Nr.	Preis
m³/h	Pa	db (A)	kW	°C	Polzahl	A	V/PH/Hz	B	H	Ø	1/min	kg	Bestell-Nr.			€
1500	650	58	0,27	120/60	2	2,1	230/1/50	489	493	180	2920	26,3	DSF/DSS 2200	RAE 0300	**VRDI 1418**	**1224,00**
1990	800	61	0,38	120/80	2	3,1	230/1/50	489	493	180	2940	28,8	DSF/DSS 2200	RAE 0500	**VRDI 2018**	**1315,00**
3100	1000	62	0,63	120/60	2	3,8	230/1/50	577	572	250	2910	35,4	DSF/DSS 2800	RAE 0500	**VRDI 3125**	**1421,00**
3910	510	56	0,47	120/60	4	2,8	230/1/50	712	636	400	1400	49,9	DSF/DSS 3550	RAE 0500	**VRDI 3600**	**1576,00**
3670	1240	68	1,16	120/50	2	7,0	230/1/50	577	572	250	2930	42,0	DSF/DSS 2800	RAE 1000	**VRDI 3800**	**1722,00**
6130	650	60	0,81	120/55	4	4,5	230/1/50	870	718	400	1450	66,7	DSF/DSS 4500	RAE 0700	**VRDI 6000**	**1835,00**
7420	800	60	1,37	120/40	4	7,6	230/1/50	870	718	400	1455	72,0	DSF/DSS 4500	RAE 1000	**VRDI 8000**	**1978,00**
11960	1040	70	2,42	120/50	4	4,7	400/3/50	1218	778	560	1480	152,0	DSF/DSS 5600	FU 10	**VRDI 12000**	**2578,00**
14350	1300	75	4,12	120/40	4	8,5	400/3/50	1218	778	560	1490	163,0	DSF/DSS 5600	FU 10	**VRDI 15000**	**2827,00**

*Gehäuseabstrahl-Schalldruckpegel aus 4 Meter Entfernung.

Roof fan with 40 mm sound insulation, motor outside of the air stream

- *outer housing made of seawater-resistant aluminium*
- *motor located outside of the air stream (according to VDI 2052)*
- *motor is voltage controllable (230 V)*
- *fan can be swung open for easy inspection*
- *with integrated isolator switch*
- *integrated condensate grease outlet*

Volume flow	*Pres.*	*Noise**	*Power consumption*	*Conveying media temp./ Ambient temp.*	*Current consumption**		*Voltage*	*Dimensions (mm)*			*Rotation speed*	*Weight*	*Roof Socket*	*Controller*	*Order no.*	*Price*
m³/h	Pa	db (A)	kW	°C	no. of poles	A	V/PH/Hz	W	H	Ø	Ø	kg	Order no.			€
1500	650	58	0,27	120/60	2	2,1	230/1/50	489	493	180	2920	26,3	DSF/DSS 2200	RAE 0300	**VRDI 1418**	**1224,00**
1990	800	61	0,38	120/80	2	3,1	230/1/50	489	493	180	2940	28,8	DSF/DSS 2200	RAE 0500	**VRDI 2018**	**1315,00**
3100	1000	62	0,63	120/60	2	3,8	230/1/50	577	572	250	2910	35,4	DSF/DSS 2800	RAE 0500	**VRDI 3125**	**1421,00**
3910	510	56	0,47	120/60	4	2,8	230/1/50	712	636	400	1400	49,9	DSF/DSS 3550	RAE 0500	**VRDI 3600**	**1576,00**
3670	1240	68	1,16	120/50	2	7,0	230/1/50	577	572	250	2930	42,0	DSF/DSS 2800	RAE 1000	**VRDI 3800**	**1722,00**
6130	650	60	0,81	120/55	4	4,5	230/1/50	870	718	400	1450	66,7	DSF/DSS 4500	RAE 0700	**VRDI 6000**	**1835,00**
7420	800	60	1,37	120/40	4	7,6	230/1/50	870	718	400	1455	72,0	DSF/DSS 4500	RAE 1000	**VRDI 8000**	**1978,00**
11960	1040	70	2,42	120/50	4	4,7	400/3/50	1218	778	560	1480	152,0	DSF/DSS 5600	FU 10	**VRDI 12000**	**2578,00**
14350	1300	75	4,12	120/40	4	8,5	400/3/50	1218	778	560	1490	163,0	DSF/DSS 5600	FU 10	**VRDI 15000**	**2827,00**

**Acoustic pressure level of housing radiation from a distance of 4 m*

Technische Änderungen und Bildabweichungen vorbehalten. / *Subject to technical changes and modification of illustrations.*

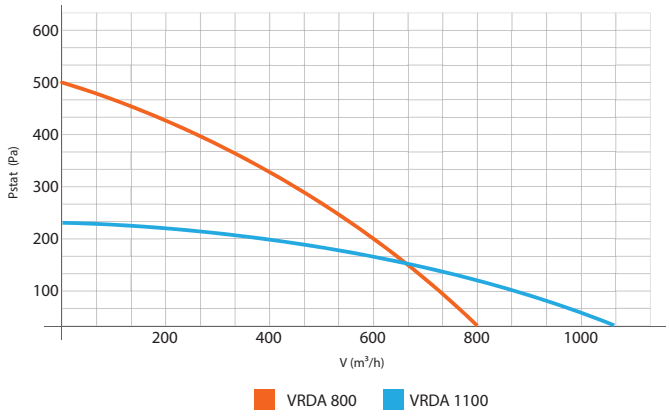

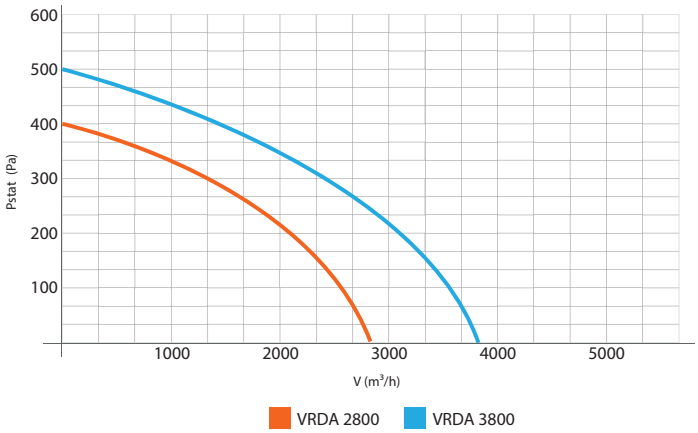

230 Volt

VRDA 800
VRDA 2800
VRDA 1100

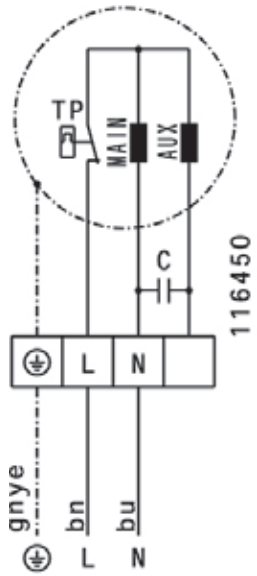

VRDA 3800

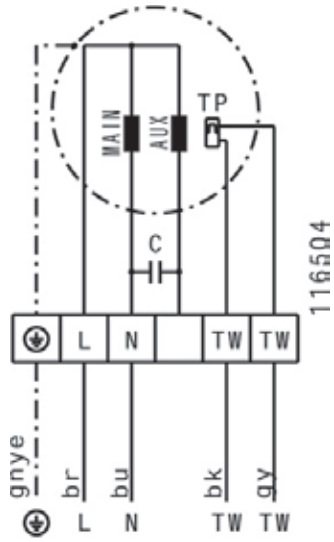

Hochwertiges Gehäuse
Solide verarbeitetes, formschönes Gehäuse

High-quality housing
The housing is solidly-built and aesthetically designed

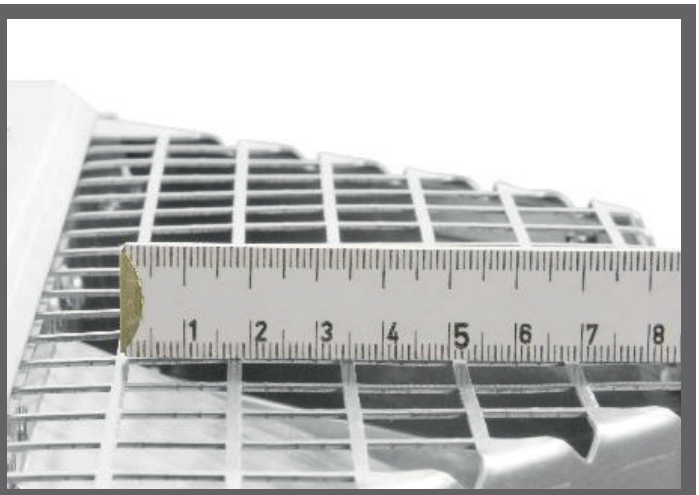

Vogel- und Berührungsschutz
Schutzgitter am Ausblasende vermindert Verunreinigung durch Laub und Vögel

Bird- and foliage protection
A protective grille at the outlet reduces soiling through birds and leaves

Technische Änderungen und Bildabweichungen vorbehalten. / *Subject to technical changes and modification of illustrations.*

LOT6 2016 ErP 2015

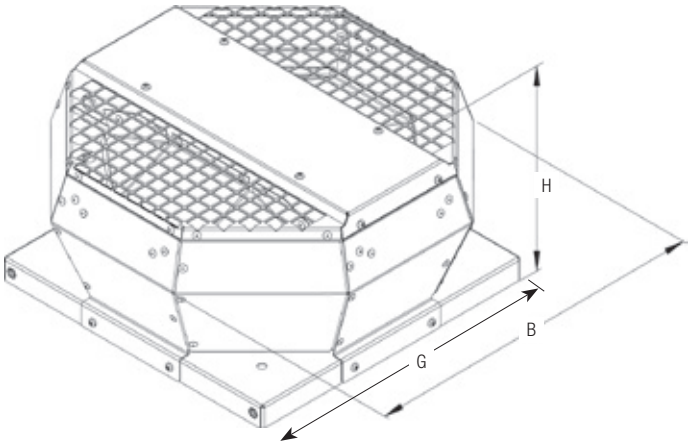

Dachventilator

- Außengehäuse aus seewasserfestem Aluminium
- Rückwärts gekrümmte Radialventilatoren
- Spannungssteuerbar
- Integrierter Thermokontakt
- Wartungsfreie Kugellager
- Motor im Luftstrom

Vertikaler Luftaustritt
Der vertikale Luftaustritt verringert die Dachverschmutzung; zudem ist die Geräuschabstrahlung deutlich niedriger als bei horizontal ausblasenden Dachventilatoren.

Rückwärts gekrümmte Radialventilatoren
Die verwendeten rückwärts gekrümmten Radialventilatoren sind unempfindlich gegen Verschmutzung und haben einen hohen Wirkungsgrad.

Volumenstrom	Druck	Schall*	Leistungsaufnahme	Fördermitteltemp./ Umgebungstemp.	Stromaufnahme		Spannung	Maße (mm)				Gewicht	Dachsockel (mm) Bestell-Nr.		Regler	Bestell-Nr.	Preis
m³/h	Pa	db (A)	W	°C	Polzahl	A	V/PH/Hz	B	H	G	Ø	kg	H 300	H 600			€
800	510	50	110	60/60	2	0,6	230/1/50	388	190	337	180	5,2	DSF 2200	DSS 2200	RAE 0300	**VRDA 800**	**293,00**
1100	220	44	82	70/70	4	0,4	230/1/50	541	249	437	250	8,2	DSF 2800	DSS 2800	RAE 0300	**VRDA 1100**	**446,00**
2740	400	52	249	45/45	4	1,3	230/1/50	745	333	598	400	16,5	DSF 3550	DSS 3550	RAE 0300	**VRDA 2800**	**998,00**
3740	500	56	452	65/65	4	2,6	230/1/50	745	333	598	400	19,5	DSF 3550	DSS 3550	RAE 0500	**VRDA 3800**	**1127,00**

* Gehäuseabstrahl-Schalldruckpegel aus 4 Meter Entfernung

Roof fan

- *outer housing made of seawater-resistant aluminium*
- *backwards-curved radial impellers*
- *voltage controllable*
- *integrated thermal contact*
- *maintenance-free ball bearings*
- *motor located in the air stream*

Vertical air discharge
The vertical air discharge reduces the soiling of the roof; also, the noise radiation is markedly lower than that of roof fans with horizontal discharge.

Backwards-curved radial impellers
The backwards-curved radial impellers are resistant to soiling and achieve high efficiency rates.

Volume flow	*Pressure*	*Noise**	*Power consumption*	*Conveying media temp./Ambient temp.*	*Current consumption*		*Voltage*	*Dimensions (mm)*				*Weight*	*Roof Socket Order no.*		*Controller*	*Order no.*	*Price*
m³/h	Pa	db (A)	W	°C	no. of poles	A	V/PH/Hz	W	H	D	Ø	kg	H 300	H 600			€
800	510	50	110	60/60	2	0,6	230/1/50	388	190	337	180	5,2	DSF 2200	DSS 2200	RAE 0300	**VRDA 800**	**293,00**
1100	220	44	82	70/70	4	0,4	230/1/50	541	249	437	250	8,2	DSF 2800	DSS 2800	RAE 0300	**VRDA 1100**	**446,00**
2740	400	52	249	45/45	4	1,3	230/1/50	745	333	598	400	16,5	DSF 3550	DSS 3550	RAE 0300	**VRDA 2800**	**998,00**
3740	500	56	452	65/65	4	2,6	230/1/50	745	333	598	400	19,5	DSF 3550	DSS 3550	RAE 0500	**VRDA 3800**	**1127,00**

**Acoustic pressure level of housing radiation from a distance of 4 m*

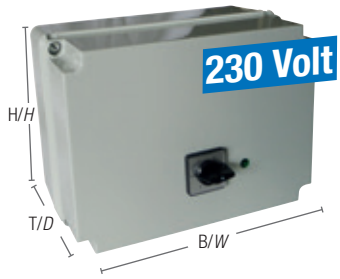

Mehrfunktionsdrehzahlregler

- Drehzahlregler für Elektro- und Gasgeräte
- Inklusive Motorschutz für den Ventilator
- Lichtschalter für Haubenbeleuchtung
- Gas-Magnetventil-Direktanschluss
- Mit eigener Absicherung (2 A)

Multifunctional speed controller

- *speed controller for electrical and gas appliances*
- *including motor protection for the fan*
- *light switch for hood illumination*
- *direct connection for gas solenoid valve*
- *with built-in fuse protection (2 amp)*

Maße (mm) *Dimensions (mm)*			Spannung *Voltage*	Stromaufnahme *Current consumption*	Geschwindigkeit *Speed*	Gewicht *Weight*	Bestell-Nr. *Order no.*	Preis *Price*
B/*W*	T/*D*	H/*H*	V	A	Stufen/*Steps*	kg		€
260	190	210	230	3	5	4,8	**RAE 0300**	**192,00**
260	190	210	230	5	5	5,5	**RAE 0500**	**217,00**
260	190	210	230	7	5	6,1	**RAE 0700**	**244,00**
320	210	240	230	10	5	9,6	**RAE 1000**	**325,00**
320	210	240	230	15	5	12,8	**RAE 1500**	**489,00**

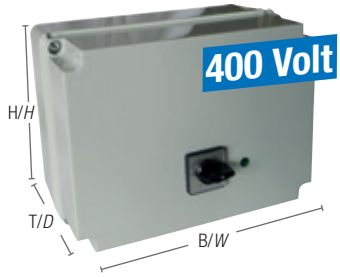

Mehrfunktionsdrehzahlregler

- Drehzahlregler für Elektro- und Gasgeräte
- Inklusive Motorschutz für den Ventilator
- Lichtschalter für Haubenbeleuchtung
- Gas-Magnetventil-Direktanschluss
- Mit eigener Absicherung (2 A)

Multifunctional speed controller

- *speed controller for electrical and gas appliances*
- *including motor protection for the fan*
- *light switch for hood illumination*
- *direct connection for gas solenoid valve*
- *with built-in fuse protection (2 amp)*

Maße (mm) *Dimensions (mm)*			Spannung *Voltage*	Stromaufnahme *Current consumption*	Geschwindigkeit *Speed*	Gewicht *Weight*	Bestell-Nr. *Order no.*	Preis *Price*
B/*W*	T/*D*	H/*H*	V	A	Stufen/*Steps*	kg		€
320	210	240	400	3	5	12,5	**RAD 0300**	**428,00**
320	210	240	400	5	5	13,5	**RAD 0500**	**527,00**
400	320	210	400	7	5	19,5	**RAD 0700**	**725,00**
300	400	220	400	10	5	25	**RAD 1000***	**840,00**
400	400	220	400	15	5	35	**RAD 1500***	**1018,00**

*Metallgehäuse/*Metal housing*

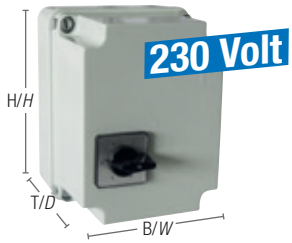

Drehzahlregler – 5 Stufen

- Potenzialfreier Kontakt (Schließer)
- Eingebauter Zusatz-Schaltkontakt über den Stufenschalter betätigen

5-step speed controller

- *potential-free contact (NO contact)*
- *integrated additional switch contact, to be operated via the step switch*

Maße (mm) *Dimensions (mm)*			Spannung *Voltage*	Stromaufnahme *Current consumption*	Geschwindigkeit *Speed*	Gewicht *Weight*	Bestell-Nr. *Order no.*	Preis *Price*
B/*W*	T/*D*	H/*H*	V	A	Stufen/Steps	kg		€
190	140	145	230	3	5	4,7	**RAE 0301**	**156,00**
200	160	250	230	5	5	5,4	**RAE 0501**	**190,00**
200	160	250	230	7	5	6	**RAE 0701**	**213,00**
230	180	310	230	10	5	10	**RAE 1001**	**280,00**

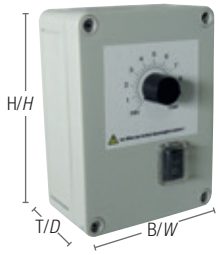

Elektronischer Drehzahlregler

Electronic speed controller

Maße (mm) *Dimensions (mm)*			Spannung *Voltage*	Stromaufnahme *Current consumption*	Geschwindigkeit *Speed*	Gewicht *Weight*	Bestell-Nr. *Order no.*	Preis *Price*
B/*W*	T/*D*	H/*H*	V	A	Stufen/Steps	kg		€
80	57	120	230	1,3	stufenlos/*continuous*	0,5	**RAE 0130**	**101,00**

Technische Änderungen und Bildabweichungen vorbehalten./ *Subject to technical changes and modification of illustrations.*

Frequenzumrichter

Komplettsystem eingebaut in Schaltschrank (Schutzart IP54). Es müssen keine zusätzlichen Schalter oder Geräte installiert werden.

- Auslegung für InoxAir-Ventilatoren, vorprogrammiert
- Anschluss mit Standardkabel,
- **nachrüstbar bei Anlagen mit bestehendem Leitungsnetz**
- eingebautes Potentiometer mit Kontrolleuchten, Fernpotentiometer möglich
- Hauptschalter eingebaut (Ausführung als Revisionsschalter)
- Keine Gefährdung von Motoren durch Lagerströme und Spannungsspitzen
- Keine Einschränkung der Motorleitungslänge
- Motorenbetrieb ohne elektromagnetische Geräusche
- Bei Betrieb mit explosionsgeschützten Ventilatoren muss der FU außerhalb der explosionsfähigen Atmosphäre installiert werden!

Frequency inverter

Complete system installed in switch cabinet (protection class IP54). No additional switches or devices needed.

- *dimensioning for InoxAir fans, pre-programmed*
- *connection with standard cable*
- ***retrofittable to systems with existing electricity network***
- *built-in potentiometer with pilot lamps, remote potentiometer possible*
- *main switch installed (version as revision switch)*
- *no danger to motors due to bearing currents and voltage peaks*
- *no limitation of the motor power cable length*
- *motor operation without electromagnetic noise*
- *when used with explosion-proof fans, the frequency converter must be installed outside of the explosive atmosphere!*

Maße (mm) *Dimensions (mm)*			Spannung *Voltage*	Phase	Frequenz *Frequency*	Stromaufnahme *Current consumption*	Schutzklasse *Protection class*	Gewicht *Weight*	Bestell-Nr. *Order no.*	Preis *Price*
B/*W*	T/*D*	H/*H*	V	P	Hz	A	IP	kg		€
235	195,5	302	208...480	3 ~	50/60	5,5	54	5,4	**FU 05**	**1468,00**
235	195,5	302	208...480	3 ~	50/60	10	54	5,4	**FU 10**	**1753,00**

Geräteschalter

- Für Aufputzmontage
- Abschließbar

Appliance switch/Isolator

- *for surface mounting*
- *lockable*

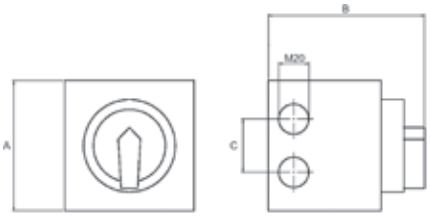

Montage/*mounting:*

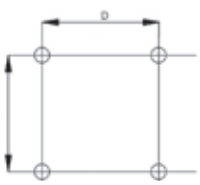

Maße (mm) *Dimensions (mm)*				Pole *Poles*	Hauptkontakt *Main contact*	Spannung *Voltage*	Stromaufnahme *Current consumption*	Leistung *Power*	Gewicht *Weight*	Bestell-Nr. *Order no.*	Preis *Price*
A	B	C	D		Schließer/*NO contact*	V/P/Hz	A	max. kW	kg		€
86	97	34	6	6	3	400/3/50	16	5,5	0,25	**GSR 0202**	**81,00**

Geräteschalter

- Für Aufputzmontage

Appliance switch/Isolator

- *for surface mounting*

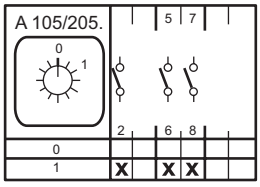

Maße (mm) *Dimensions (mm)*				Pole *Poles*	Hauptkontakt *Main contact*	Spannung *Voltage*	Stromaufnahme *Current consumption*	Leistung *Power*	Gewicht *Weight*	Bestell-Nr. *Order no.*	Preis *Price*
A	B	C	D		Schließer/*NO contact*	V/P/Hz	A	max. kW	kg		€
68	97	26	55	3	3	400/3/50	16	5,5	0,25	**GSR 0505**	**60,00**

Differenzdruck-Wächter

Differential pressure sensor

Messbereich *Measuring range*	Schaltdifferenz *Switching differential*	Bestell-Nr. *Order no.*	Preis *Price*
Pa	Pa		€
20 – 200	10	**DDW 20200**	**70,00**
50 – 500	20	**DDW 50500**	**70,00**

Windfahnen-Relais, mechanisch

Air flow sensing relay, mechanical

Einschaltwert *Switch-on value*	Ausschaltwert *Switch-off value*	Bestell-Nr. *Order no.*	Preis *Price*
m/s (min./max.)	m/s (min./max.)		€
2 – 9,2	1 – 8	**WFR 0230**	**184,00**

Technische Änderungen und Bildabweichungen vorbehalten. / *Subject to technical changes and modification of illustrations.*

Aluminiumklebeband

- mit PE-Folienabdeckung zum Verkleben von Aluminium kaschierten Mineralfaseprodukten

Aluminium adhesive tape

- covered with PE foil for gluing mineral fibre products coated with aluminium

Maße (mm) *Dimensions (mm)*	Temp. *Temp.*	VE *PU*	Bestell-Nr. *Order no.*	Preis *Price*
LxB/*LxW*	°C			€
50x50	+ 80 °C	1	**ALU 5050**	**9,80**

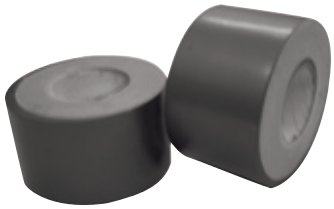

PVC-Klebeband für innen

- Rolle 33 m
- Klebekraft 2,6 N/cm

PVC adhesive tape for indoor use

- roll 33 m
- adhesive power 2,6 N/cm

Maße (mm) *Dimensions (mm)*	Temperatur *Temperature*	Bestell-Nr. *Order no.*	Preis *Price*
B/*W*	°C		Stk./*Pcs.* €
50	-30/+80	**PVC 5033**	**7,40**

Klemmschellen

- aus Edelstahl
- für flexible Verbindungen
- Verschluss hochklappbar

Band clamps

- material: stainless steel
- for flexible connections
- with snap lock

Maße (mm) *Dimensions (mm)*		Bestell-Nr. *Order no.*	Preis *Price*
von – bis/ from- to	B/*W*		Stk./*Pcs.* €
60 – 215	9	**KSC 6210**	**2,60**
60 – 380	9	**KSC 6380**	**3,80**

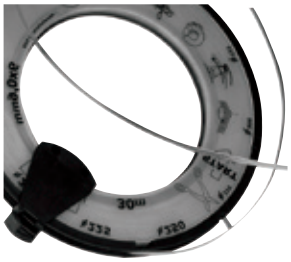

Endlos-Klemmschellen

- aus Edelstahl, Rollenware

Endless band clamps

- made of stainless steel, on a roll

Maße (mm) *Dimensions (mm)*		Bestell-Nr. *Order no.*	Preis *Price*
L	B/*W*		Stk./*Pcs.* €
300	9	**KSC 3009**	**41,00**

Verschluss

- aus Stahl
- hochklappbar

Snap lock

- made of steel
- can be flipped up

Maße (mm) *Dimensions (mm)*		VE *PU*	Bestell-Nr. *Order no.*	Preis *Price*
LxB/*W*	L	Stk./*Pcs.*		VE/*PU* €
60-380x9	120	50	**KSC 0050**	**38,00**

Wandabstandhalter für Rohrschellen

- Stahl, galvanisch verzinkt
- ohne Rohrschellen

Wall spacer for clamps

- made of galvanized steel
- without clamps

Wandabstand (mm) *Wall distance (mm)*	VE *PU*	Bestell-Nr. *Order no.*	Preis *Price*
	Stk./*Pcs.*		€
100 – 250	2	**KHW 2401**	**39,00**
200 – 500	2	**KHW 4801**	**55,00**

Magnetspannfutter

- mit Sechskantkopf
- aus Stahl, galvanisch verzinkt

Magnetic chuck

- with hexagonal head
- made of galvanized steel

Maße (mm) *Dimensions (mm)*	VE *PU*	Bestell-Nr. *Order no.*	Preis *Price*
Ø	Stk./*Pcs.*		Stk./*Pcs.* €
4,2	1	**MSF 4201**	**18,00**

Selbstbohrschrauben

- mit Sechskantkopf
- aus Stahl, galvanisch verzinkt

Self-tapping screws

- with hexagonal head
- made of galvanized steel

Maße (mm) *Dimensions (mm)*		VE *PU*	Bestell-Nr. *Order no.*	Preis *Price*
Ø	L	Stk./*Pcs.*		VE/*PU* €
4,2	16	500	**SBS 4216**	**19,90**

Technische Änderungen und Bildabweichungen vorbehalten. / *Subject to technical changes and modification of illustrations.*

Maße (mm) *Dimensions (mm)*	Anschlussgewinde *Connection thread*	Bestell-Nr. *Order no.*	Preis *Price*
Ø			VE/*PU* €
100	M8/M10	**RSC 1000**	**2,60**
125	M8/M10	**RSC 1250**	**2,90**
160	M8/M10	**RSC 1600**	**4,00**
200	M8/M10	**RSC 2000**	**4,30**
250	M8/M10	**RSC 2500**	**5,30**
300	M8/M10	**RSC 3000**	**6,40**
315	M8/M10	**RSC 3150**	**6,40**
355	M8/M10	**RSC 3550**	**7,20**
400	M8/M10	**RSC 4000**	**8,00**
450	M8/M10	**RSC 4500**	**20,00**

Rohrschellen

- mit Schalldämmeinlage
- Auflage 25x1,5 mm

Duct clamps

- *with layer of sound insulation*
- *lining 25 x 1,5 mm*

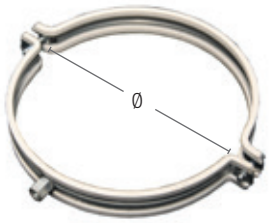

Maße (mm) *Dimensions (mm)*		Bestell-Nr. *Order no.*	Preis *Price*
Ø Loch/*Hole*	B/*W*		Stk./*Pcs.* €
8,5	25	**LOB 1025**	**19,80**

Lochband

- Rolle: 10 m
- Stärke: 0,8 mm

Perforated strap

- *roll: 10 m*
- *thickness: 0,8 mm*

Maße (mm) *Dimensions (mm)*		Bestell-Nr. *Order no.*	Preis *Price*
Ø Loch/*Hole*	B/*W*		Stk./*Pcs.* €
8,5	27	**LOB 1027**	**35,00**

Lochband, beschichtet

- Rolle: 10 m, galvanisch verzinkt
- Stärke: 0,8 mm
- mit PVC-Beschichtung

Perforated strap, coated

- *roll:10 m, galvanized*
- *thickness: 0,8 mm*
- *with PVC coating*

Maße (mm) *Dimensions (mm)*		Dämpfer *Silencer*	Bestell-Nr. *Order no.*	Preis *Price*
Ø innen/inside	Ø außen/outside	dB (250 Hz)		€
200	300	20	**RSD 2000**	**136,00**
250	350	18	**RSD 2500**	**162,00**
300	400	15	**RSD 3000**	**184,00**
315	415	12	**RSD 3150**	**191,00**
355	455	13	**RSD 3550**	**228,00**
400	500	4	**RSD 4000**	**268,00**
450	550	4	**RSD 4500**	**394,00**

Rohrschalldämpfer

- Material: verzinktes Stahlblech, starr
- mit Wickelfalzrohrmantel oder glatt
- Isolierung: 50 mm
- Schalldämpferlänge: 1000 mm

Duct silencer

- *material: galvanized steel sheet, rigid*
- *spiral duct or smooth surface*
- *insulation: 50 mm*
- *length of silencer: 1000 mm*

Maße (mm) *Dimensions (mm)*		Dämpfer *Silencer*	Bestell-Nr. *Order no.*	Preis *Price*
Ø innen/inside	Ø außen/outside	dB (250 Hz)		€
100	200	19	**TSD 1000**	**50,00**
125	225	17	**TSD 1250**	**70,00**
160	260	15	**TSD 1600**	**78,00**
200	300	13	**TSD 2000**	**96,00**
250	350	10	**TSD 2500**	**127,00**
300	400	8	**TSD 3000**	**148,00**
315	415	8	**TSD 3150**	**152,00**
355	455	6	**TSD 3550**	**189,00**
400	500	5	**TSD 4000**	**228,00**

Telefonieschalldämpfer

- flexibel, Außenrohr aus Aluminium, ummantelt mit kunstharzgebundener Mineralwolle und perforiertem Aluminiuminnenrohr
- temperaturbeständig bis 200 °C
- Isolierung: 50 mm
- Schalldämpferlänge: 1000 mm

Crosstalk silencer

- *flexible outer tube made of aluminium*
- *perforated inner aluminium tube, coated with synthetic resin bonded mineral wool*
- *heat-resistant up to 200°C*
- *insulation: 50 mm*
- *length of silencer: 1000 mm*

Technische Änderungen und Bildabweichungen vorbehalten. / *Subject to technical changes and modification of illustrations.*

Segeltuchstutzen für Rohr

- Blechstreifen 2x45 mm
- Tuchstreifen 60 mm

Canvas connector for duct

- *sheet metal strips 2x45 mm*
- *canvas strip 60 mm*

Maße (mm) *Dimensions (mm)*		Temp. *Temp.*	Bestell-Nr. *Order no.*	Preis *Price*
Ø	L	°C		€
160	150	-30/+80	**STR 1600**	**36,00**
200	150	-30/+80	**STR 2000**	**40,00**
250	150	-30/+80	**STR 2500**	**46,00**
300	150	-30/+80	**STR 3000**	**49,00**
315	150	-30/+80	**STR 3150**	**51,00**
355	150	-3 0/+80	**STR 3550**	**52,00**
400	150	-30/+80	**STR 4000**	**64,00**
450	150	-30/+80	**STR 4500**	**64,00**

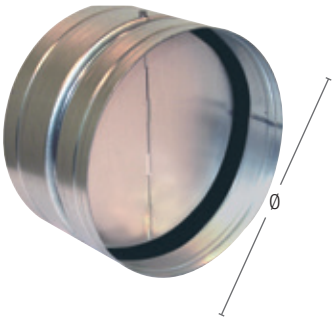

Rückschlagklappe

- Material: verzinktes Stahlblech
- verstellbare Klappen sind mit Federn und innenliegender Moosgummidichtung versehen

Non-return flap

- *material: galvanized steel sheet*
- *adjustable flaps with springs*
- *foam rubber seal on the inside*

Maße (mm) *Dimensions (mm)*	Bestell-Nr. *Order no.*	Preis *Price*
Ø		€
100	**RSK 1000**	**22,00**
125	**RSK 1250**	**23,70**
160	**RSK 1600**	**28,90**
200	**RSK 2000**	**39,00**
250	**RSK 2500**	**45,00**
315	**RSK 3150**	**59,00**
355	**RSK 3550**	**120,00**
400	**RSK 4000**	**136,00**
450	**RSK 4500**	**216,00**

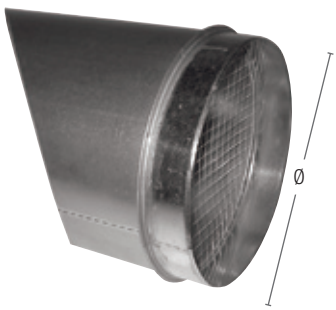

Ausblasstutzen 45°

- mit Schutzgitter

Outlet connection piece 45°

- *with protective grille*

Maße (mm) *Dimensions (mm)*	Bestell-Nr. *Order no.*	Preis *Price*
Ø		€
100	**ASS 4510**	**27,80**
125	**ASS 4512**	**29,00**
160	**ASS 4516**	**33,00**
200	**ASS 4520**	**37,00**
250	**ASS 4525**	**46,00**
300	**ASS 4530**	**55,00**
315	**ASS 4531**	**60,00**
355	**ASS 4535**	**67,00**
400	**ASS 4540**	**74,00**
450	**ASS 4545**	**85,00**

Wandkonsole

- schwere Ausführung
- Stahl, galvanisch verzinkt

Wall bracket

- *heavy duty type*
- *steel, galvanized*

Traglast *Bearing load*	Maße (mm) *Dimensions (mm)*	Profil *Profile*	Gewicht *Weight*	Bestell-Nr. *Order no.*	Preis *Price*
kg	L	mm	kg		Stk./*Pce* €
290	500	30x30x3	7,2	**WKO 5023**	**27,00**
240	600	30x30x3	8,3	**WKO 6023**	**29,00**
130	800	30x30x3	13	**WKO 8023**	**37,00**
150	1000	30x30x3	15	**WKO 1003**	**42,00**
100	1300	30x30x3	19,5	**WKO 1303**	**48,00**

Schwingungsdämpfer

- mit 2 Gewindestiften

Vibration damper

- *with 2 set screws*

Gewinde (mm) *Thread (mm)*	Maße (mm) *Dimensions (mm)*	VE *PU*	Bestell-Nr. *Order no.*	Preis *Price*
	BxH/*WxH*	Stk./*Pcs.*		Stk./*Pcs.* €
2x M8	40x30	1	**PUF 4030**	**15,60**

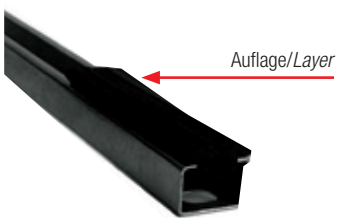

Schalldämmungsgummi

- 1000 mm

Soundproofing rubber

- *1000 mm*

Maße (mm) *Dimensions (mm)*	Profil (mm) *Profile (mm)*	Bestell-Nr. *Order no.*	Preis *Price*
Auflage/*Layer*			€
30	27x30	**LDG 2730**	**10,50**

Technische Änderungen und Bildabweichungen vorbehalten./ *Subject to technical changes and modification of illustrations.*

Inhalt *Contents*	Farbe *Colour*	Temperatur *Temperature*	Bestell-Nr. *Order no.*	Preis *Price*
ml		°C		Stk./*Pcs.* €
310	grau/*grey*	-40/+100	**DMA 3101**	**13,80**

Dichtmasse

- auf Butyl Basis, ungiftig
- wetterbeständig
- sehr alterungsbeständig

Sealing compound

- *made of butyl, non-toxic*
- *weatherproof*
- *resistant to age*

Maße (mm) *Dimensions (mm)*	Temperatur *Temperature*	Bestell-Nr. *Order no.*	Preis *Price*
B/*W*	°C		Stk./*Pcs.* €
400	-0/+300	**ZSD 4001**	**14,00**

Zinkspray

- silberfarbig,
- FCKW- und CKW-frei
- 99% reiner Zink
- 18 Monate lagerfähig

Cornett spray

- *silver-coloured*
- *free of CFC and CHC*
- *99% pure cornett*
- *storable for 18 months*

Maße (mm) *Dimensions (mm)*		VE *PU*	Bestell-Nr. *Order no.*	Preis *Price*
Ø	L	Stk./*Pcs.*		VE/*PU* €
4	10	1000	**BINI 0410**	**70,00**

Blindnieten

- Flachkopf DIN 7337
- Niete aus Alu
- Dorn aus Stahl

Blind rivets

- *flat head DIN 7337*
- *rivet made of aluminium*
- *mandrel made of steel*

Maße (mm) *Dimensions (mm)*	Profil (mm) *Profile (mm)*	Bestell-Nr. *Order no.*	Preis *Price*
			Stk./*Pcs.* €
27x30	27x30	**ADK 2730**	**0,60**
38x40	38x40	**ADK 3840**	**0,85**

Abdeckkappen aus PVC

- 1 Stk.

PVC cover caps

- *1 piece*

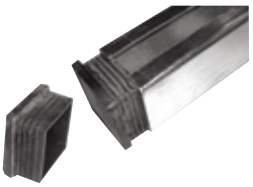

Maße (mm) *Dimensions (mm)*		Bestell-Nr. *Order no.*	Preis *Price*
Ø	L		Stk./*Pcs.* €
8	30	**DMS 8030**	**0,80**
10	30	**DMS 1030**	**1,00**
10/V2A	30	**DME 1030**	**9,60**

Distanzmuffe

- Sechskantform
- Stahl, galvanisch verzinkt

Spacer sleeve

- *hexagon shape*
- *steel, galvanized*

Maße (mm) *Dimensions (mm)*		VE *PU*	Bestell-Nr. *Order no.*	Preis *Price*
Ø	L	Stk./*Pcs.*		VE/*PU* €
8	50	50	**DUB 1000**	**15,20**
10	60	25	**DUB 1200**	**11,50**

Kunststoffdübel

Plastic dowels

Maße (mm) *Dimensions (mm)*		Bestell-Nr. *Order no.*	Preis *Price*
Ø	L		Stk./*Pcs.* €
8	1000	**GWS 0810**	**2,10**
10	1000	**GWS 1010**	**2,90**
10/V2A	1000	**GWE 1010**	**15,60**

Gewindestangen

- DIN 976
- Stahl, galvanisch verzinkt
- Edelstahl GWE

Threaded rods

- *German DIN 976*
- *steel, galvanized*
- *model GWE made of stainless steel*

Maße (mm) *Dimensions (mm)*		VE *PU*	Bestell-Nr. *Order no.*	Preis *Price*
Ø	L	Stk./*Pcs.*		Stk./*Pcs.* €
8	30	1	**SDB 0825**	**0,60**
10	40	1	**SDB 1030**	**0,80**

Stahldübel/Schlaganker

- mit Innengewinde
- Stahl, galvanisch verzinkt

Steel dowels

- *with internal thread*
- *steel, galvanized*

Technische Änderungen und Bildabweichungen vorbehalten./ *Subject to technical changes and modification of illustrations.*

Dachbefestigungsflansch für Rundrohre

- Flanschlöcher passend zum Modell

Roof connecting flange for round ducts

- *flange holes match the model*

Rohr (mm) *Duct (mm)*	Für Modell (mm) *For model (mm)*		Bestell-Nr. *Order no.*	Preis *Price*
Ø	VRD/VRDI	VRDA		€
180	1418/2018	800	**DAF 1800**	**29,00**
250	3125/3800	1100	**DAF 2500**	**37,00**
400	3600/6000/8000	2800/3800	**DAF 4000**	**61,00**
560	12000/15000	-	**DAF 5600**	**82,00**

Dachsegeltuchstutzen mit Flansch

- Flanschlöcher passend zum Modell

Roof canvas connector with flange

- *flange holes match the model*

Für Modell (mm) *For model (mm)*		Bestell-Nr. *Order no.*	Preis *Price*
VRD/VRDI	VRDA		€
1418/2018	800	**DAS 1800**	**80,00**
3125/3800	1100	**DAS 2500**	**111,00**
3600/6000/8000	2800/3800	**DAS 4000**	**129,00**
12000/15000	-	**DAS 5600**	**166,00**

Dachverschlussklappe mit Flansch

- Flanschlöcher passend zum Modell

Roof shutter valve with flange

- *flange holes match the model*

Für Modell (mm) *For model (mm)*		Bestell-Nr. *Order no.*	Preis *Price*
VRD/VRDI	VRDA		€
1418/2018	800	**DVK 1800**	**97,00**
3125/3800	1100	**DVK 2500**	**108,00**
3600/6000/8000	2800/3800	**DVK 4000**	**119,00**
12000/15000	-	**DVK 5600**	**230,00**

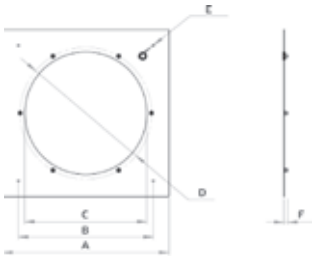

Dachadapterplatte

- Adapterplatte zur Dachmontage
- Stahlblech, verzinkt

Roof adapter plate

- *Adapter plate for roof mounting*
- *galvanized steel sheet*

Maße (mm) *Dimensions (mm)*						Gewicht *Weight*	Bestell-Nr. *Order no.*	Preis *Price*
A	B	C/Ø	D/Ø	E/Ø	F	kg		€
295	220	185	213	4x6,5	13	0,5	**DAP 220**	**14,00**
395	310	255	286	4x6,5	13	0,8	**DAP 280**	**18,00**
555	450	407	438	4x6,5	13	1,4	**DAP 355**	**28,00**
625	450	407	438	4x6,5	13	2,0	**DAP 450**	**33,00**
895	670	575	605	4x9	14	4,2	**DAP 650**	**60,00**

Modell *Model*	Für Dachventilator *For roof fan*	
	VRD/VRDI	VRDA
DAP 220	1418/2018	800
DAP 280	3125/3800	1100
DAP 355	3600	2800/3800
DAP 450	6000/8000	
DAP 650	12000/15000	

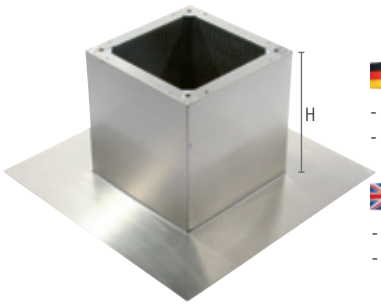

Aluminium-Flachdachsockel

- 30 mm Schall-/Wärmeisolierung
- Kulissen aus Mineralwolle

Aluminium flat roof socket

- *30 mm sound/heat insulation*
- *mineral wool silencing baffles*

Maße (mm) *Dimensions (mm)*				Gewicht *Weight*	Bestell-Nr. *Order no.*	Preis *Price*
A	C	B	H			€
430	245	300	320	2,9	**DSF 2200**	**177,00**
526	330	396	320	3,9	**DSF 2800**	**213,00**
685	450	555	320	5,0	**DSF 3550**	**275,00**
744	535	614	320	6,0	**DSF 4500**	**290,00**
1026	750	896	320	9,0	**DSF 5600**	**493,00**

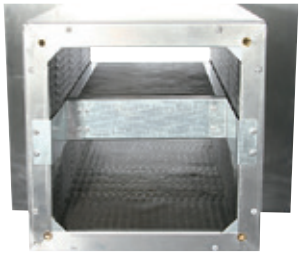

Modell/*Model* **DSS**

Maße (mm) *Dimensions (mm)*				Gewicht *Weight*	Bestell-Nr. *Order no.*	Preis *Price*
A	C	B	H			€
430	245	300	620	6,9	**DSS 2200**	**321,00**
526	330	396	620	9,0	**DSS 2800**	**368,00**
685	450	555	620	12,0	**DSS 3550**	**526,00**
744	535	614	620	13,0	**DSS 4500**	**580,00**
1026	750	896	620	19,0	**DSS 5600**	**816,00**

Technische Änderungen und Bildabweichungen vorbehalten./ *Subject to technical changes and modification of illustrations.*

Einbaumaße (mm) *Mounting dimensions (mm)*	Außenmaße (mm) *Outer dimensions (mm)*	Bestell-Nr. *Order no.*	Preis *Price*
BxL/*WxL*	BxL/*WxL*		€
100x100	100x100	**WGK 1010**	**32,00**
150x150	200x200	**WGK 1515**	**32,00**
200x200	230x240	**WGK 2020**	**35,00**
300x300	320x320	**WGK 3030**	**56,00**
400x400	430x430	**WGK 4040**	**106,00**

Wetterschutzgitter

- Material: Aluminium, eloxiert
- mit Insektenschutz und Schraublöchern

Weather protection grille

- *material: aluminium, anodised*
- *with insect screen and screw holes*

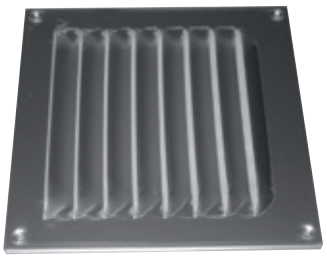

Maße (mm) *Dimensions (mm)*	Druckverlust *Pressure loss*	Luftmenge b. Luftstrom *Air volume at air stream*	Bestell-Nr. *Order no.*	Preis *Price*
Ø	Pa	m³/h		€
100	50	90	**WGR 1000**	**22,00**
125	50	140	**WGR 1250**	**25,70**
160	50	220	**WGR 1600**	**36,00**
200	50	350	**WGR 2000**	**60,00**
250	50	580	**WGR 2500**	**84,00**
315	50	850	**WGR 3150**	**133,00**
400	50	2500	**WGR 4000**	**186,00**

Wetterschutzgitter

- Material: Aluminium, eloxiert
- mit Insektenschutz
- Maschenweite 10x10 mm

Weather protection grille

- *material: aluminium, anodised*
- *with insect screen*
- *mesh size 10x10 mm*

Maße (mm) *Dimensions (mm)*	Druckverlust *Pressure loss*	Luftmenge b. Luftstrom *Air volume at air stream*	Bestell-Nr. *Order no.*	Preis *Price*
Ø	Pa	m³/h		€
100	50	90	**WGE 1000**	**25,00**
125	50	140	**WGE 1250**	**33,00**
160	50	200	**WGE 1600**	**52,00**
200	50	450	**WGE 2000**	**86,00**

Wetterschutzgitter aus Edelstahl

- mit Vogelgitter und Montagestutzen

Stainless steel weather protection grille

- *with bird screen and connection piece for installation*

Maße (mm) *Dimensions (mm)*	Druckverlust *Pressure loss*	Luftmenge b. Luftstrom *Air volume at air stream*	Bestell-Nr. *Order no.*	Preis *Price*
Ø	Pa	m³/h		€
100	20	120	**WSH 1000**	**33,00**
125	20	150	**WSH 1250**	**39,00**
160	20	210	**WSH 1600**	**53,00**
200	20	350	**WSH 2000**	**92,00**

Wetterschutzhaube aus Edelstahl

- mit Abdeckhaube und Montagestutzen

Stainless steel weather protection hood

- *with cover cap and connection piece for installation*

Maße (mm) *Dimensions (mm)*					Passend für Rohr (mm) *Fitting for tube (mm)*	Bestell-Nr. *Order no.*	Preis *Price*
A	B	C	D	E	Ø		€
240	240	28	193	167	180/200	**AVK 2000**	**68,00**
290	290	28	243	217	225/250	**AVK 2500**	**79,00**
340	340	28	293	267	280/315	**AVK 3150**	**86,00**
390	390	28	343	317	355	**AVK 3550**	**90,00**
440	440	28	393	367	400	**AVK 4000**	**95,00**
490	490	28	443	417	450	**AVK 4500**	**129,00**

Selbstständige Verschlussklappe

- geringer Druckverlust
- Klappen öffnen sich bei niedrigen Volumenströmem
- Luftgeschwindigkeit: max. 8 m/s
- einfache Montage

Automatic shutter

- *low pressure loss*
- *shutters open at low volume flow*
- *air velocity max: 8 m/s*
- *easy installation*

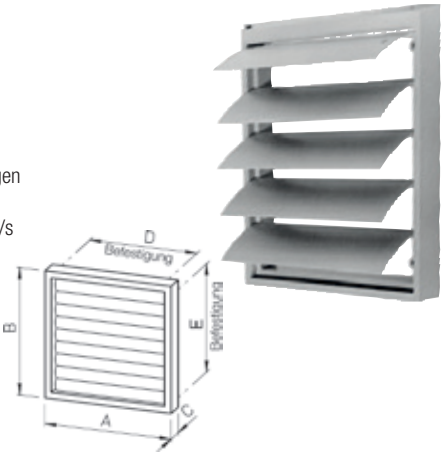

Technische Änderungen und Bildabweichungen vorbehalten./ *Subject to technical changes and modification of illustrations.*

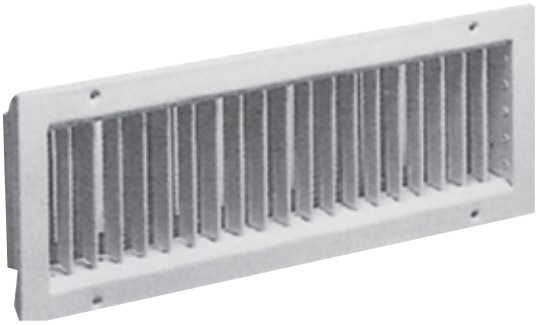

Beispiel: Rohr/*Example: duct*

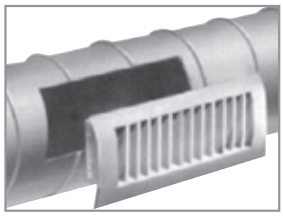

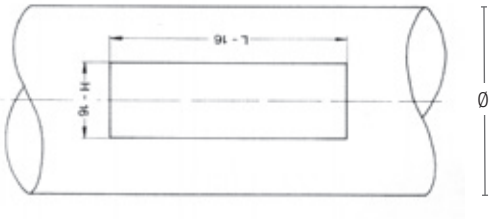

Lüftungsgitter für Rohreinbau

- senkrecht einzeln einstellbare Lamellen
- aus verzinktem Stahlblech mit sichtbarer Schraubbefestigung
- Einbauöffnung ohne Einbaurahmen
- Druckverlust bei 100% offenen Lamellen (8 Pa)

Air grille for duct installation

- *vertical, individually adjustable lamellas*
- *made of galvanized steel sheet with visible screw holes*
- *installation opening without installation frame*
- *pressure loss when blades are 100% open (8 Pa)*

Maße (mm) *Dimensions (mm)*		Druck *Pressure*	Luftmenge b. Luftstrom *Air volume at air stream*	Bestell-Nr. Order no.	Preis *Price*
LxH	Ø	Pa	m^3/h – 3 m/s		€
425x75	150 – 400	45	151	**LGA 4275**	**24,70**
525x75	150 – 400	45	194	**LGA 5275**	**31,90**
425x125	300 – 900	49	302	**LGA 4212**	**28,80**
525x125	300 – 900	49	378	**LGA 5212**	**36,00**
425x225	600 – 900	49	460	**LGA 4222**	**32,90**
625x225	600 – 900	49	616	**LGA 6222**	**44,00**

Beispiel/*Example*:

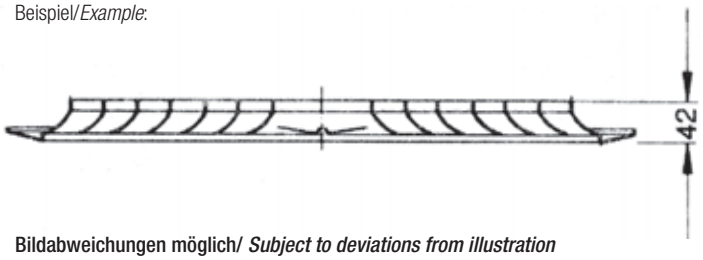

Bildabweichungen möglich/ ***Subject to deviations from illustration***

Dralldurchlass, Frontplatte

- quadratisch aus Stahlblech mit diffusorartig ausgebildetem Rahmen
- mit feststehenden Lamellen und Mittelblende
- Frontseite pulverbeschichtet gemäß RAL 9010 weiß

Swirl diffusor, front panel

- *square form, made of steel sheet, with diffusor-type frame*
- *with fixed blades and centre plate*
- *front part powder-coated in white (RAL 9010)*

Maße (mm) *Dimensions (mm)*	Druck *Pressure*	Luftmenge b. Luftstrom *Air volume at air stream*	Bestell-Nr. *Order no.*	Preis *Price*
LxH	Pa	m^3/h – 3 m/s (Abluft/*extracted air*)		€
625x625	25	1150	**DLG 6265**	**144,00**

Anschlusskasten mit Mengeneinstellung

- aus verzinktem Stahlblech
- mit Einbautraverse und horizontalen Anschlussstutzen
- Mengenregulierung
- Nippel (männlich)

Plenum box with volume control

- *made of galvanized steel sheet*
- *with built-in crossbeam and horizontal connection piece*
- *volume control*
- *nipple (male)*

Maße (mm) *Dimensions (mm)*			Bestell-Nr. *Order no.*	Preis *Price*
Ø	BxTxH/*WxDxH*	Durchlass/*Opening*		€
250	567x567x345	625x625	**DLM 6225**	**77,00**
315	567x567x410	625x625	**DLM 6231**	**99,00**

Technische Änderungen und Bildabweichungen vorbehalten./ *Subject to technical changes and modification of illustrations.*

Zu- und Abluft / Warme Luft

Supply and exhaust air / Warm Air

Fernbedienung
Ein formschönes Bedienteil mit digitaler Anzeige für Ventilatorstufe und Solltemperatur.

Remote control
A well-designed control unit with digital display for fan speed levels and set-point temperature.

Integrierte Regelung
Die Regelung ist platzsparend in der Gehäuseseitenwand integriert und leicht zugänglich. Alle Anschlüsse sind gesteckt.

Integrated control system
The control unit is integrated in the housing sidewall and easily accessible. All connections are plugged.

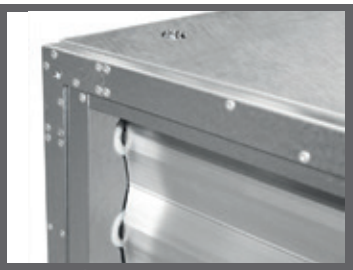

Hochwertige Konstruktion und Verarbeitung
Das komplett aus Blech aufgebaute Gehäuse ist wäme- und schalldicht und mit Liebe zum Detail konstruiert. Die Verschlussklappe ist integriert, die Zahnräder sind vor Verschmutzung geschützt.

High-quality design and manufacturing
The housing completely made of sheet metal is highly heat and sound insulated and is designed with great attention to detail. The damper is integrated and very tight. The gear wheels are protected against soiling.

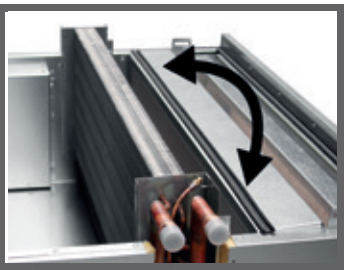

Variable Anschlussseite
Die Heiz- und Kühlregister können auf der Baustelle einfach gedreht werden, sodass ein Anschluss auf beiden Seiten möglich ist.

Variable connection side
The heating and cooling coils can simply be turned on the side, so that a connection on both sides is possible.

Zubehör/*Accessories*

Ersatz-Luftfilter

- Paneel-Luftfilter
- Filterklasse:
  M5: ISO ePM10 65 %
  F7: ISO ePM1 70 %
  F9: ISO ePM 80 %
- Umgebungstemperatur: 80 °C

Replacement air filter

- *panel air filter*
- *fliter class:*
  M5: ISO ePM10 65 %
  F7: ISO ePM1 70 %
  F9: ISO ePM 80 %
- *ambient temperature: 80°C*

Für Modell *For model*	Filterklasse *Filter class*	Maße (mm) *Dimensions (mm)*	Bestell-Nr. *Order no.*	Preis *Price*
		BxHxS/*WxHxT*		€
SL 6030	M5	592x287x96	**LFP 11F5**	**97,00**
SL 6030	F7	592x287x96	**LFP 11F7**	**100,00**
SL 6030	F9	592x287x96	**LFP 11F9**	**108,00**
SL 9030	M5	892x287x96	**LFP 20F5**	**162,00**
SL 9030	F7	892x287x96	**LFP 20F7**	**165,00**
SL 9030	F9	892x287x96	**LFP 20F9**	**174,00**
SL 9040	M5	892x387x96	**LFP 22F5**	**201,00**
SL 9040	F7	892x387x96	**LFP 22F7**	**209,00**
SL 9040	F9	892x387x96	**LFP 22F9**	**270,00**
SL 12040	M5	892x387x96	**LFP 23F5**	**338,00**
SL 12040	F7	892x387x96	**LFP 23F7**	**345,00**
SL 12040	F9	892x387x96	**LFP 23F9**	**359,00**

Technische Änderungen und Bildabweichungen vorbehalten./ *Subject to technical changes and modification of illustrations.*

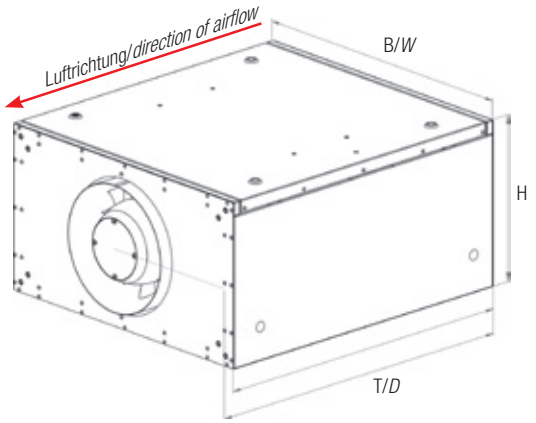

Serie Slightline - Abluft

- Kompaktlüftungsgerät für Abluft
- Ventilatorsteuerung über 0 - 10 V Signal
- optionaler Geräteschalter
- Einfache Installation
- EC-Motor

Hoher Ausstattungskomfort
Das Gehäuse ist 30 mm wärme- und schallisoliert. Die internen Druckverluste sind aufgrund der großen aktiven Durchströmflächen aller Bauteile sehr klein. Das Gehäuse ist innen und außen sehr glattflächig und dicht.

Komplett und anschlussfertig
Die Regelung ist im Gerät integriert und komplett verdrahtet. Am externen Bedienteil kann die Drehzahl stufenlos eingestellt werden.

Slightline Series - exhaust air

- *compact air unit for exhaust air*
- *fan control via 0 - 10 V signal*
- *optional main switch*
- *very easy installation*
- *EC motor*

Well-equipped for high comfort
The housing is 30 mm thermally and acoustically insulated. The internal pressure losses are very low due to the large active airflow area of all components. The housing surface is very smooth and tight on the inside and the outside.

Complete and ready for connection
The control system is integrated in the unit and completely wired. On the external control panel 3, fan speed levels can be set as well as the supply air and room temperatures. Filter monitoring is also featured.

Beschreibung:

Reglereinheit extern

- integrierter Schalter
- inkl. Fernbedienung
- Transformator

Anwendung:
- Zuluftgeräte

Funktionen:
- Anzeige der Solltemperatur, der Lüfterstufen und des Filterverschmutzungsgrades
- Temperatursollwertvorgabe mit Bediengerät
- Raum- oder Zulufttemperaturregelung
- Jalousieklappe für Außenluft (Abluftklappe parallel)
- Ansteuerung eines Ventils für den Heizkreis
- Ansteuerung Elektroheizung
- Störungsanzeige eines Zu- & Abluftventilators
- Frostschutzüberwachung des Warmwasserheizregisters
- Ansteuerung einer Heizungsumwälzpumpe
- Luftfilterüberwachung Zuluft (durch Sensor auf der Platine)
- Fernbedienteil mit integriertem Fühler
- Freigabe Kältemaschine (Direktverdampfer)

Eingänge:
- Freigabe der Anlage
- Thermokontakt Motor
- Temp.-Fühler Zuluft
- Temp.-Fühler Frostschutz

Ausgänge:
- Ventilator Zuluft (3 Schaltstufen)
- Ventilator Abluft (3 Schaltstufen)
- Ventil Heizkreis 230 V, auf/zu (Empfehlung: Belimo HR230-3) (optional Elektroheizung)
- Ventil Kühlkreis 230 V, auf/zu (Empfehlung: Belimo HR230-3)
- Umwälzpumpe (an/aus)
- Störung der Anlage
- Freigabe Kältemaschine (Direktverdampfer an/aus)
- Klappenantrieb (auf/zu)

Description:

Integrated and wired control unit

- integrated switch
- including remote control
- transformer

Application:
- supply air units

Functions:
- indication of the set-point temperature, the fan speed level and the degree of filter soiling
- set-point temperature setting with remote control
- control of room or supply air temperature
- multi-leaf damper for outside air (parallel damper for extracted air)
- drive of a valve for the heating circuit
- drive of electric heater
- malfunction messages for supply and exhaust air fan
- frost protecting monitoring of the warm water heating register
- drive of a heating circulating pump
- air filter monitoring of supply air (sensor on the circuit board)
- remote control with integrated sensor
- release contact for cooling machine (direct evaporator)

Inputs:
- activation of the device
- thermal contact motor
- temperature sensor for supply air
- temperature sensor for frost protection

Outputs:
- fan supply air (3 speed levels)
- fan exhaust air (3 speed levels)
- valve heating circuit 230 V, open/closed (recommendation: Belimo HR230-3) (optional electric heater)
- valve cooling circuit 230 V, open/closed (recommendation: Beliom HR230-3)
- circulating pump (on/off)
- malfunction message
- release cooling machine (direct evaporator on/off)
- damper actuator (open/closed)

Fernbedienung
Ein formschönes Bedienteil mit digitaler Anzeige für Ventilatorstufe und Solltemperatur.

Integrierte Regelung
Die Regelung ist platzsparend in der Gehäuseseitenwand integriert und leicht zugänglich. Alle Anschlüsse sind gesteckt.

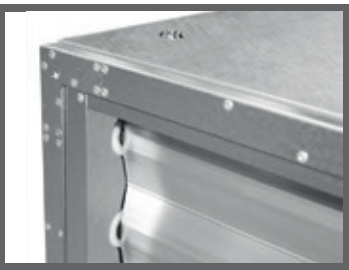

Hochwertige Konstruktion und Verarbeitung
Das komplett aus Blech aufgebaute Gehäuse ist wäme- und schalldicht und mit Liebe zum Detail konstruiert. Die Verschlussklappe ist integriert, die Zahnräder sind vor Verschmutzung geschützt.

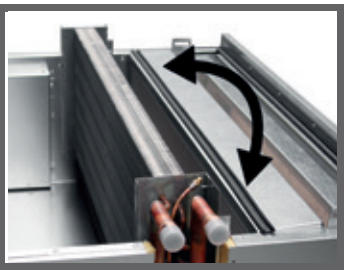

Variable Anschlussseite
Die Heiz- und Kühlregister können auf der Baustelle einfach gedreht werden, sodass ein Anschluss auf beiden Seiten möglich ist.

Remote control
A well-designed control unit with digital display for fan speed levels and set-point temperature.

Integrated control system
The control unit is integrated in the housing sidewall and easily accessible. All connections are plugged.

High-quality design and manufacturing
The housing completely made of sheet metal is highly heat and sound insulated and is designed with great attention to detail. The damper is integrated and very tight. The gear wheels are protected against soiling.

Variable connection side
The heating and cooling coils can simply be turned on the side, so that a connection on both sides is possible.

Zubehör/*Accessories*

Ersatz-Luftfilter

- Paneel-Luftfilter
- Filterklasse:
  M5: ISO ePM10 65 %
  F7: ISO ePM1 70 %
  F9: ISO ePM 80 %
- Umgebungstemperatur: 80 °C

Replacement air filter

- *panel air filter*
- *fliter class:*
  M5: ISO ePM10 65 %
  F7: ISO ePM1 70 %
  F9: ISO ePM 80 %
- *ambient temperature: 80°C*

Für Modell *For model*	Filterklasse *Filter class*	Maße (mm) *Dimensions (mm)*	Bestell-Nr. *Order no.*	Preis *Price*
		BxHxS/*WxHxT*		€
SL 6030	M5	592x287x96	**LFP 11F5**	**97,00**
SL 6030	F7	592x287x96	**LFP 11F7**	**100,00**
SL 6030	F9	592x287x96	**LFP 11F9**	**108,00**
SL 9030	M5	892x287x96	**LFP 20F5**	**162,00**
SL 9030	F7	892x287x96	**LFP 20F7**	**165,00**
SL 9030	F9	892x287x96	**LFP 20F9**	**174,00**
SL 9040	M5	892x387x96	**LFP 22F5**	**201,00**
SL 9040	F7	892x387x96	**LFP 22F7**	**209,00**
SL 9040	F9	892x387x96	**LFP 22F9**	**270,00**
SL 12040	M5	892x387x96	**LFP 23F5**	**338,00**
SL 12040	F7	892x387x96	**LFP 23F7**	**345,00**
SL 12040	F9	892x387x96	**LFP 23F9**	**359,00**

Technische Änderungen und Bildabweichungen vorbehalten./ *Subject to technical changes and modification of illustrations.*

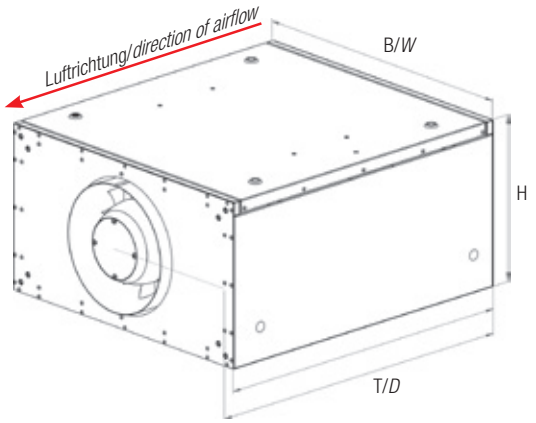

Serie Slightline - Zuluft

- Kompaktlüftungsgerät für Zuluft
- 3-stufige Ventilatorsteuerung
- Raum- oder Zulufttemperaturregelung
- Integrierter Geräteschalter
- Einfache Installation
- EC-Motor
- integrierte Filter

Hoher Ausstattungskomfort
Das Gehäuse ist 30 mm wärme- und schallisoliert. Die internen Druckverluste sind aufgrund der großen aktiven Durchströmflächen aller Bauteile sehr klein. Das Gehäuse ist innen und außen sehr glattflächig und dicht.

Komplett und anschlussfertig
Die Regelung ist im Gerät integriert und komplett verdrahtet. Am externen Bedienteil können 3 Ventilatorstufen und die Zuluft- bzw. Raumtemperatur eingestellt werden. Eine Filterüberwachung ist ebenso Bestandteil.

Beschreibung:

Reglereinheit integriert und verdrahtet

- integrierter Revisionsschalter
- inkl. Fernbedienung
- EC Steuerung auf Platine integriert

Anwendung:
- Zuluftgeräte

Funktionen über die Kabelfernbedienung:
- Anzeige der Solltemperatur, der Lüfterstufen und des Filterverschmutzungsgrades
- Temperatursollwertvorgabe mit Bediengerät
- Raum- oder Zulufttemperaturregelung
- Jalousieklappe für Außenluft (Abluftklappe parallel)
- Ansteuerung eines Ventils für den Heizkreis
- Ansteuerung Elektroheizung
- Störungsanzeige eines Zu- & Abluftventilators
- Frostschutzüberwachung des Warmwasserheizregisters
- Ansteuerung einer Heizungsumwälzpumpe
- Luftfilterüberwachung Zuluft (durch Sensor auf der Platine)
- Fernbedienteil mit integriertem Fühler
- Freigabe Kältemaschine (Direktverdampfer)

Eingänge:
- Freigabe der Anlage
- Thermokontakt Motor
- Temp.-Fühler Zuluft
- Temp.-Fühler Frostschutz

Ausgänge:
- Ventilator Zuluft (3 Schaltstufen)
- Ventilator Abluft (3 Schaltstufen)
- Ventil Heizkreis 230 V, auf/zu (Empfehlung: Belimo HR230-3) (optional Elektroheizung)
- Ventil Kühlkreis 230 V, auf/zu (Empfehlung: Belimo HR230-3)
- Umwälzpumpe (an/aus)
- Störung der Anlage
- Freigabe Kältemaschine (Direktverdampfer an/aus)
- Klappenantrieb (auf/zu)

Slightline Series - supply air

- *compact air unit for supply air*
- *fan control with 3 speed levels*
- *room or supply air temperature control*
- *integrated main switch*
- *very easy installation*
- *EC motor*
- *integrated filters*

Well-equipped for high comfort
The housing is 30 mm thermally and acoustically insulated. The internal pressure losses are very low due to the large active airflow area of all components. The housing surface is very smooth and tight on the inside and the outside.

Complete and ready for connection
The control system is integrated in the unit and completely wired. On the external control panel 3, fan speed levels can be set as well as the supply air and room temperatures. Filter monitoring is also featured.

Description:

Integrated and wired control unit

- integrated switch
- including remote control
- EC controller integratet on circuitboard

Application:
- supply air units

Functions of the remote control:
- indication of the set-point temperature, the fan speed level and the degree of filter soiling
- set-point temperature setting with remote control
- control of room or supply air temperature
- multi-leaf damper for outside air (parallel damper for extracted air)
- drive of a valve for the heating circuit
- drive of electric heater
- malfunction messages for supply and exhaust air fan
- frost protecting monitoring of the warm water heating register
- drive of a heating circulating pump
- air filter monitoring of supply air (sensor on the circuit board)
- remote control with integrated sensor
- release contact for cooling machine (direct evaporator)

Inputs:
- activation of the device
- thermal contact motor
- temperature sensor for supply air
- temperature sensor for frost protection

Outputs:
- fan supply air (3 speed levels)
- fan exhaust air (3 speed levels)
- valve heating circuit 230 V, open/closed (recommendation: Belimo HR230-3) (optional electric heater)
- valve cooling circuit 230 V, open/closed (recommendation: Beliom HR230-3)
- circulating pump (on/off)
- malfunction message
- release cooling machine (direct evaporator on/off)
- damper actuator (open/closed)

SL 6030 E1 1010
SL 9030 E1 1010
SL 9040 E1 1010
SL 12040 E1 1010

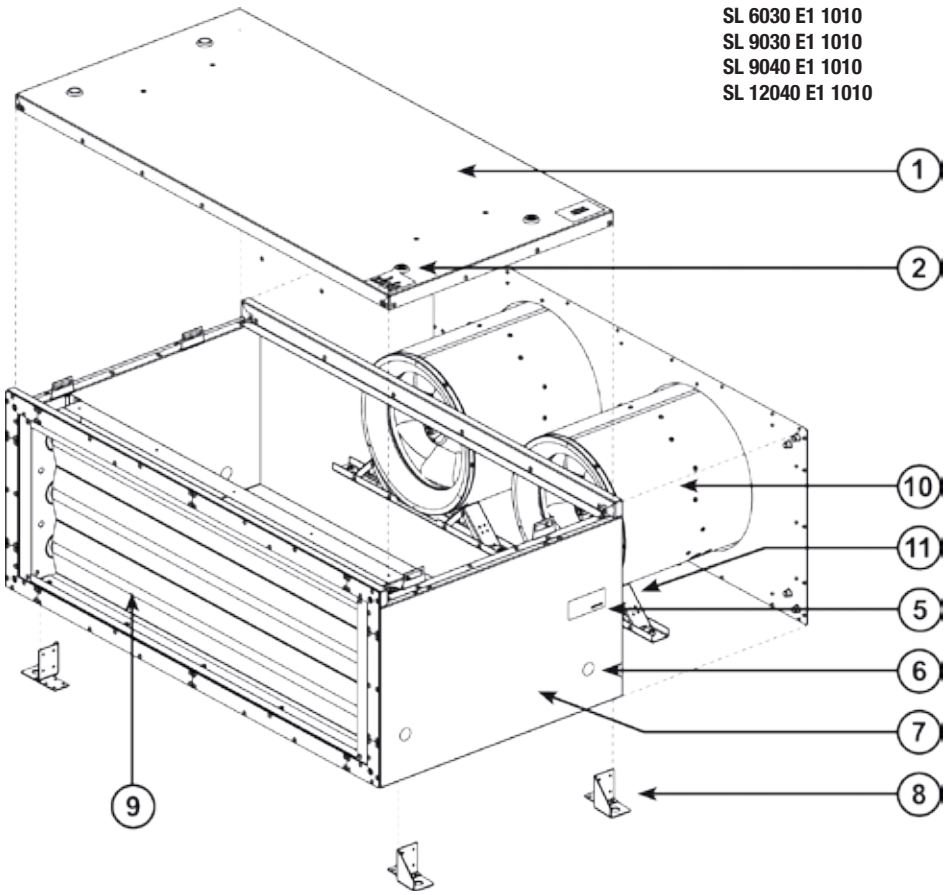

Legende/*Legend:*

1. Deckel/*Cover*
2. Türschloss/*Door lock*
3. Diffusor/*Diffusor*
4. Ventilator-Trommelläufer/*Drum rotor fan*
5. Typenschild/*Type plate*
6. Leitungsdurchführung/*Cable lead-through*
7. Gehäuse/*Housing*
8. Haltewinkel/*Angle bracket*
9. Jalousieklappe/*Multi-leaf damper*
10. EC-Rohrventilator/*EC tube fan*
11. Montagekonsole/*Mounting bracket*

SL 6030 E1 10 10

SL 9030 E1 10 10

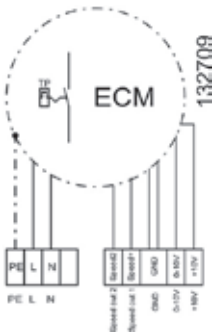

SL 9140 E1 10 10
SL 12040 E1 10 10

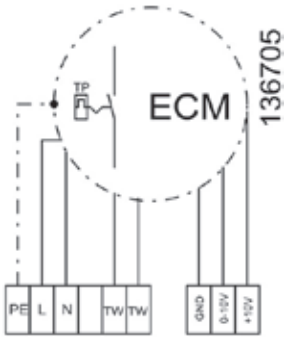

Zubehör/*Accessories*

Stellantrieb für Klappensteuerung

- Luftklappengröße bis ca. 1m²
- Drehmoment: 5 Nm
- Drehrichtung wählbar (rechts/links)
- Ansteuerung: DC 0-10 V oder 3-Punkt-Steuerung
- Temperaturbereich: -30°C bis +50°C
- Schutzart: IP 54
- **Option: Im Gerät eingebaut**

Actuator for air damper control

- *air damper size up to ca. 1m²*
- *torque: 5 Nm*
- *direction of rotation selectable (right/left)*
- *drive: DC 0-10 or 3-point control*
- *temperature range: -30°C – +50°C*
- *protection class: IP 54*
- ***optionally: built into the supply air unit***

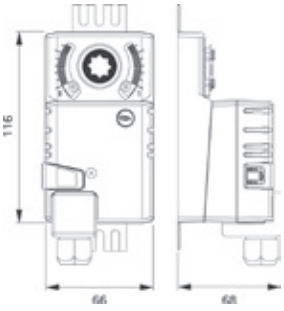

Ansteuerung *Activation*	Spannung *Voltage*	Frequenz *Frequency*	Temperatur *Temperature*	Schutzart *Protection class*	Maße (mm) *Dimensions (mm)*			Gewicht *Weight*	Bestell-Nr. *Order no.*	Preis *Price*
	V	Hz	°C	IP	A	B	C	kg		€
3-Punkt	230	50/60	-30/+50	54	66	68	116	0,3	**STA 11**	**305,00**

Technische Änderungen und Bildabweichungen vorbehalten./ *Subject to technical changes and modification of illustrations.*

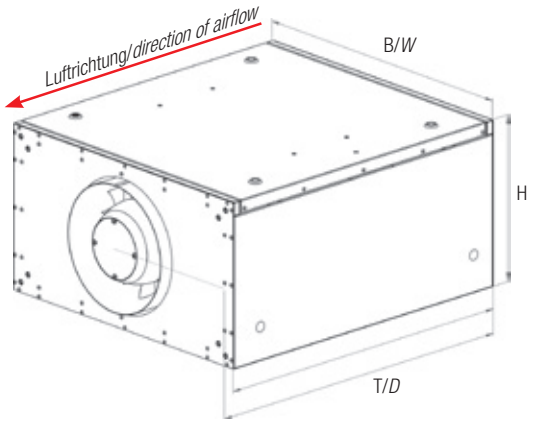

Modell **Slightline**/*Model* ***Slightline***

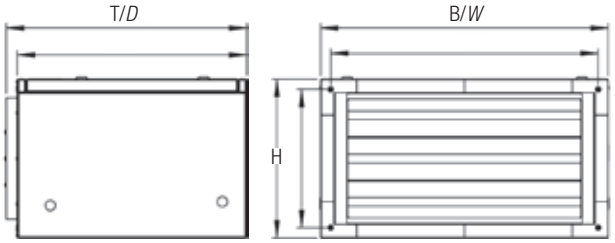

Abluftgerät ohne Steuerung

- Kompakt-Abluftgerät
- Ventilator, drehzahl steuerbar
- Integrierte Jalousieklappe
- Optional: Stellantrieb/Klappensteuerung 230 V
- EC-Motoren
- nur in Kombination mit SL-Zuluftgerät steuerbar

Volumen-strom	Druck	Schall*	Leistungs-aufnahme	Fördermitteltemp./ Umgebungstemp	Betriebs-bereich	Steuerart Motor/ Stromaufnahme		Spannung	Dreh-zahl	Maße (mm)			Gewicht	Bestell-Nr.	Preis
m³/h	Pa	dB (A)	kW	°C	m³/h bei 200 Pa	V	A	V/PH/Hz	1/min	B	H	T	kg		€
2280	640	41	0,27	40/40	2020	0 – 10	1,9	230/1/50	3230	667	367	630	41	**SL 6030 E1 1010**	**1360,00**
4580	655	43	0,53	40/40	3760	0 – 10	3,8	230/1/50	3240	963	367	700	78	**SL 9030 E1 1010**	**1937,00**
5110	840	49	0,73	40/40	4380	0 – 10	3,4	230/1/50	2585	967	467	700	83	**SL 9040 E1 1010**	**2501,00**
8925	910	50	1,46	40/40	7780	0 – 10	6,8	230/1/50	3000	1267	467	705	88	**SL 12040 E1 1010**	**4169,00**

* Gehäuseabstrahl-Schalldruckpegel aus 4 Meter Entfernung:

Extract air unit without control system

- *compact extract air unit*
- *fan voltage controllable*
- *integrated multi-leaf damper*
- *optional: actuator / damper control 230 V*
- *EC motors*
- *only controllable in combination with SL supply air device*

Volume flow	*Pres.*	*Noise**	*Power consumption*	*Conveying media temp./Ambient temp.*	*Operating zone*	*Current consumption*		*Voltage*	*Rotation speed*	*Dimensions (mm)*			*Weight*	*Order no.*	*Price*
m³/h	Pa	dB (A)	kW	°C	m³/h at 200 Pa	V	A	V/PH/Hz	1/min	B	H	T	kg		€
2280	640	41	0,27	40/40	2020	0 – 10	1,9	230/1/50	3230	667	367	630	41	**SL 6030 E1 1010**	**1360,00**
4580	655	43	0,53	40/40	3760	0 – 10	3,8	230/1/50	3240	963	367	700	78	**SL 9030 E1 1010**	**1937,00**
5110	840	49	0,73	40/40	4380	0 – 10	3,4	230/1/50	2585	967	467	700	83	**SL 9040 E1 1010**	**2501,00**
8925	910	50	1,46	40/40	7780	0 – 10	6,8	230/1/50	3000	1267	467	705	88	**SL 12040 E1 1010**	**4169,00**

** Acoustic pressure level of housing radiation from a distance of 4m*

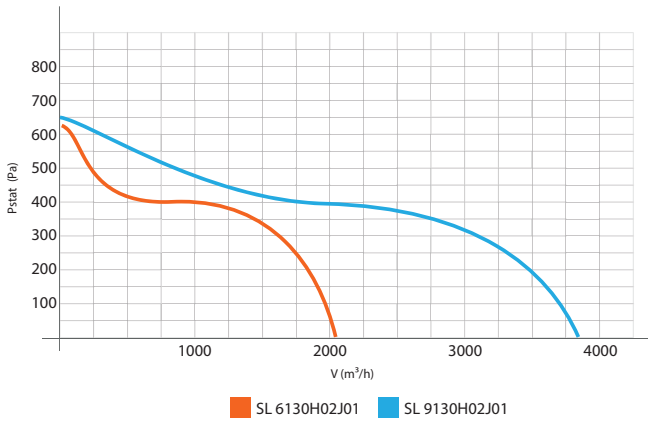

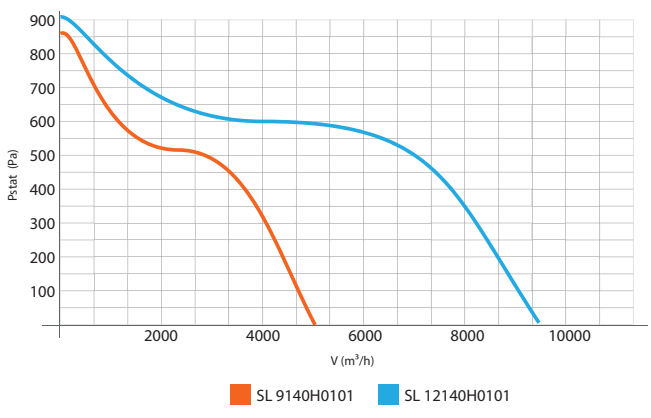

Technische Änderungen und Bildabweichungen vorbehalten./ *Subject to technical changes and modification of illustrations.*

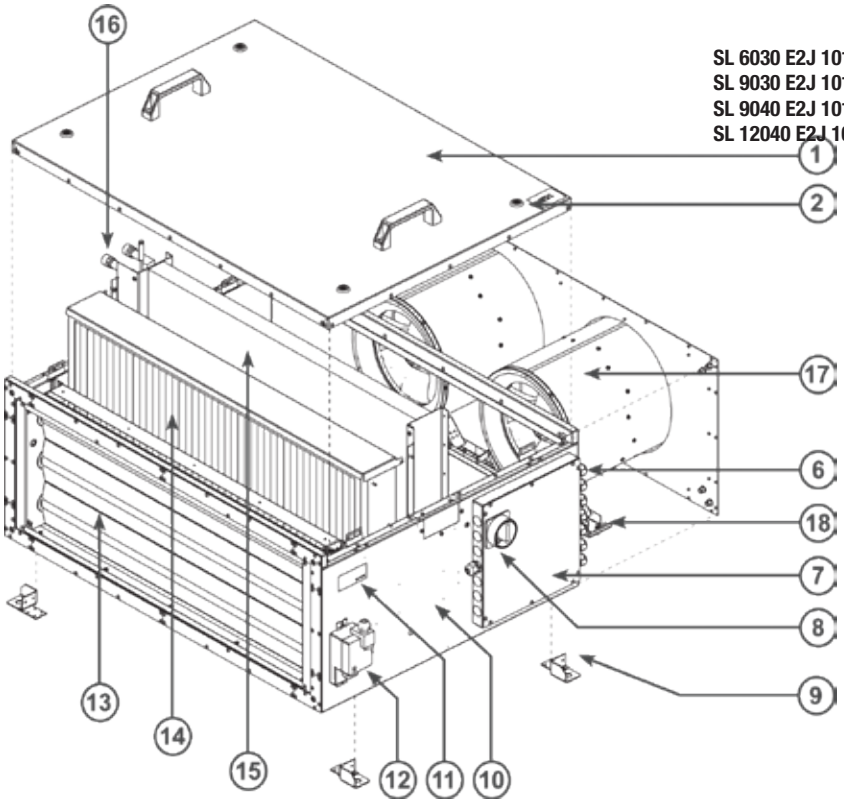

SL 6030 E2J 1010
SL 9030 E2J 1010
SL 9040 E2J 1010
SL 12040 E2J 1010

Legende/*Legend:*

1. Deckel/*Cover*
2. Türschloss/*Door lock*
3. Diffusor/*Diffusor*
4. Klemmkasten für Ventilator/ *Terminal box for fan*
5. Ventilator-Trommelläufer/ *Drum rotor fan*
6. Leitungsdurchführung/ *Cable lead-through*
7. Regelung/*Control unit*
8. Aus/Reparaturschalter/ *OFF/repair switch*
9. Haltewinkel/*Angle bracket*
10. Gehäuse/*Housing*
11. Typenschild/*Type plate*
12. Stellmotor Jalousieklappe/ *Actuator multi-leaf damper*
13. Jalousieklappe/*Multi-leaf damper*
14. Filter (Paneelfilter) F5/ *Filter (panel filter) F5*
15. Warmwasserregister (WW)/ *Warm water coil*
16. Anschluss Heizregister/ *Connection heating register*
17. EC-Rohrventilator/*EC tube fan*
18. Montagekonsole/*Mounting bracket*

Zubehör/*Accessories*

3-Wege-Kugelhahn mit Stellantrieb — *3-way ball valve with actuator*

Ansteuerung *Activation*	Spannung *Voltage*	Innengewinde *Internal thread*	Kvs *Flow coefficient*	Schutzart *Protection class*	Maße (mm) *Dimensions (mm)*			Gewicht *Weight*	Bestell-Nr. *Order no.*	Preis *Price*
	V	DN	m^3/h	IP	A	B	C	kg		€
3-Punkt/*3-point*	230	15	0,6	40	98	176	95	1	**STK 01**	**540,00**
3-Punkt/*3-point*	230	15	1,6	40	98	176	95	1	**STK 05**	**536,00**

3-Wege-Kugelhahn mit Stellantrieb — *3-way ball valve with actuator*

Ansteuerung *Activation*	Spannung *Voltage*	Innengewinde *Internal thread*	Kvs *Flow coefficient*	Schutzart *Protection class*	Maße (mm) *Dimensions (mm)*			Gewicht *Weight*	Bestell-Nr. *Order no.*	Preis *Price*
	V	DN	m^3/h	IP	A	B	C	kg		€
3-Punkt/*3-point*	230	20	4,0	54	76	153	140	1,2	**STK 02**	**568,00**
3-Punkt/*3-point*	230	25	6,3	54	76	155	143	1,3	**STK 03**	**635,00**
3-Punkt/*3-point*	230	32	10,0	54	85	159	154	1,7	**STK 04**	**818,00**

Technische Änderungen und Bildabweichungen vorbehalten. / *Subject to technical changes and modification of illustrations.*

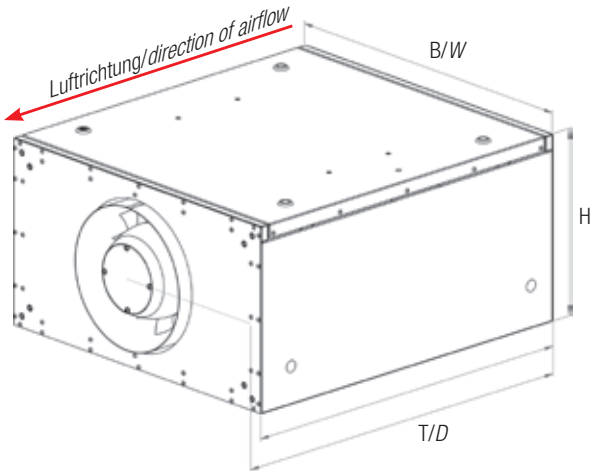

Modell **Slightline**/*Model* ***Slightline***

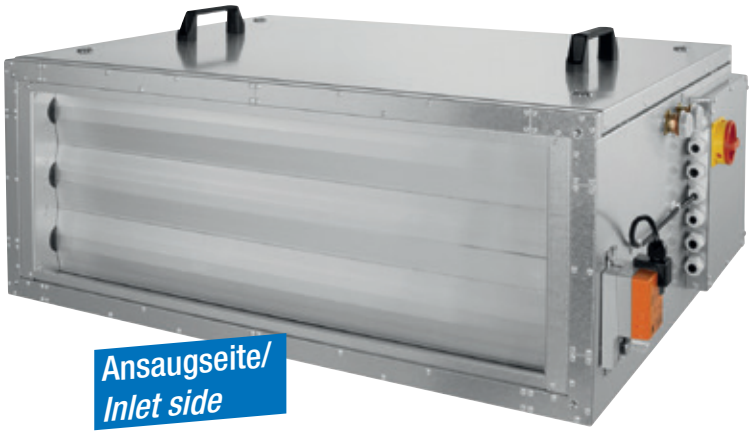

Heizen mit Wasser

- Kompakt Zuluftgerät
- J-Variante mit Regelung
- Ventilatorsteuerung 3-stufig
- Raum- oder Zulufttemperaturregelung
- integrierter Geräteschalter
- einfachste Installation
- mit EC-Motor

Volumen-strom	Druck	Schall*	Leistungs-aufnahme	Fördermitteltemp./ Umgebungstemp	Betriebs-bereich	Strom-aufnahme		Spannung	Dreh-zahl	Maße (mm)			Gewicht	Bestell-Nr.	Preis
m³/h	Pa	dB (A)	kW	°C	m³/h bei 200 Pa	Polzahl	A	V/PH/Hz	1/min	B	H	T	kg		€
1860	610	44	0,27	40/40	1660	–	1,9	230/1/50	3220	667	367	740	52,0	**SL 6030 E2J 1010**	**3591,00**
3830	640	48	0,54	40/40	3170	–	3,7	230/1/50	3200	967	367	780	72,0	**SL 9030 E2J 1010**	**4387,00**
4280	790	48	0,73	40/40	3620	–	3,4	230/1/50	2625	967	467	780	78,5	**SL 9040 E2J 1010**	**6174,00**
7440	870	50	1,47	40/40	6400	–	6,7	230/1/50	3010	1267	467	785	114,0	**SL 12040 E2J 1010**	**7560,00**

* Gehäuseabstrahl-Schalldruckpegel aus 4 Meter Entfernung.

Supply air unit: heating with water

- *compact supply air unit*
- *J version with control unit*
- *fan control 3 levels*
- *room or supply air temperature control*
- *integrated main switch*
- *very easy installation*
- *with EC-Motor*

Volume flow	*Pres.*	*Noise**	*Power consumption*	*Conveying media temp./Ambient temp.*	*Operating zone*	*Current consumption*		*Voltage*	*Rotation speed*	*Dimensions (mm)*			*Weight*	Order no.	Price
m³/h	Pa	dB (A)	kW	°C	m³/h at 200 Pa	no. of poles	A	V/PH/Hz	1/min	W	H	D	kg		€
1860	610	44	0,27	40/40	1660	–	1,9	230/1/50	3220	667	367	740	52,0	**SL 6030 E2J 1010**	**3591,00**
3830	640	48	0,54	40/40	3170	–	3,7	230/1/50	3200	967	367	780	72,0	**SL 9030 E2J 1010**	**4094,00**
4280	790	48	0,73	40/40	3620	–	3,4	230/1/50	2625	967	467	780	78,5	**SL 9040 E2J 1010**	**6174,00**
7440	870	50	1,47	40/40	6400	–	6,7	230/1/50	3010	1267	467	785	114,0	**SL 12040 E2J 1010**	**7560,00**

** Acoustic pressure level of housing radiation from a distance of 4m*

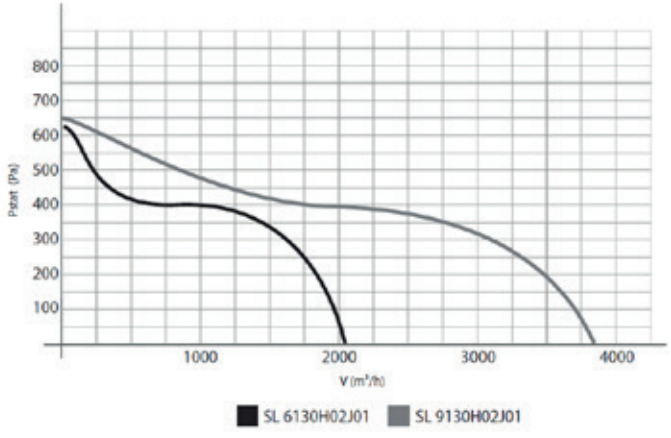

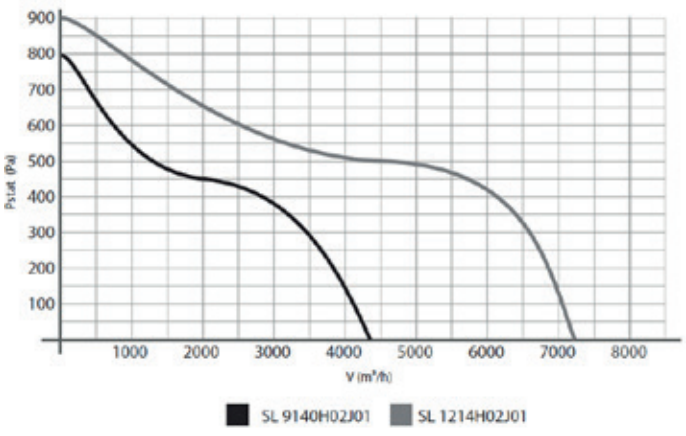

Technische Änderungen und Bildabweichungen vorbehalten./ *Subject to technical changes and modification of illustrations.*

SL 6030 E3J 1210
SL 9030 E3J 1210
SL 9040 E3J 1210
SL 12040 E3J 1210

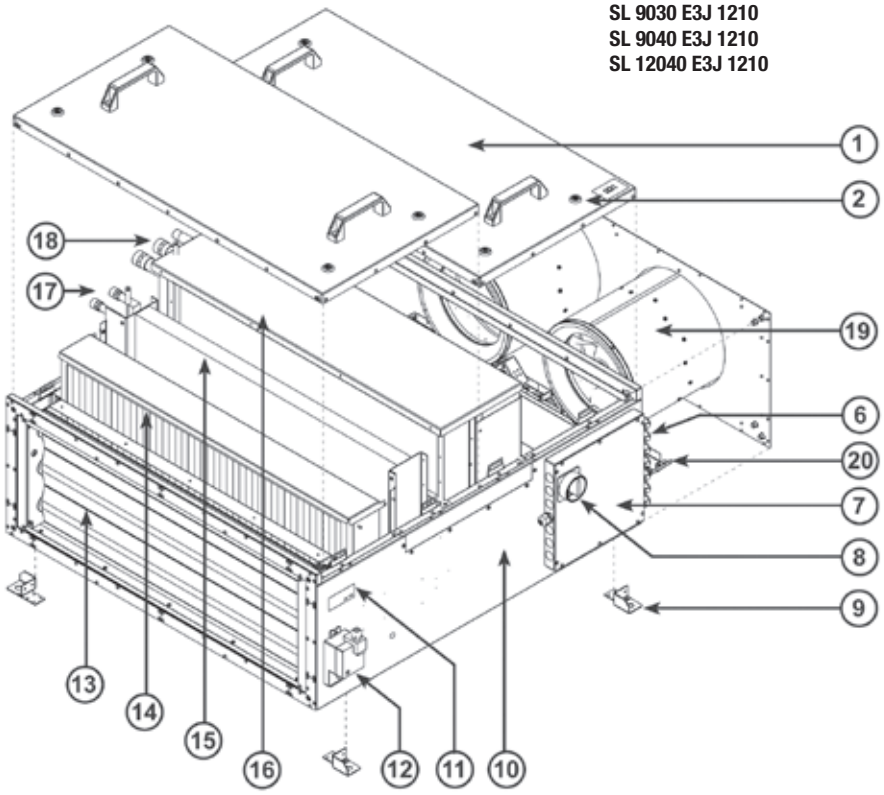

Legende/*Legend:*

1. Deckel/*Cover*
2. Türschloss/*Door lock*
3. Diffusor/*Diffusor*
4. Klemmkasten für Ventilator/ *Terminal box for fan*
5. Ventilator-Trommelläufer/ *Drum rotor fan*
6. Leitungsdurchführung/ *Cable lead-through*
7. Regelung/*Control unit*
8. Aus-/Reparaturschalter/ *OFF/repair switch*
9. Haltewinkel/*Angle bracket*
10. Gehäuse/*Housing*
11. Typenschild/*Type plate*
12. Stellmotor Jalousieklappe/ *Actuator multi-leaf damper*
13. Jalousieklappe/*Multi-leaf damper*
14. Filter (Paneelfilter) F5/ *Filter (panel filter) F5*
15. Warmwasserregister (WW)/ *Warm water coil*
16. Kaltwasserregister (KW) oder Direktverdampfer (DV)/ *Cold water coil or direct evaporator*
17. Anschluss Heizregister/ *Connection heating register*
18. Anschluss Kühlregister/ *Connection cooling coil*
19. EC-Rohrventilator/*EC tube fan*
20. Montagekonsole/*Mounting bracket*

Zubehör/*Accessories*

3-Wege-Kugelhahn mit Stellantrieb — *3-way ball valve with actuator*

Ansteuerung *Activation*	Spannung *Voltage*	Innengewinde *Internal thread*	Kvs *Flow coefficient*	Schutzart *Protection class*	Maße (mm) *Dimensions (mm)*			Gewicht *Weight*	Bestell-Nr. *Order no.*	Preis *Price*
	V	DN	m³/h	IP	A	B	C	kg		€
3-Punkt/*3-point*	230	15	0,6	40	98	176	95	1	**STK 01**	**540,00**
3-Punkt/*3-point*	230	15	1,6	40	98	176	95	1	**STK 05**	**536,00**

3-Wege-Kugelhahn mit Stellantrieb — *3-way ball valve with actuator*

Ansteuerung *Activation*	Spannung *Voltage*	Innengewinde *Internal thread*	Kvs *Flow coefficient*	Schutzart *Protection class*	Maße (mm) *Dimensions (mm)*			Gewicht *Weight*	Bestell-Nr. *Order no.*	Preis *Price*
	V	DN	m³/h	IP	A	B	C	kg		€
3-Punkt/*3-point*	230	20	4,0	54	76	153	140	1,2	**STK 02**	**568,00**
3-Punkt/*3-point*	230	25	6,3	54	76	155	143	1,3	**STK 03**	**635,00**
3-Punkt/*3-point*	230	32	10,0	54	85	159	154	1,7	**STK 04**	**818,00**

Technische Änderungen und Bildabweichungen vorbehalten. / *Subject to technical changes and modification of illustrations.*

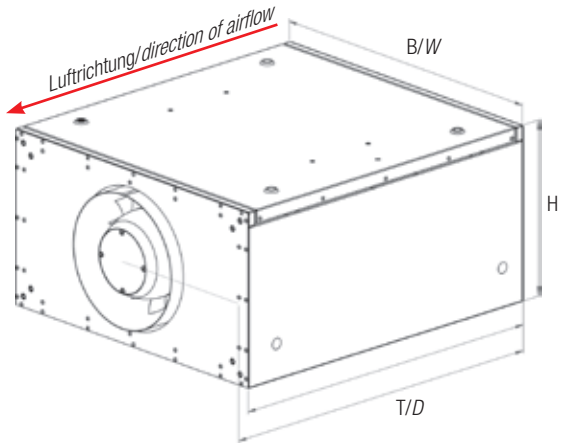

Modell **Slightline**/*Model* ***Slightline***

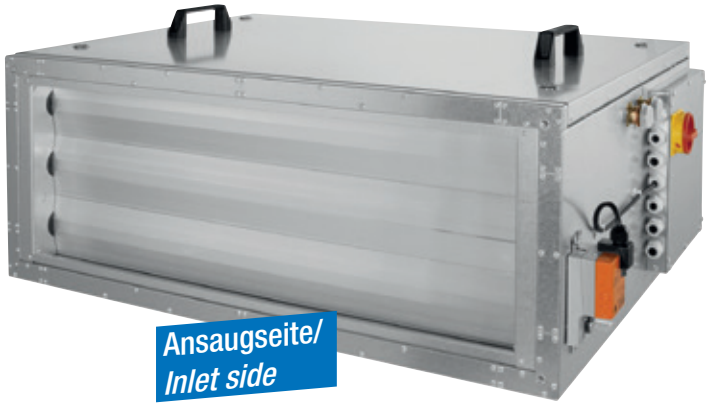

Zuluft, Heizen und Kühlen

- Heizen und Kühlen über Verdampfer
- inklusive 1 Filter M5, F7 optional
- Kompaktzuluftgerät
- J-Variante mit Regelung
- Ventilatorsteuerung 3-stufig
- Raum- oder Zulufttemperaturregelung
- integrierter Geräteschalter
- einfachste Installation
- mit Verdampfer
- ohne Kältemaschine
- mit EC-Motor

Volumen-strom	Druck	Schall*	Leistungs-aufnahme	Fördermitteltemp./ Umgebungstemp	Betriebs-bereich	Strom-aufnahme		Spannung	Dreh-zahl	Maße (mm)			Ge-wicht	Bestell-Nr.	Preis
m³/h	Pa	dB (A)	kW	°C	m³/h bei 200 Pa	Polzahl	A	V/PH/Hz	1/min	B	H	T	kg		€
1785	610	44	0,27	40/40	1460	–	1,9	230/1/50	3220	667	367	1020	75,0	**SL 6030 E3J 1210**	**5304,00**
3290	620	48	0,54	40/40	2690	–	3,6	230/1/50	3220	967	367	1020	100,0	**SL 9030 E3J 1210**	**6156,00**
3790	800	47	0,73	40/40	3230	–	3,4	230/1/50	2600	967	467	1060	124,5	**SL 9040 E3J 1210**	**7362,00**
6470	890	51	1,48	40/40	5680	–	6,8	230/1/50	3005	1267	467	1114	156,0	**SL 12040 E3J 1210**	**9799,00**

* Gehäuseabstrahl-Schalldruckpegel aus 4 Meter Entfernung

Supply air unit: supply air, heating and cooling

- *heating and cooling via evaporator*
- *including 1 filter M5, F7 optional*
- *compact supply air unit*
- *J version with control unit*
- *fan control 3 leveled*
- *room or supply air temperature control*
- *integrated main switch*
- *very easy installation*
- *with evaporator*
- *without cooling machine*
- *with EC motor*

Volume flow	*Pres.*	*Noise**	*Power consumption*	*Conveying media temp./Ambient temp.*	*Operating zone*	*Current consumption*		*Voltage*	*Rotation speed*	*Dimensions (mm)*			*Weight*	Order no.	Price
m³/h	Pa	dB (A)	kW	°C	m³/h at 200 Pa	no. of poles	A	V/PH/Hz	1/min	W	H	D	kg		€
1785	610	44	0,27	40/40	1460	–	1,9	230/1/50	3220	667	367	1020	75,0	**SL 6030 E3J 1210**	**5304,00**
3290	620	48	0,54	40/40	2690	–	3,6	230/1/50	3220	967	367	1020	100,0	**SL 9030 E3J 1210**	**6156,00**
3790	800	47	0,73	40/40	3230	–	3,4	230/1/50	2600	967	467	1060	124,5	**SL 9040 E3J 1210**	**7362,00**
6470	890	51	1,48	40/40	5680	–	6,8	230/1/50	3005	1267	467	1114	156,0	**SL 12040 E3J 1210**	**9799,00**

* Acoustic pressure level of housing radiation from a distance of 4m

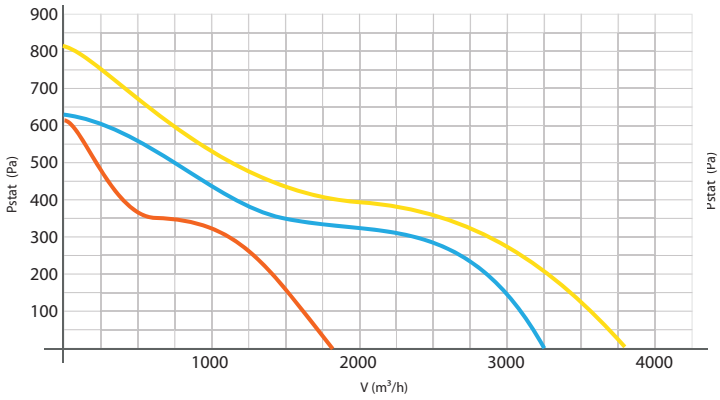

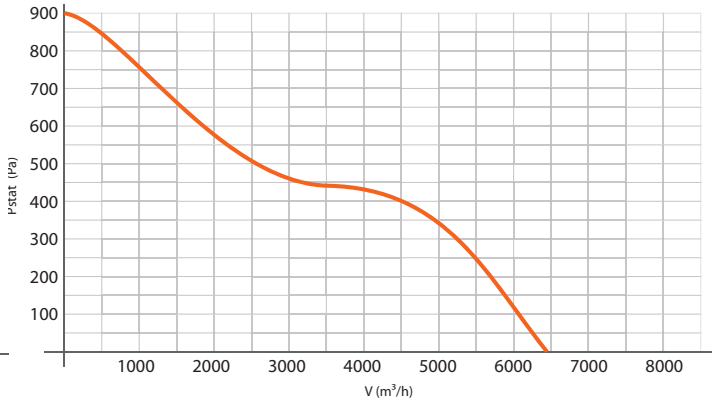

Technische Änderungen und Bildabweichungen vorbehalten./ *Subject to technical changes and modification of illustrations.*

Anschluss **Slightline/*Slightline*** *Connection*

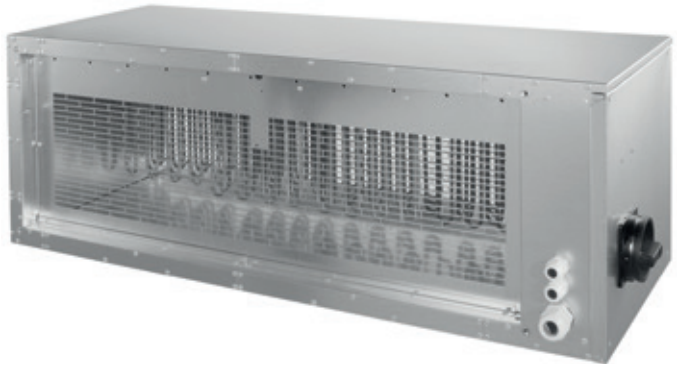

Anschluss der Steuerung, links/
connection of the control unit, left side

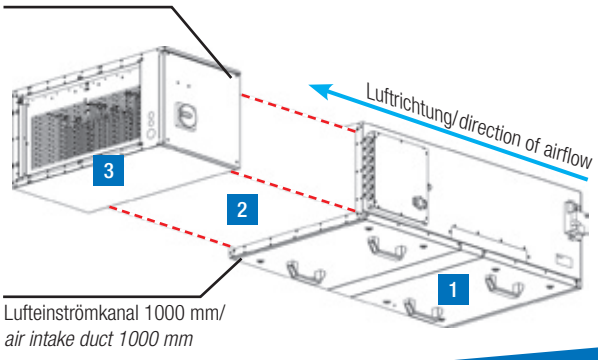

Elektroheizmodul

- Temperaturregelung über SL Gerät
- flexibler Anschluss
- 3 Leistungsstufen 9, 18 und 27 kW
- stetige Regelung
- links- und rechtsseitige Version erhältlich
- **inkl. 1 Meter Luftkanal**

Electric heating module

- *independent temperature control*
- *flexible connection*
- *3 power levels: 9, 18 and 27 kW*
- *permanent control*
- *left- and right-sided version available*
- ***incl. 1 m air duct***

Wird in 3 Teilen geliefert/
Delivery in 3 parts

1 Teil: Zuluftgerät/***Part 1:*** *Supply air unit*
2 Teil: Luftkanal/***Part 2:*** *Air duct*
3 Teil: Heizmodul/***Part 3:*** *Heating module*

Vielseitige Verwendung
Das Elektroheizmodul kann mit den Geräten SLIGHTLINE mit integrierter Regelung kombiniert werden. Einfacher Einbau zwischen Gerät und Fernbedienung, automatische Softwareerkennung, eigenständige Temperaturregelung.

Lieferung nur in Verbindung mit SL 6030 E2J 1010 oder SL 9030 E2J 1010.

Various applications
The electric heating module can be combined with the Slightline units which have an integrated control system. Easy installation between the unit and the remote control. Automatic software identification. Independent temperature control.

Only possible in combination with SL 6030 E2J 1010 or SL 9030 E2J 1010.

linksseitige Ausführung / *left-sided version*

Leistung *Power*	Stromaufnahme* *Power consumption**	Spannung *Voltage*	Maße (mm) *Dimensions (mm)*			Gewicht *Weight*	Bestell-Nr. *Order no.*	Preis *Price*
kW	A	V/PH/Hz	H	B/*W*	T/*D*	kg		€
9	14	400/3/50	367	754	400	20,0	**EHM 6030 L 0901**	**2009,00**
18	27	400/3/50	367	754	400	21,5	**EHM 6030 L 1801**	**2149,00**
27	40	400/3/50	367	754	400	23,0	**EHM 6030 L 2701**	**2232,00**

* max. Werte/**max. values*

rechtsseitige Ausführung / *right-sided version*

Leistung *Power*	Stromaufnahme* *Power consumption**	Spannung *Voltage*	Maße (mm) *Dimensions (mm)*			Gewicht *Weight*	Bestell-Nr. *Order no.*	Preis *Price*
kW	A	V/PH/Hz	H	B/*W*	T/*D*	kg		€
9	14	400/3/50	367	754	400	20,0	**EHM 6030 R 0901**	**2009,00**
18	27	400/3/50	367	754	400	21,5	**EHM 6030 R 1801**	**2149,00**
27	40	400/3/50	367	754	400	23,0	**EHM 6030 R 2701**	**2232,00**

* max. Werte/**max. values*

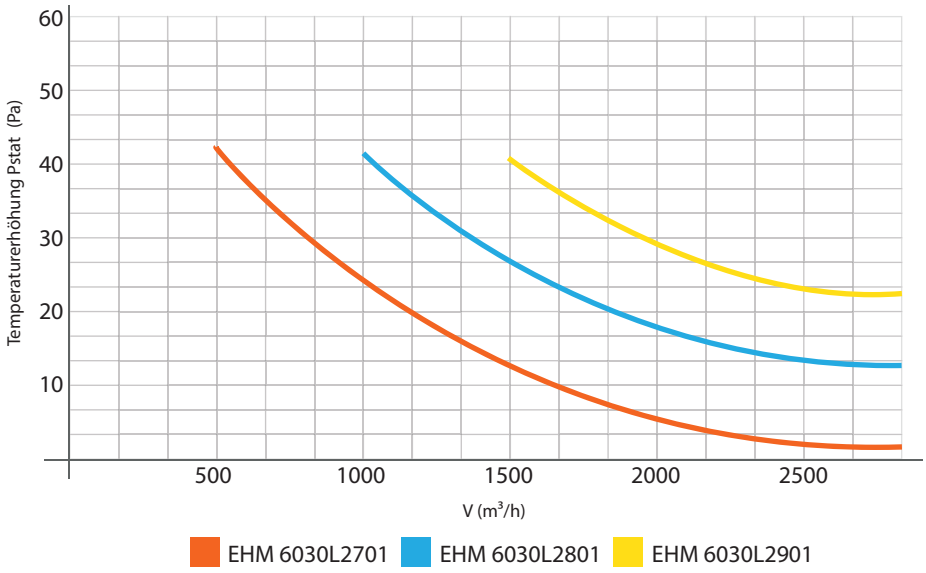

Technische Änderungen und Bildabweichungen vorbehalten. / *Subject to technical changes and modification of illustrations.*

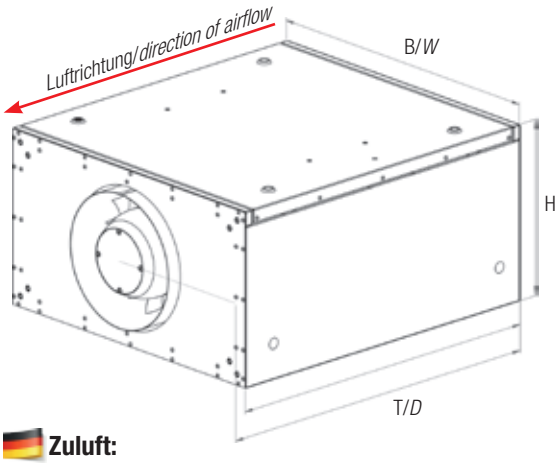

Modell **Slightline**/*Model* ***Slightline***

Zuluft:

Heizen mit Strom

- Kompaktzuluftgerät
- J-Variante mit Regelung
- Ventilatorsteuerung 3-stufig
- Raum- oder Zulufttemperaturregelung
- integrierter Geräteschalter
- einfachste Installation
- Kabelfernbedienung

Volumen-strom	Druck	Schall*	Leistungs-aufnahme	Fördermitteltemp./ Umgebungstemp	Betriebs-bereich	Strom-aufnahme		Spannung	Dreh-zahl	Maße (mm)			Gewicht	Bestell-Nr.	Preis
m³/h	Pa	dB (A)	kW	°C	m³/h bei 200 Pa	Polzahl	A	V/PH/Hz	1/min	B	H	L	kg		€
1860	610	44	0,27	40/40	1660	2	1,9	230/1/50	3220	667	367	740	52,0	**SL 6030 E2J 1010**	**3591,00**
3830	640	48	0,54	40/40	3170	2	3,7	230/1/50	3200	967	367	780	72,0	**SL 9030 E2J 1010**	**4387,00**

* Gehäuseabstrahl-Schalldruckpegel aus 4 Meter Entfernung.

Supply air unit:

heating with electricity

- *compact supply air unit*
- *J version with control unit*
- *fan control 3 levels*
- *room or supply air temperature control*
- *integrated main switch*
- *very easy installation*
- *wire controller*

Volume flow	*Pres-sure*	*Noise**	*Power consumption*	*Conveying media temp./Ambient temp.*	*Operating zone*	*Current consumption*		*Voltage*	*Rotation speed*	*Dimensions (mm)*			*Weight*	Order no.	Price
m³/h	Pa	dB (A)	kW	°C	m³/h at 200 Pa	no. of poles	A	V/PH/Hz	1/min	W	H	L	kg		€
1860	610	44	0,27	40/40	1660	2	1,9	230/1/50	3220	667	367	740	52,0	**SL 6030 E2J 1010**	**3591,00**
3830	640	48	0,54	40/40	3170	2	3,7	230/1/50	3200	967	367	780	72,0	**SL 9030 E2J 1010**	**4387,00**

** Acoustic pressure level of housing radiation from a distance of 4m*

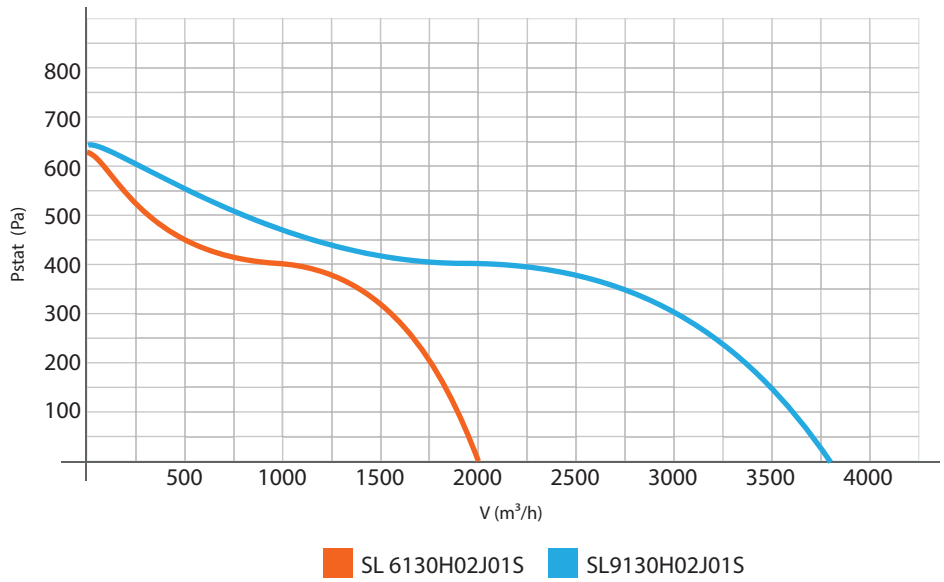

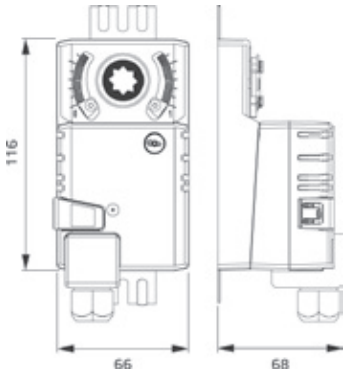

Stellantrieb Klappensteuerung

- Luftklappengröße bis ca. 1 m²
- Drehmoment: 5 Nm
- Drehrichtung wählbar (re/li)
- Ansteuerung DC 0-10 V oder 3-Punkt-Steuerung
- Temperaturbereich -30°C – +50°C
- Schutzart IP 54

Actuator for air damper control

- *air damper size up to ca. 1m²*
- *torque 5 Nm*
- *direction of rotation selectable (right/left)*
- *activation DC 0-10 or 3-point control*
- *temperature range -30°C – +50°C*
- *protection class IP 54*

Ansteuerung *Activation*	Spannung *Voltage*	Frequenz *Frequency*	Temperatur *Temperature*	Schutzart *Protection class*	Maße (mm) *Dimensions (mm)*			Gewicht *Weight*	Bestell-Nr. *Order no.*	Preis *Price*
	V	Hz	°C	IP	B/*W*	H	T/*D*	kg		€
3-Punkt/*3-point*	24 AC/DC	50/60	-30/+50	54	66	116	68	0,3	**STA 01**	**241,00**
stetig/*constant* 0 – 10 V	24 AC/DC	50/60	-30/+50	54	66	116	68	0,3	**STA 02**	**335,00**
3-Punkt/*3-point*	230 AC	50/60	-30/+50	54	66	116	68	0,3	**STA 11**	**240,00**

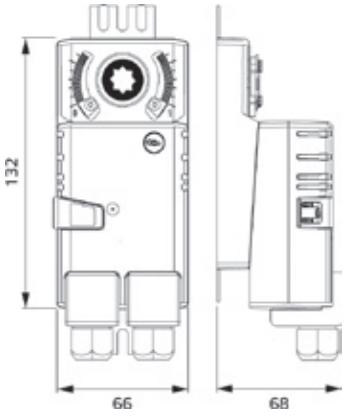

Stellantrieb Klappensteuerung

- Luftklappengröße bis ca. 1 m²
- Drehmoment: 5 Nm
- Drehrichtung wählbar (re/li)
- Ansteuerung DC 0-10 V
- Temperaturbereich -30°C – +50°C
- Schutzart IP 54

Actuator for air damper control

- *air damper size up to ca. 1m²*
- *torque 5 Nm*
- *direction of rotation selectable (right/left)*
- *activation DC 0-10*
- *temperature range -30°C – +50°C*
- *protection class IP 54*

Ansteuerung *Activation*	Spannung *Voltage*	Frequenz *Frequency*	Temperatur *Temperature*	Schutzart Protection class	Maße (mm) *Dimensions (mm)*			Gewicht *Weight*	Bestell-Nr. *Order no.*	Preis *Price*
	V	Hz	°C	IP	B/*W*	H	T/*D*	kg		€
stetig/*constant* 0 – 10 V	230 AC	50/60	-30/+50	54	66	132	68	0,4	**STA 12**	**404,00**

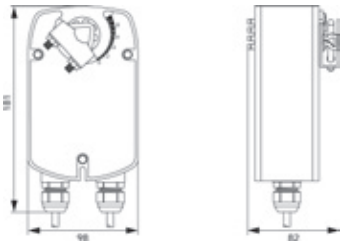

Stellantrieb Klappensteuerung mit Federrücklauf

- Luftklappengröße bis ca. 0,8 m²
- Drehmoment: 4 Nm
- Drehrichtung wählbar (re/li)
- Ansteuerung über 1-poligen Kontakt
- Temperaturbereich -30°C – +50°C
- Schutzart IP 54

Spring return actuator for air damper control

- *air damper size up to ca. 0,8 m²*
- *torque 4 Nm*
- *direction of rotation selectable (right/left)*
- *activation via single-pole contact*
- *temperature range -30°C – +50°C*
- *protection class IP 54*

Ansteuerung *Activation*	Spannung *Voltage*	Frequenz *Frequency*	Temperatur *Temperature*	Schutzart *Protection class*	Maße (mm) *Dimensions (mm)*			Gewicht *Weight*	Bestell-Nr. *Order no.*	Preis *Price*
	V	Hz	°C	IP	B/*W*	H	T/*D*	kg		€
Auf/Zu / *open/close*	230 AC	50/60	-30/+50	54	98	181	82	1,6	**STA 13**	**521,00**

Technische Änderungen und Bildabweichungen vorbehalten. / *Subject to technical changes and modification of illustrations.*

3-Wege-Kugelhahn mit Stellantrieb 230 V

- Ansteuerung 3-Punkt oder Auf/Zu
- passend zu den Regelungen der SL-Geräte
- Anschlüsse mit Innengewinde
- Temperaturbereich 0 °C – +50 °C
- Schutzart IP 40
- DN = Durchmesser
- Kvs = Durchfluss koeffizient

3-way ball valve with actuator 230 V

- *activation 3-point or open/closed*
- *suitable for the controllers of the SL units*
- *connections with internal thread*
- *temperature range 0°C – +50°C*
- *protection class IP 40*
- *DN = nominal diameter*
- *Kvs = flow coefficient*

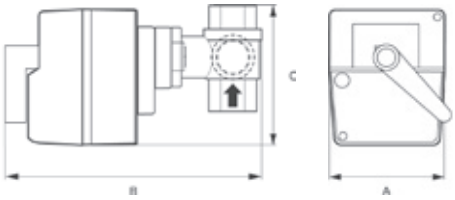

Ansteuerung *Activation*	Spannung *Voltage*	Innengewinde *Internal thread*	Kvs	Schutzart *Protection class*	Maße (mm) *Dimensions (mm)*			Gewicht *Weight*	Bestell-Nr. *Order no.*	Preis *Price*
	V	DN	m³/h	IP	A	B	C	kg		€
3-Punkt/*3-point*	230	15	0,6	40	98	176	95	1	**STK 01**	**582,00**
3-Punkt/*3-point*	230	15	1,6	40	98	176	95	1	**STK 05**	**582,00**

3-Wege-Kugelhahn mit Stellantrieb 230 V

- Ansteuerung 3-Punkt oder Auf/Zu
- passend zu den Regelungen der SL- Geräte
- Anschlüsse Innengewinde
- Temperaturbereich 0 °C – +50 °C
- Schutzart IP 54
- DN = Durchmesser
- Kvs = Durchfluss koeffizient

3-way ball valve with actuator 230 V

- *activation 3-point or open/closed*
- *suitable for the controllers of the SL units*
- *connections with internal thread*
- *temperature range 0°C – +50°C*
- *protection class IP 54*
- *DN = nominal diameter*
- *Kvs = flow coefficient*

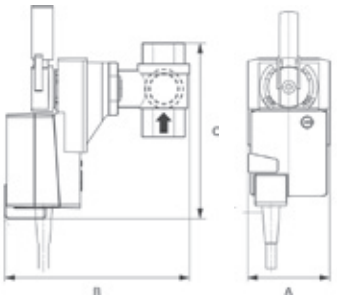

Ansteuerung *Activation*	Spannung *Voltage*	Innengewinde *Internal thread*	Kvs	Schutzart *Protection class*	Maße (mm) *Dimensions (mm)*			Gewicht *Weight*	Bestell-Nr. *Order no.*	Preis *Price*
	V	DN	m³/h	IP	A	B	C	kg		€
3-Punkt/*3-point*	230	20	4,0	54	76	153	140	1,2	**STK 02**	**612,00**
3-Punkt/*3-point*	230	25	6,3	54	76	155	143	1,3	**STK 03**	**684,00**
3-Punkt/*3-point*	230	32	10,0	54	85	159	154	1,7	**STK 04**	**890,00**
3-Punkt/*3-point*	230	32	16,0	54	85	169	160	1,7	**STK 06**	**674,00**
3-Punkt/*3-point*	230	40	25,0	54	93	169	179	2,1	**STK 07**	**857,00**

Zubehör/*Accessories*

Für Modell *For model*	Filterklasse *Filter class*	Maße (mm) *Dimensions (mm)*	Bestell-Nr. *Order no.*	Preis *Price*
		BxHxS/*WxHxT*		€
SL 6030	M5	592x287x96	**LFP 11F5**	**97,00**
SL 6030	F7	592x287x96	**LFP 11F7**	**100,00**
SL 6030	F9	592x287x96	**LFP 11F9**	**108,00**
SL 9030	M5	892x287x96	**LFP 20F5**	**162,00**
SL 9030	F7	892x287x96	**LFP 20F7**	**165,00**
SL 9030	F9	892x287x96	**LFP 20F9**	**174,00**
SL 9040	M5	892x387x96	**LFP 22F5**	**201,00**
SL 9040	F7	892x387x96	**LFP 22F7**	**209,00**
SL 9040	F9	892x387x96	**LFP 22F9**	**270,00**
SL 12040	M5	892x387x96	**LFP 23F5**	**338,00**
SL 12040	F7	892x387x96	**LFP 23F7**	**345,00**
SL 12040	F9	892x387x96	**LFP 23F9**	**359,00**

Ersatz-Luftfilter

- Paneel-Luftfilter
- Filterklasse:
  M5: ISO ePM10 65 %
  F7: ISO ePM1 70 %
  F9: ISO ePM 80 %
- Umgebungstemperatur: 80 °C

Replacement air filter

- *panel air filter*
- *fliter class:*
  M5: ISO ePM10 65 %
  F7: ISO ePM1 70 %
  F9: ISO ePM 80 %
- *ambient temperature: 80°C*

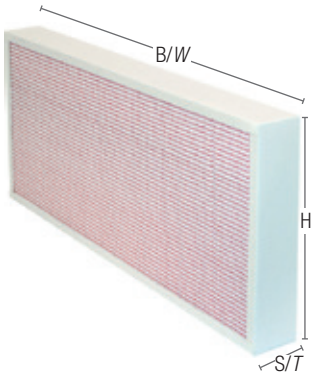

Technische Änderungen und Bildabweichungen vorbehalten./ *Subject to technical changes and modification of illustrations.*

Steckerfertiges Zuluftgerät ZLH 2000 für Außenaufstellung mit geregelter elektrischer Heizung

Im Gerät integriert sind:
- Vorfilter G3
- Taschenfilter F7
- Rohrventilator 2000 m³/h bei ca 200 Pa
- elektrisches Heizregister mit Sicherheitstemperaturwächter und -begrenzer
- elektronischer Kanalthermostat zur Zulufttemperatureinstellung
- Differenzdruckschalter zur Drucküberwachung
- Hauptschalter Ein/Aus mit Kraftstromstecker 400 V, 32 A
- Ansaugstutzen DN 315, abgeschrägt 45°, mit Schutzgitter
- Regendach
- Bodensockel

Technische Daten:
- Luftleistung: 2000 m³/h
- Temperaturerhöhung: 18° K am Auslegungspunkt (5° C)
- Leistungsaufnahme gesamt: 12,5 kW, 400 V, 18,8 A
- Heizregister: 12 kW, 400 V, 17,5 A
- Ventilatorleistung: 0,3 kW, 230 V, 1,3 A
- Gerätemaße: B x T x H 1800 x 650 x 850 mm
- Gewicht ca. 120 kg
- Anschlussstutzen Zu-und Abluft DN 315

Plug-in supply air device ZLH 2000 for outdoor installation with controlled heating

Integrated in the device are:
- *prefilter G3*
- *bag filter F7*
- *tube fan 2000 m³/h at appr. 200 Pa*
- *electric heater with safety temperature monitor and delimiter*
- *electronic channel thermostat for supply air temperature setting*
- *differential pressure switch for pressure monitoring*
- *main switch ON/OFF with power plug 400V, 32A*
- *aspiration port DN 315, bevelled 45°, with protective grid*
- *rain cover*
- *base socket*

Technical data:
- *air performance: 2000 m³/h*
- *increase of temperature: 18°K at design point (5° C)*
- *total power comsuption: 12.5kW, 400V; 18.8A*
- *heating register: 12kW, 400V, 17.5A*
- *fan performance: 0.3 kW, 230V, 1.3A*
- *dimensions: WxDXH 1800x650x850 mm*
- *weight: approx. 120 kg*
- *connecting piece supply and extract air DN 315*

Maße (mm) *Dimensions (mm)*				Volumenstrom *Volume flow*	Leistungsaufnahme gesamt *Power consumption*			Gewicht *Weight*	Bestell-Nr. *Order no.*	Preis *Price*
B/W	H	T/D	Ø	m³/h bei 200 Pa	kW	V	A	kg		€
1800	850	650	315	2000	12,5	400	18,85	120	**ZLH 2000**	**4795,00**

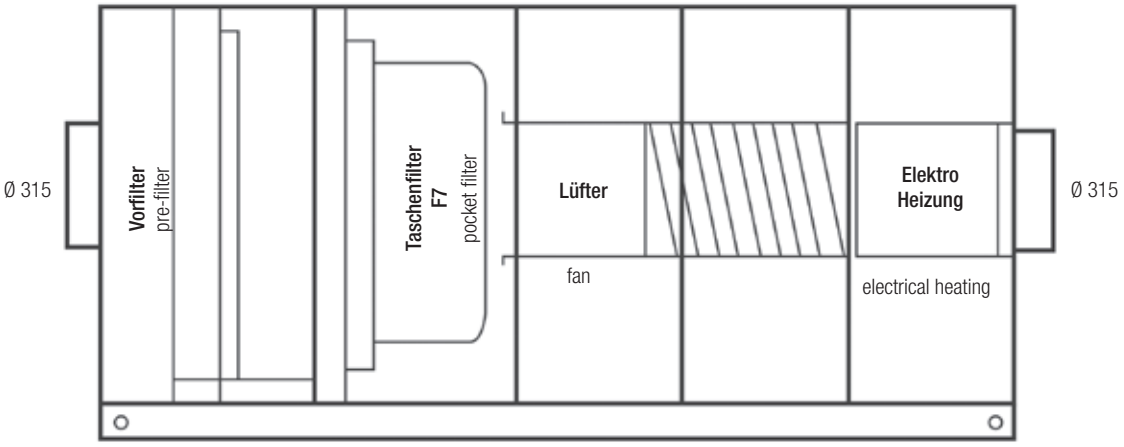

Technische Änderungen und Bildabweichungen vorbehalten. / *Subject to technical changes and modification of illustrations.*

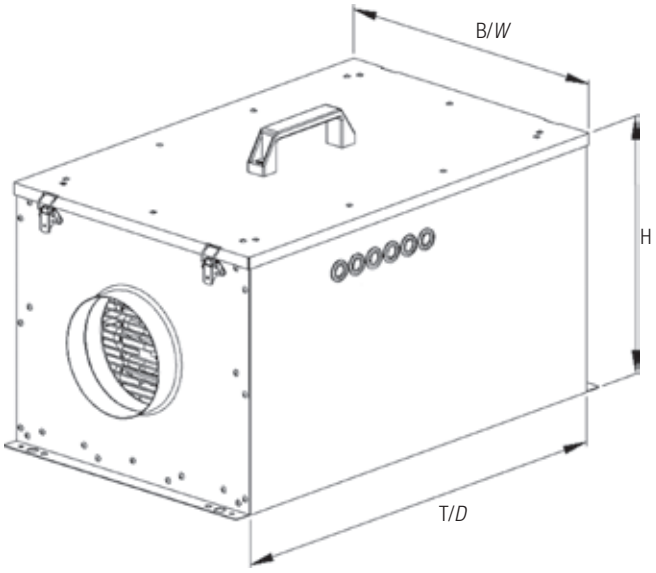

Kompaktes Zuluftgerät inkl. Filter, Ventilator, E-Heizung und Regelung

- kompaktes Zuluftgerät mit Elektroheizung, Ventilator und Filter (G4)
- stufenlose Temperaturregelung
- Fernbedienung und Steuerleitung im Lieferumfang enthalten
- Modell FFH 2500/3150 mit EC-Motor
- Anschlüsse für Klappensteuerung, Störmeldung, externer Ein/Aus-Schalter
- integrierte Schall- und Wärmedämmung
- äußerst einfache Installation

Volumen-strom	Druck	Schall*	Leistungs-aufnahme	Fördermitteltemp./ Umgebungstemp	Strom-aufnahme	Spannung	Drehzahl	Maße (mm)				Gewicht	Bestell-Nr.	Preis
m³/h	Pa	dB (A)	kW	°C	A	V/PH/Hz	1/min	B	H	T	Ø	kg		€
620	630	38	0,11	40/40	0,9	400/3/50	3650	403	346	622	200	24,2	**FFH 2000EC**	**2228,00**
1240	650	46	0,22	40/40	1,7	400/3/50	2980	463	406	712	250	34,6	**FFH 2500EC**	**2498,00**
1270	650	46	0,22	40/40	1,7	400/3/50	2970	463	406	712	315	33,9	**FFH 3150EC**	**2498,00**

* Gehäuseabstrahl-Schalldruckpegel aus 4 Meter Entfernung ** nicht ErP konform

Compact supply air unit incl. filter, fan, electric heater and control unit

- *compact supply air unit with electric air heater, fan and filter (G4)*
- *steplessly variable temperature control*
- *remote control and control cable included in delivery*
- *model FFH 2500/3150 with EC motor*
- *connections for air damper control, malfunction message, external ON/OFF switch*
- *integrated sound and heat insulation*
- *very easy assembly*

Volume flow	*Pres-sure*	*Noise**	*Power consumption*	*Conveying media temp./Ambient temp.*	*Current consumption*	*Voltage*	*Rotation speed*	*Dimensions (mm)*				*Weight*	*Order no.*	*Price*
m³/h	Pa	dB (A)	kW	°C	A	V/PH/Hz	1/min	W	H	D	Ø	kg		€
620	630	38	0,11	40/40	0,9	400/3/50	3650	403	346	622	200	24,2	**FFH 2000EC**	**2228,00**
1240	650	46	0,22	40/40	1,7	400/3/50	2980	463	406	712	250	34,6	**FFH 2500EC**	**2498,00**
1270	650	46	0,22	40/40	1,7	400/3/50	2970	463	406	712	315	33,9	**FFH 3150EC**	**2498,00**

** Acoustic pressure level of housing radiation from a distance of 4m **not conform to ErP*

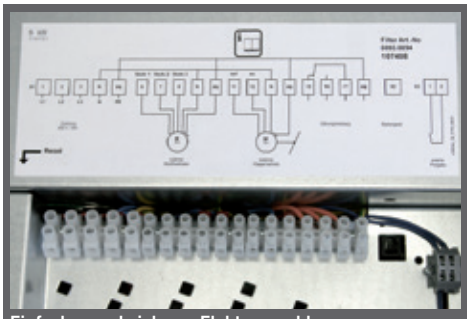

Einfacher und sicherer Elektroanschluss
Alle elektrischen Anschlüsse sind auf einer Klemmleiste aufgesteckt, welche durch eine Platte verdeckt ist. Somit sind die Anschlüsse beim Filterwechsel vor Berührung geschützt.

Durchdachte Konstruktionsdetails
Filterspannvorrichtung, leichte Zugänglichkeit der Regelplatine, Aufhängelaschen erleichtern die Montage, Bedienung und Wartung.

Fernbedienung
Ein formschönes Bedienteil mit digitaler Anzeige für Ventilatorstufe und Solltemperatur.

Safe and easy electrical connection
All electrical connections are plugged in on a terminal strip and are covered by a plate so that they can not be touched when the filter is changed.

Elaborate design details
Details such as a filter clamping device, the easy accessibility of the control circuit board, suspension brackets facilitate the installation, operation and maintenance.

Remote control
A well-designed control unit with digital display for fan speed levels and set-point temperature.

Komplett und anschlussfertig
Das FFH ist ein komplettes und anschlussfertiges Zuluftgerät mit Z-Line-Filter, EC-Ventilator, Elektroheizung und integrierter Regelung inklusive Fernbedienteil. Durch Montagelaschen und vorkonfigurierte Regelung minimiert sich der Montageaufwand.

Hoher Ausstattungskomfort
Das Gehäuse ist 30 mm wärme- und schallisoliert. Im Innenbereich ist mit einer Glasseide versiegeltes Schalldämmmaterial zur Reduzierung des Ansaug- und Ausblasgeräusches angebracht. Eine kurze Nachlaufzeit verhindert die Überhitzung des Gerätes nach dem Ausschalten. 3 Geschwindigkeitsstufen ermöglichen eine bedarfsgerechte Lüftung.

Lüftungssystem mit Zu- und Abluft
Die Regelung ist so ausgelegt, dass auch ein Abluftventilator (optional) integriert werden kann. Somit kann mit einfachsten Mitteln ein komplettes Lüftungssystem mit Zu- und Abluft aufgebaut werden.

Complete and ready for connection
The FFH model is a complete ready-for-connection supply air unit with Z-Line filter, fan, electric heater and integrated remote control. The installation time is reduced to a minimum by mounting brackets and pre-configured controls.

Well-equipped for high comfort
The housing is 30 mm thermally and acoustically insulated. On the inside, the sound insulation material is sealed with glass fiber for the reduction of the intake and exhaust noise. A short run-on time prevents overheating of the unit after switch-off. 3 speed levels provide for a ventilation system that fits every need.

Ventilation system with supply and extract air
The control system is designed in such a way that even an exhaust fan (optional) can be integrated. This way, with the simplest means, a complete ventilation system with supply and extract air can be created.

Ventilatoreinheit, ausschwenkbar
Ventilator kann zur Reinigung ausgeschwenkt werden

Swing-out fan unit
fan can be swung out for cleaning purposes

Das passende Zuluftgerät FFH finden Sie auf Seite 59

The matching supply air unit FFH can be found on page

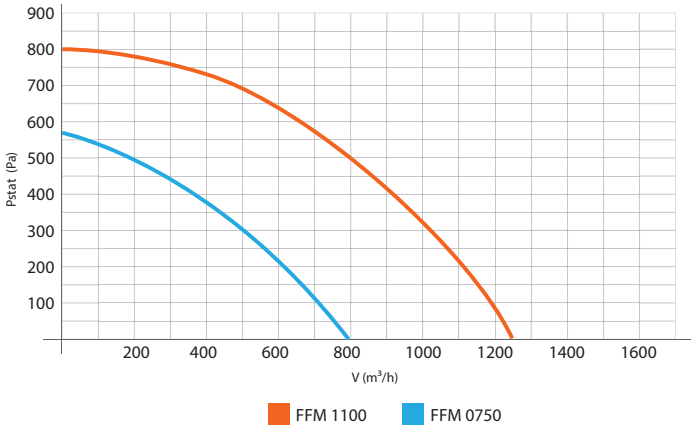

Zubehör/*Accessories*

Ersatz-Luftfilter

- Z-Line-Luftfilter für FFH-Zuluftgerät
- Filterklasse:
  G4: ISO COARSE 55 %
  M5: ISO ePM10 50 %
  F7: ISO ePM2,5 70 %

Replacement air filter

- *Z-Line air filter for supply air unit FFH*
- *filter class:*
  G4: ISO COARSE 55 %
  M5: ISO ePM10 50 %
  F7: ISO ePM2,5 70 %

Maße (mm) *Dimensions (mm)*				Filterkassetten *Filter cassettes*	Bestell-Nr. *Order no.*	Preis *Price*
B/*W*	H/*H*	T/*D*	Ø	Typ/*Type*		€
277	334	48	125 – 200	G4	**LZF 05G4**	**37,00**
277	334	48	125 – 200	M5	**LZF 05F5**	**46,00**
277	334	48	125 – 200	F7	**LZF 05F7**	**54,00**
277	397	48	250 – 315	G4	**LZF 25G4**	**39,00**
277	397	48	250 – 315	M5	**LZF 25F5**	**50,00**
277	397	48	250 – 315	F7	**LZF 25F7**	**61,00**

Technische Änderungen und Bildabweichungen vorbehalten. / *Subject to technical changes and modification of illustrations.*

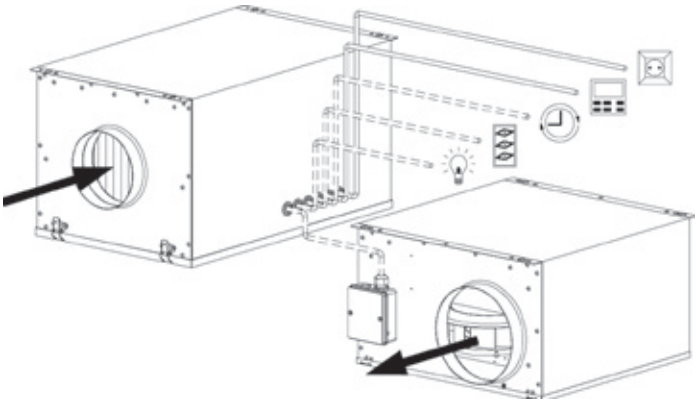

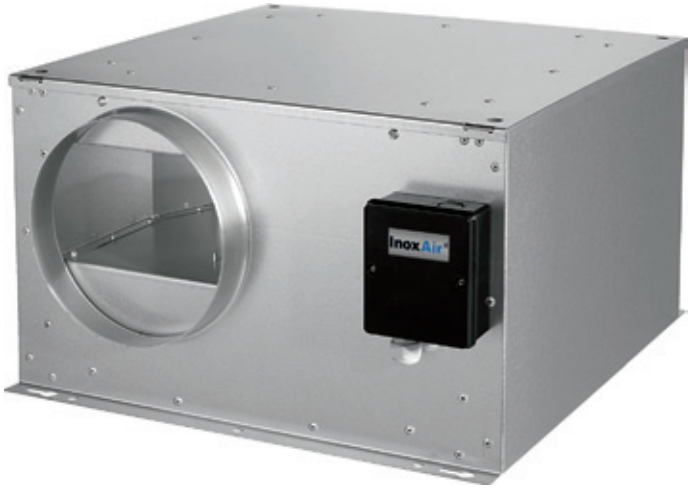

Das Gerät wird über das Zufluftgerät FFH geregelt/
The unit is controlled via the supply air unit FFH

Ventilatorbox, passend zu Modell FFH

Motor mit 4 Drehzahlstufen
Der FFM 0750 hat 4 Drehzahlstufen, sodass der Volumenstrom über einen einfachen mehrstufigen Schalter verändert werden kann

EC-Motor
Modell FFM1100-EC mit integrierter Elektronik, Ansteuerung 0 – 10 V

Hochwertiges mineralisches Dämmmaterial
Das verwendete Dämmmaterial aus Steinwolle hat eine hohe Raumdichte von 88 kg/m³, wodurch auch tiefere Frequenzen besser absorbiert werden. Die mit Glasseide versiegelte Oberfläche verhindert bis 36 m/s Strömungsgeschwindigkeit den Austritt von Fasern. Die Isolierung erfüllt die Brandklasse A2.

Ventilatoreinheit, ausschwenkbar
Die rückwärtsgekrümmten Radialventilatoren können für Wartungsarbeiten ausgeschwenkt werden. Rückwärtsgekrümmte Radialventilatoren haben im Vergleich zu vorwärtsgekrüten Radialventilatoren einen etwas höheren Wirkungsgrad und sind unempfindlicher gegen Verschmutzung.

- rückwärtsgekrümmte Radialventilatoren
- schallisoliert
- integrierter Thermokontakt
- wartungsfreie, lebensdauergeschmierte Kugellager
- Gehäuse aus verzinktem Stahlblech

Volumen-strom	Druck	Schall*	Leistungs-aufnahme	Fördermitteltemp./ Umgebungstemp.	Strom-aufnahme		Spannung	Drehzahl	Maße (mm)				Gewicht	Bestell-Nr.	Preis
m³/h	Pa	db (A)	kW	°C	Polzahl	A	V/PH/Hz	1/min	B	H	L	Ø	kg		€
480	760	42	0,11	60/60		0,9	230/1/50	3610	380	378	232	125	11,8	**FFM 1250EC**	**789,00**
530	740	45	0,10	60/60		0,9	230/1/50	3600	380	378	232	150	11,9	**FFM 1500EC**	**818,00**
590	735	40	0,10	60/60		0,9	230/1/50	3600	380	378	232	160	11,9	**FFM 1600EC**	**834,00**
840	580	42	0,12	60/60	2	1	230/1/50	2900	480	460	287	200	17,6	**FFM 2000EC**	**933,00**
1240	800	54	0,20	70/70	–	1,8	230/1/50	2970	480	460	287	250	18,9	**FFM 2500EC**	**1122,00**

* Gehäuseabstrahl-Schalldruckpegel aus 4 Meter Entfernung

Fan box, consistent with model FFH

Motor with 4 speed levels
The FFM 0750 model has got 4 speed levels so that the volume flow can be adjusted with the help of a simple multi-level switch.

EC-Motor
Model FFM1100-EC with integrated electronics, gate input signal 0 – 10 V

High-quality mineral insulation material
The insulation material is made of rock wool and has a high density of 88 kg/m³, which causes lower frequencies to get absorbed much better. The surface is sealed with glass fibre, which prevents the release of fibres up to a flow rate of 36 m/s. The insulation meets the requirements of fire class A2.

Swing-out fan unit
The fan with backwards-curved radial impellers can be swung out for maintenance purposes. In comparison to forwards-curved radial impellers, backwards-curved radial impellers have a slightly higher efficiency and are more resistant to soiling.

- *backwards-curved radial impellers*
- *soundproof*
- *with integrated thermal contact*
- *maintenance-free ball bearings lubricated for life*
- *housing made of galvanized steel sheet*

Volume flow	*Pressure*	*Noise**	*Power consumption*	*Conveying media temp./Ambient temp.*	*Current consumption*		*Voltage*	*Rotation speed*	*Dimensions (mm)*				*Weight*	Order no.	Price
m³/h	Pa	db (A)	W	°C	no. of poles	A	V/PH/Hz	1/min	B	H	L	Ø	kg		€
480	760	42	0,11	60/60		0,9	230/1/50	3610	380	378	232	125	11,8	**FFM 1250EC**	**789,00**
530	740	45	0,10	60/60		0,9	230/1/50	3600	380	378	232	150	11,9	**FFM 1500EC**	**818,00**
590	735	40	0,10	60/60		0,9	230/1/50	3600	380	378	232	160	11,9	**FFM 1600EC**	**834,00**
840	580	42	0,12	60/60	2	1	230/1/50	2900	480	460	287	200	17,6	**FFM 2000EC**	**933,00**
1240	800	54	0,20	70/70	–	1,8	230/1/50	2970	480	460	287	250	18,9	**FFM 2500EC**	**1122,00**

** Acoustic pressure level of housing radiation from a distance of 4m*

Kanalthermostat

- elektronischer Kanalthermostat
- mit zwei möglichen Betriebsarten: Ein-/Ausschalten des Heizgerätes bzw. des Lüfters beim Erreichen der eingestellten Temperatur (Umschaltkontakt)

Die Betriebsart wird beim Anschluss festgelegt. Es ist möglich, den Einstellbereich der Temperaturen einzuschränken oder die Temperatur auf einem gewählten Niveau einzustellen. Eine Kanalsonde wird mit dem 4 m langen Kabel mitgeliefert.

Duct thermostat

- electronic duct thermostat
- with two possible modes of operation: switch on/off of the heating device or of the ventilation unit on reaching the preset temperature (switch-over contact)

The operation mode is determined when connecting the thermostat. It is possible to restrict the setting range of the temperatures or to set the temperature on a chosen level. A duct probe with a 4 m cable is included in delivery.

Spannung *Voltage*	Belastung *Load*	Statische Fehler *Static errors*	IP *IP*	Maße (mm) *Dimensions (mm)*	Bestell-Nr. *Order no.*	Preis *Price*
V	A	K		BxTxH/*WxDxH*		€
230	16	1	30	80x80x30	**MBE-TK 1**	**163,00**

Verteiler, Anschlusskasten für E-Heizung

- Material:Kunststoff-Isogehäuse
- für Wandmontage
- Schaltschütz auf Klemmen verdrahtet

Distributor, junction box for electrical heaters

- material: plastic ISO housing
- for wall installation
- contactor wired on clamps

Maße (mm) *Dimensions (mm)*	Schaltschütz *Contactor*		Spannung *Voltage*	Für E-Heizung *For electr. heater*	Verdrahtung *Wiring*	Bestell-Nr. *Order no.*	Preis *Price*
LxBxH	kW	A	V	kW	Kabel/*Cable*		€
190x140x140	7,5	15	400	5/6	$2{,}5^2/1{,}5^2$	**MBE-V6**	**120,00**
190x140x140	15	30	400	9/12	$2{,}5^2/1{,}5^2$	**MBE-V12**	**160,00**

Heizungsregler für E-Heizung

- Material:Kunststoff-Isogehäuse
- für Wandmontage
- Schaltschütz auf Klemmen verdrahtet
- Elektronik-Thermostat 0 – 50 °C inkl. Fernfühler

heating regulator for electrical heating

- material: housing made of plastic
- for wall mounting
- relay is wired on clamps
- electrical Thermostat 0 – 50 °C incl. remote sensor

Maße (mm) *Dimensions (mm)*	Schaltschütz *Contactor*		Hauptschalter *Main switch*	Spannung *Voltage*	Für E-Heizung *For electr. heater*	Verdrahtung *Wiring*	Bestell-Nr. *Order no.*	Preis *Price*
LxBxH	kW	A	A	V	kW	Kabel/*Cable*		€
240x190x160	7,5	15	16	400	5/6	$2{,}5^2/1{,}5^2$	**MBE-R6**	**441,00**
240x190x160	15	30	32	400	9/12	$2{,}5^2/1{,}5^2$	**MBE-R12**	**512,00**

Technische Änderungen und Bildabweichungen vorbehalten./ *Subject to technical changes and modification of illustrations.*

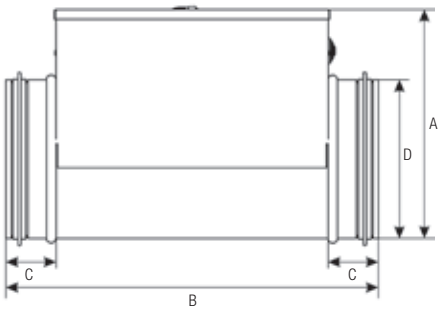

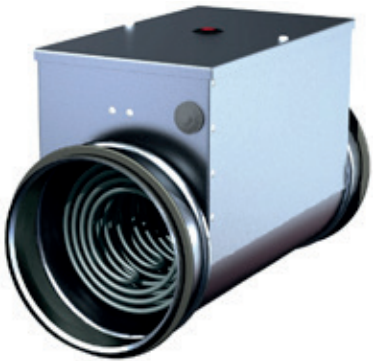

Elektroheizung

- für Anschluss an DIN-Standardrohre
- hergestellt aus verzinktem Stahlblech, Heizspiralen aus Edelstahl
- mit eingebautem Überhitzungsschutz und manueller Wiedereinschaltung
- minimaler Verschleiß
- Austrittstemperatur darf 50 °C nicht überschreiten!
- Montagehinweise beachten!

Die 3 – 12 kW-Erwärmungseinrichtungen dürfen nicht so montiert werden, dass der Stromanschlusskasten nach unten gerichtet ist!

Electric heating

- *for connection to DIN standard ducts*
- *made of galvanized steel sheet, heating register made of stainless steel*
- *with integrated overheat control and manual restart*
- *minimal wear and tear*
- *discharge temperature must not exceed 50°C!*
- *pay attention to the installation instructions!*

The heating devices with 3 to 12 kW must not be mounted in such a way that the power junction box points downwards!

Volumenstrom bei 30 K *Volume flow at 30 K*	Min. Volumenstrom *Minimum volume flow*	Leistung *Power*	Stromaufnahme *Current consumption*	Spannung *Voltage*	Maße (mm) *Dimensions (mm)*				Gewicht *Weight*	Bestell-Nr. *Order no.*	Preis *Price*
m³/h	m³/h	kW	A	V/PH/Hz	A	B	C	D Ø	kg		€
500	170	5,0	13,2	400/2/50	250	370	50	200	6,1	**MBE 2005**	**381,00**
600	270	6,0	15,8	400/2/50	300	370	50	250	6,6	**MBE 2506**	**482,00**
900	270	9,0	13,0	400/3/50	300	370	50	250	6,6	**MBE 2509**	**561,00**
900	415	9,0	13,0	400/3/50	385	370	50	315	8,2	**MBE 3109**	**571,00**
1200	415	12,0	17,3	400/3/50	385	530	50	315	9,2	**MBE 3112**	**581,00**
1200	690	12,0	17,3	400/3/50	450	530	50	400	9,2	**MBE 4012**	**875,00**

MBE 2005, 2506

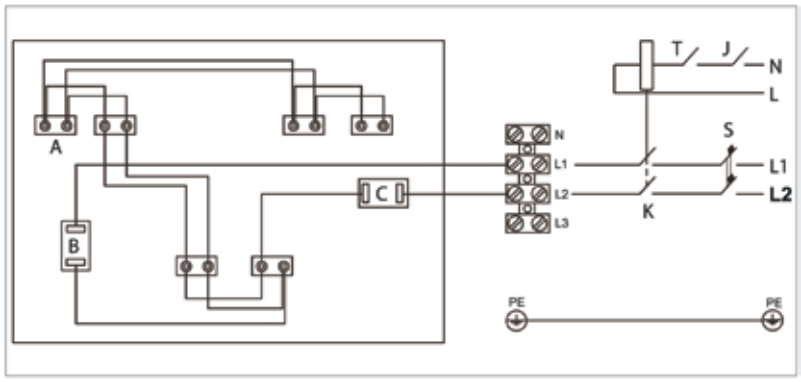

MBE 2509, 3109, 3112, 4012

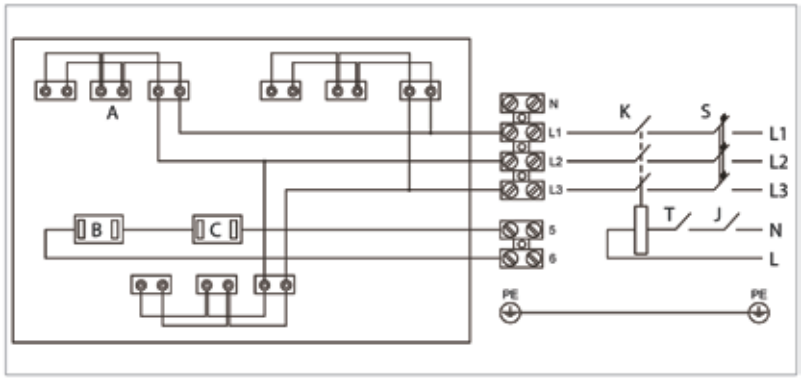

Technische Änderungen und Bildabweichungen vorbehalten./ *Subject to technical changes and modification of illustrations.*

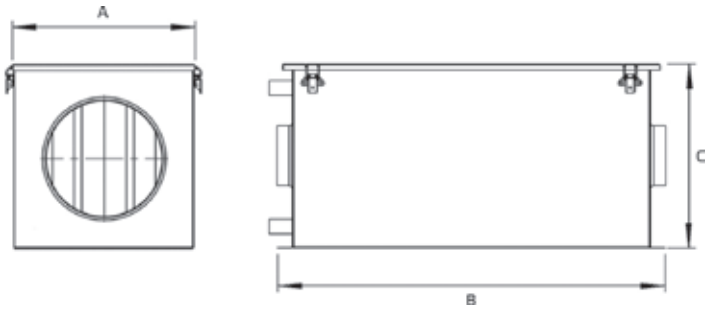

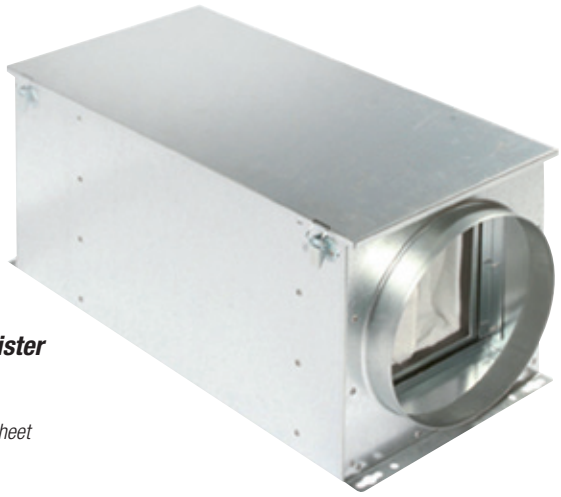

Warmwasserheizregister

- mit Taschenfilter F5
- Spannverschluss
- Gehäuse aus verzinktem Stahlblech
- Wassereintrittstemperatur 70 °C
- Wasseraustrittstemperatur 50 °C
- Heizregister in Luftrichtung hinter dem Ventilator einbauen

Hot water heating register

- *with pocket filter F5*
- *tension latch*
- *housing made of galvanized steel sheet*
- *inlet water temperature 70°C*
- *outlet water temperature 50°C*
- *heating register to be built in air flow direction behind the fan*

Heizregister FTW 1000 – 2500/*Heating register FTW 1000 – 2500*

Lufteintritt -15/90°C/% r.F. *Air intake*		Heizregister VL/*Heating register VL* m³/h					
Wasser 70/50 °C/*Water 70/50 °C*		1000	800	600	400	300	200
Luftaustritt/*Air outlet*	°C	14,4	17,3	21,2	27,2	31,5	37,5
Leistung/*Power*	kW	11,3	9,9	8,3	6,5	5,3	4,0

Heizregister FTW 3150 – 4000/*Heating register FTW 3150 – 4000*

Lufteintritt -15/90°C/% r.F. *Air intake*		Heizregister VL/*Heating register VL* m³/h					
Wasser 70/50 °C/*Water 70/50 °C*		2000	1800	1600	1400	1200	1000
Luftaustritt/*Air outlet*	°C	20,7	22,2	23,9	25,9	28,2	29,7
Leistung/*Power*	kW	27,0	26,0	24,0	22,0	20,0	18,0

Maße (mm) *Dimensions (mm)*				Gewicht *Weight*	Bestell-Nr. *Order no.*	Preis *Price*
B/*W*	L	H	Ø	kg		€
306	648	308	100	8,8	**FTW 1000**	**458,00**
306	648	308	125	8,8	**FTW 1250**	**458,00**
306	648	308	160	8,8	**FTW 1600**	**458,00**
306	648	308	200	8,8	**FTW 2000**	**458,00**
306	648	308	250	8,6	**FTW 2500**	**499,00**
506	648	508	315	17,4	**FTW 3150**	**749,00**
506	648	508	355	17,1	**FTW 3550**	**749,00**
506	648	508	400	17,0	**FTW 4000**	**749,00**

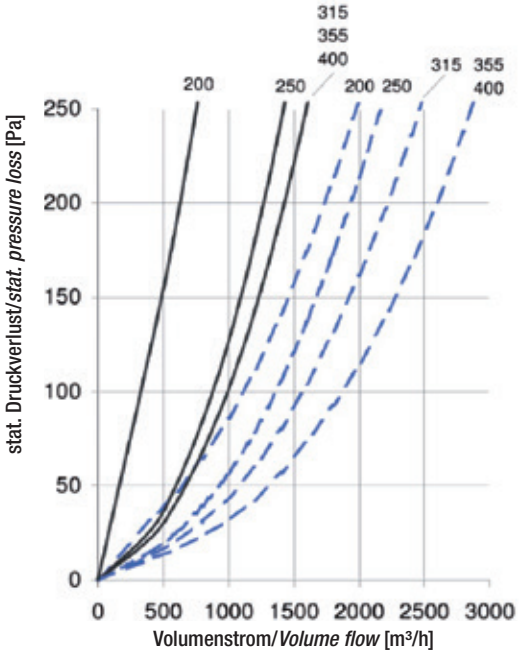

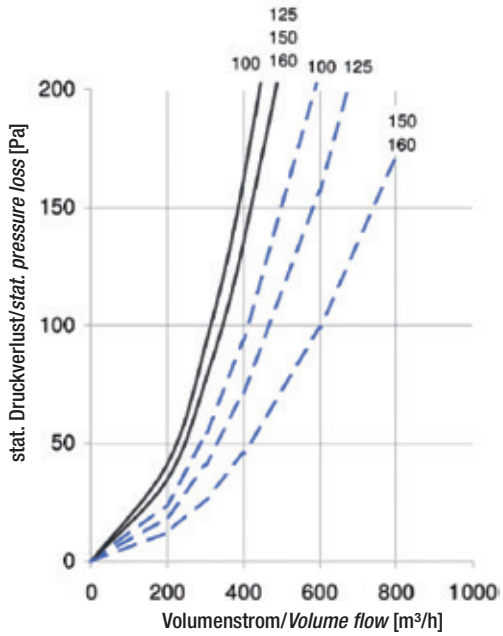

Druckverlustmessungen
mit Filter F5 und F7/
Pressure loss measurements with filter F5 and F7

Filter F7 ——————
Filter F5 - - - - - - - -

Zubehör/*Accessories*

Taschenfilter

- mit Kunststoffrahmen

- Filterklasse:
  F7: ISO ePM10 75 %

Pocket filter

- *with plastic frame*

- *filter class:*
  F7: ISO ePM10 75 %

Maße (mm) *Dimensions (mm)*		Filterkassetten *Filter cassettes*	Taschenanzahl *No. of pockets*	Frei ausblasend *Free air delivery*	Druck *Pressure*	Bestell-Nr. *Order no.*	Preis *Price*
BxTxH/*WxDxH*	Ø	Typ/*Type*		m³/h	Pa		€
287x360x287	100-250	F7	3	850-1050	105-150	**TFT 0577**	**56,00**
487x360x487	315-400	F7	5	2300-2900	105-150	**TFT 3077**	**72,00**

Technische Änderungen und Bildabweichungen vorbehalten./ *Subject to technical changes and modification of illustrations.*

Maße (mm) *Dimensions (mm)*	Bestell-Nr. *Order no.*	Preis *Price*
NW		€
100	**ALS 1000**	**89,00**
125	**ALS 1250**	**98,00**
160	**ALS 1600**	**118,00**
200	**ALS 2000**	**135,00**
250	**ALS 2500**	**170,00**
300	**ALS 3000**	**206,00**
315	**ALS 3150**	**216,00**
355	**ALS 3550**	**260,00**
400	**ALS 4000**	**300,00**

Sono-Flexrohr

- Länge 10 m
- gestaucht auf 1,10 m
- mit Schalldämmung

Sonoflex duct

- *length 10 m*
- *compressed to 1,10 m*
- *with sound insulation*

Maße (mm) *Dimensions (mm)*		Paket *Package*	Bestell-Nr. *Order no.*	Preis *Price*
LxB/*LxW*	Dicke/*Thk.*	m^2		€
10000x600	20	6	**ISO 2000**	**83,00**
8000x600	30	4,8	**ISO 3000**	**75,00**

Lamellenmatten

- aus Glaswolle, einseitig auf hochreißfester Aluminiumgitterfolie kaschiert
- nicht brennbar bis max. 100 °C

Lamella mats

- *made of glass wool fixed on one side of highly tear-proof scrim-reinforced aluminium foil, laminated*
- *non-flammable up to max. 100°C*

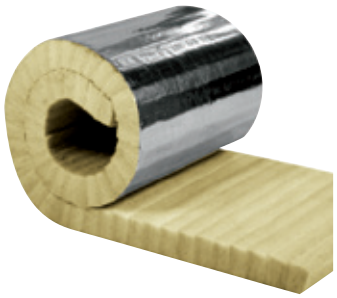

Maße (mm) *Dimensions (mm)*	Paket *Package*	Bestell-Nr. *Order no.*	Preis *Price*
L	Stk./*Pcs.*		€
25	100	**BFS 2500**	**28,00**
33	100	**BFS 3200**	**29,00**

Befestigungsstifte

- selbstklebend
- inkl. Sicherungsscheibe

Fixing pins

- *self-adhesive*
- *incl. retaining washer*

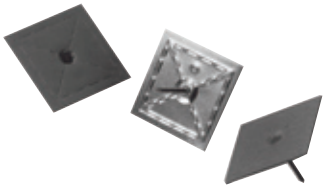

Maße (mm) *Dimensions (mm)*	Temp. *Temp.*	VE *PU*	Bestell-Nr. *Order no.*	Preis *Price*
LxB/*LxW*	°C			€
50x50	+ 80 °C	1	**ALU 5050**	**9,80**

Aluminiumklebeband

- mit PE-Folienabdeckung zum Verkleben von Aluminium kaschierten Mineralfaseprodukten

Aluminium adhesive tape

- *covered with PE foil for gluing mineral fibre products coated with aluminium*

Maße (mm) *Dimensions (mm)*		Bestell-Nr. *Order no.*	Preis *Price*
von – bis/ from- to	B/*W*		Stk./*Pcs.* €
60 – 215	9	**KSC 6210**	**2,60**
60 – 380	9	**KSC 6380**	**3,80**

Klemmschellen

- aus Edelstahl
- für flexible Verbindungen
- Verschluss hochklappbar

Band clamps

- *material: stainless steel*
- *for flexible connections*
- *with snap lock*

Maße (mm) *Dimensions (mm)*	Bestell-Nr. *Order no.*	Preis *Price*
Ø		€
100	**NIP 1000**	**3,10**
125	**NIP 1250**	**3,30**
160	**NIP 1600**	**3,70**
200	**NIP 2000**	**3,90**
250	**NIP 2500**	**4,20**
300	**NIP 3000**	**4,60**
315	**NIP 3150**	**4,90**
355	**NIP 3550**	**5,20**
400	**NIP 4000**	**6,40**
450	**NIP 4500**	**10,00**

Verbinder für Flexrohre

- Nippel
- ohne Gummilippendichtung

Connector for flexible ducts

- *nipple*
- *without rubber lip seal*

Technische Änderungen und Bildabweichungen vorbehalten. / *Subject to technical changes and modification of illustrations.*

Lüftungsplanung mit *Win*Delta®PMS

Mit InoxAir® können Sie problemlos die komplette Lüftungsanlage digital planen!

Das *Win*Delta®PMS Projekt-Management-System ist ein einfaches und zeitsparendes Tool, um die Großküche zu konzipieren. Mit Hilfe des >DAD< Daten-Aktualisierungsdienstes werden Planungsdaten in das System übertragen. Neben unseren Dunstabzugshauben sind auch Rohrmaterialien verfügbar. In der Gruppe IXA-LUFT gibt es Edelstahlrohre mit unterschiedlichen Rohrdurchmessern, diverse Bogenstücke, T-Stücke, Zubehör sowie verschiedene Ventilatoren.

Sortiment erweitert

Neu im >DAD< Daten-Aktualisierungsdienst sind ab sofort auch Spülmöbel, Arbeitstische sowie unsere Geräte für Luftnachbehandlung.

Einfache Handhabung

Die Elemente werden wie Geräte in der Frontansicht oder Draufsicht platziert und können horizontal bzw. vertikal eingeplant werden.

Wärmerückgewinnung

Heat recovery

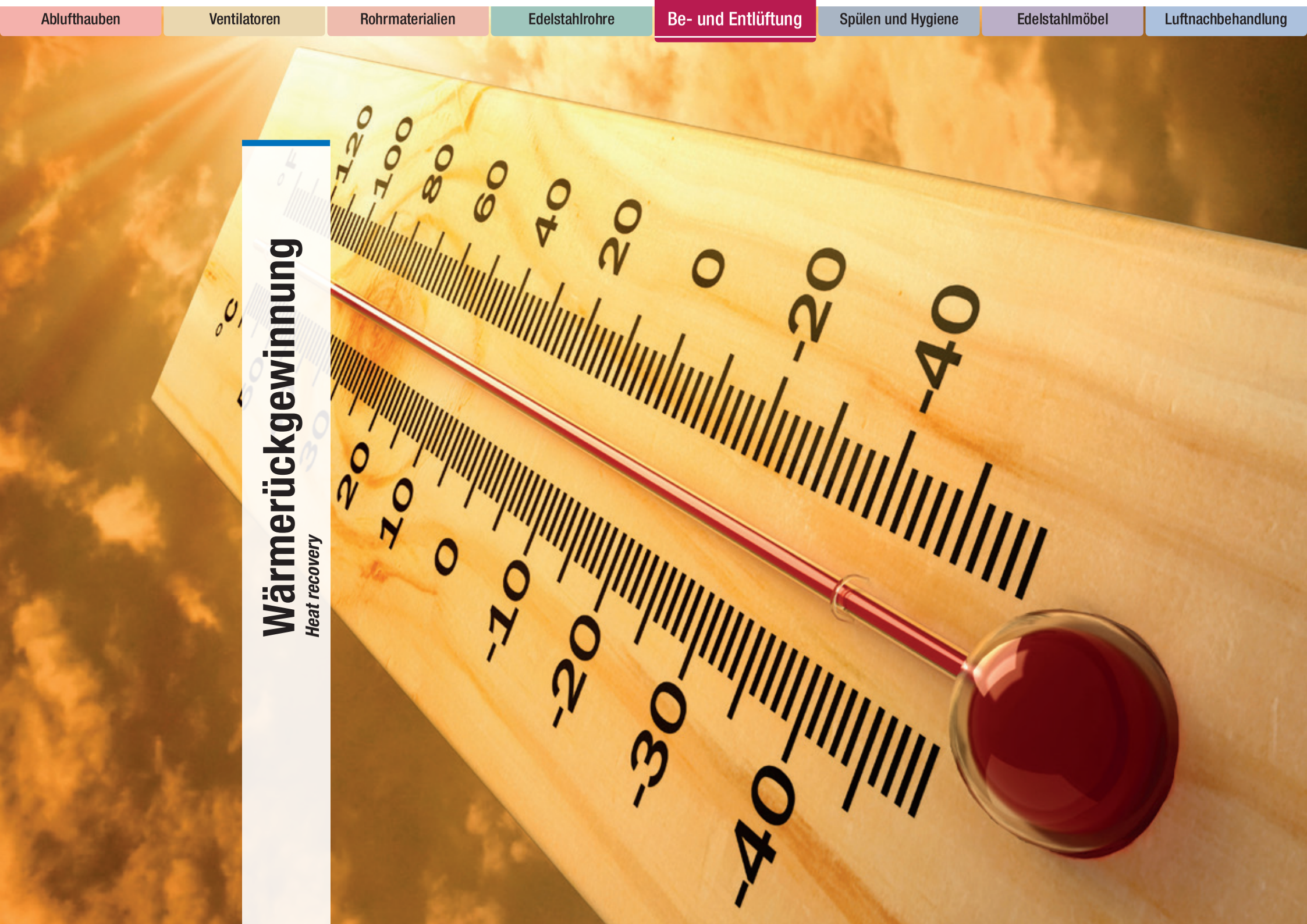

Flachgeräte für Deckenmontage/*Flat units for ceiling installation*

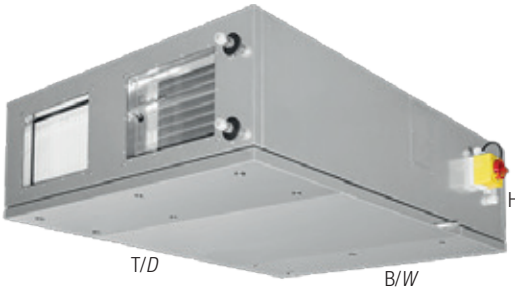

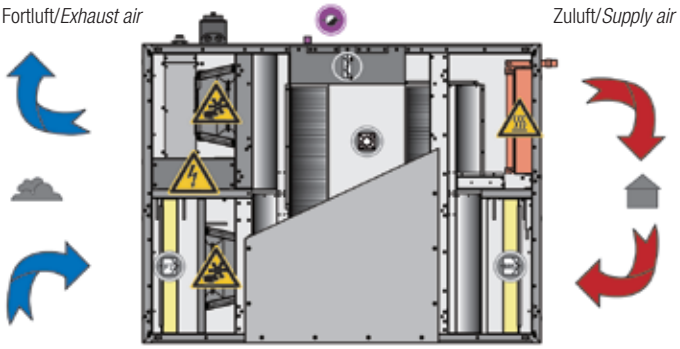

Wasserbeheiztes Wärmerückgewinnungsgerät, Flachgerät PWW

- mit Gegenstromwärmetauscher
- Wärmerückgewinnung bis zu 85 %
- integrierter Lufterhitzer/Warmwasserregister
- integrierte EC-Ventilatoren
- automatischer Sommerbypass
- integrierte Regelung mit Fernbedienteil
- Fernbedienteil mit 10 m Verbindungskabel
- Filterklasse F7/M5

Volumenstrom	Druck	Schall*	Leistungsaufnahme	Leistung b. Bestwirkungsgrad	Fördermittel-/ Einsatztemp.	Stromaufn.	Spannung	Drehzahl	Maße (mm)			Gewicht	Bestell-Nr.	Preis
m³/h	Pa	db (A)	kW	m³/h/Pa	°C	A	V/PH/Hz	1/min	B	H	T	kg		€
740	1140	38	0,17	526/ 567	40/ - 20	1,4	230/1/50	4900	960	336	1280	117,0	**ETAK 600FWOJR**	**8168,00**
1375	815	43	0,29	915/ 573	40/ - 30	2	230/1/50	3340	1460	412	1480	192,0	**ETAK1200FWOJR**	**10125,00**
2500	1320	49	0,73	1940/ 833	40/ - 30	3,4	230/1/50	3770	1690	412	1680	280,0	**ETAK1600FWOJR**	**13230,00**
3390	1325	50	1,08	2590/ 944	40/ - 20	1,7	400/3/50	1470	1890	492	1880	358,0	**ETAK2400FWOJR**	**16128,00**

*Gehäuseabstrahl-Schalldruckpegel aus 4 Meter Entfernung.

Water-heated heat recovery unit, flat device PWW

- *with counterflow heat exchanger*
- *heat recovery up to 85%*
- *integrated air heater/hot water register*
- *integrated EC fans*
- *automatic summer bypass*
- *integrated control unit with remote control*
- *remote control equipped with 10 m connection cable*
- *filter class F5/F7*

Volume flow	Pressure	Noise*	Power consumption	Performance at optimun efficiency	Max. medium temp./ Min. operation temp.	Current consumpt.	Voltage	Rotation speed	Dimensions (mm)			Weight	Order no.	Price
m³/h	Pa	db (A)	kW	m³/h/Pa	°C	A	V/PH/Hz	1/min	W	H	D	kg		€
740	1140	38	0,17	526/ 567	40/ - 20	1,4	230/1/50	4900	960	336	1280	117,0	**ETAK 600FWOJR**	**8168,00**
1375	815	43	0,29	915/ 573	40/ - 30	2	230/1/50	3340	1460	412	1480	192,0	**ETAK1200FWOJR**	**10125,00**
2500	1320	49	0,73	1940/ 833	40/ - 30	3,4	230/1/50	3770	1690	412	1680	280,0	**ETAK1600FWOJR**	**13230,00**
3390	1325	50	1,08	2590/ 944	40/ - 20	1,7	400/3/50	1470	1890	492	1880	358,0	**ETAK2400FWOJR**	**16128,00**

**Acoustic pressure level of housing radiation from a distance of 4m*

Elektrisch beheiztes Wärmerückgewinnungsgerät, Elektroflachgerät

- mit Gegenstromwärmetauscher
- Wärmerückgewinnung bis zu 85 %
- integriertes elektrisches Heizregister
- integrierte EC-Ventilatoren
- automatischer Sommerbypass
- integrierte Regelung mit Fernbedienteil
- Fernbedienteil mit 10 m Verbindungskabel
- Filterklasse F7/M5
- **ETAK 1600 FEOJR und 2400 FEOJR nur mit externem Elektroheizmodul möglich!**

Volumenstrom	Druck	Schall*	Leistungsaufnahme	Leistung b. Bestwirkungsgrad	Fördermittel-/ Einsatztemp.	Stromaufn.	Spannung	Drehzahl	Maße (mm)			Gewicht	Bestell-Nr.	Preis
m³/h	Pa	db (A)	kW	m³/h/Pa	°C	A	V/PH/Hz	1/min	B	H	T	kg		€
740	1100	38	0,17	526/ 567	40/ - 20	1,3	230/1/50	4830	960	336	1280	117,0	**ETAK 600FEOJR**	**8168,00**
1375	815	43	0,28	915/ 573	40/ - 30	2	400/3/50	3340	1460	412	1480	192,0	**ETAK1200FEOJR**	**10332,00**
2430	1290	49	0,74	1940/ 833	40/ - 30	3,4	400/3/50	3750	1690	412	1680	295,0	**ETAK1600FEOJR**	**14580,00**
3240	1320	50	1,08	2590/ 944	40/ - 20	1,7	400/3/50	3430	1890	492	1880	378,0	**ETAK2400FEOJR**	**17415,00**

*Gehäuseabstrahl-Schalldruckpegel aus 4 Meter Entfernung.

Electrically heated heat recovery unit, electrical flat device

- *with counterflow heat exchanger*
- *heat recovery up to 85%*
- *integrated air heater/hot water register*
- *integrated EC fans*
- *automatic summer bypass*
- *integrated control unit with remote control*
- *remote control equipped with 10 m connection cable*
- *filter class F5/F7*
- ***The models ETAK 1600 FEOJR and ETAK 2400 FEOJR can only be operated in conjunction with an external electrical heating module!***

Volume flow	Pressure	Noise*	Power consumption	Performance at optimun efficiency	Max. medium temp./ Min. operation temp.	Current consumpt.	Voltage	Rotation speed	Dimensions (mm)			Weight	Order no.	Price
m³/h	Pa	db (A)	kW	m³/h/Pa	°C	A	V/PH/Hz	1/min	W	H	D	kg		€
740	1100	38	0,17	526/ 567	40/ - 20	1,3	230/1/50	4830	960	336	1280	117,0	**ETAK 600FEOJR**	**8168,00**
1375	815	43	0,28	915/ 573	40/ - 30	2	400/3/50	3340	1460	412	1480	192,0	**ETAK1200FEOJR**	**10332,00**
2430	1290	49	0,74	1940/ 833	40/ - 30	3,4	400/3/50	3750	1690	412	1680	295,0	**ETAK1600FEOJR**	**14580,00**
3240	1320	50	1,08	2590/ 944	40/ - 20	1,7	400/3/50	3430	1890	492	1880	378,0	**ETAK2400FEOJR**	**17415,00**

**Acoustic pressure level of housing radiation from a distance of 4m*

Technische Änderungen und Bildabweichungen vorbehalten./ *Subject to technical changes and modification of illustrations.*

vertikale Luftführung/*Vertical air flow*

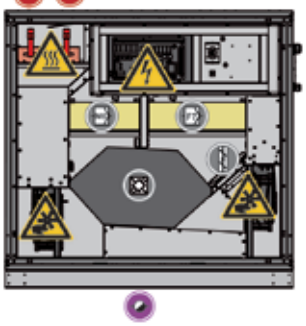

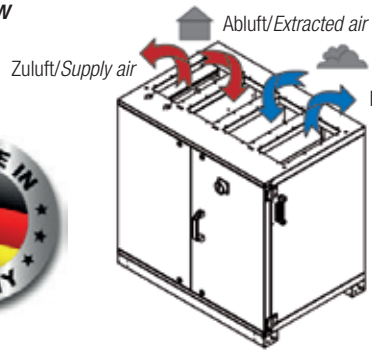

Wasserbeheiztes Wärmerückgewinnungsgerät, Vertikalgerät PWW

- mit Gegenstromwärmetauscher
- Wärmerückgewinnung bis zu 85 %
- integrierter Lufterhitzer/Warmwasserregister
- integrierte EC-Ventilatoren
- automatischer Sommerbypass
- integrierte Regelung mit Fernbedienteil
- Fernbedienteil mit 10 m Verbindungskabel
- Filterklasse F7/M5

Volumenstrom	Druck	Schall*	Leistungsaufnahme	Leistung b. Bestwirkungsgrad	Fördermittel-/ Einsatztemp.	Stromaufnahme	Spannung	Drehzahl	Maße (mm)				Gewicht	Bestell-Nr.	Preis
m³/h	Pa	db (A)	kW	m³/h/Pa	°C	A	V/PH/Hz	1/min	B	H	T	Ø	kg		€
800	970	36	0,18	549/ 575	40/ - 20	1,5	230/1/50	4560	1004	1060	687	250	134,0	**ETAK 600VWOJR**	**9856,00**
1410	800	44	0,29	1004/ 551	40/ - 20	2	230/1/50	3290	1310	1395	787	315	244,0	**ETAK1200VWOJR**	**12690,00**
3045	1270	49	0,72	2311/ 716	40/ - 25	3,3	400/3/50	3390	1700	1842	887	355	373,0	**ETAK2400VWOJR**	**18630,00**

*Gehäuseabstrahl-Schalldruckpegel aus 4 Meter Entfernung

Water-heated recovery unit, electrical flat device PWW

- *with counterflow heat exchanger*
- *heat recovery up to 85%*
- *integrated air heater/hot water register*
- *integrated EC fans*
- *automatic summer bypass*
- *integrated control unit with remote control*
- *remote control equipped with 10 m connection cable*
- *filter class F5/F7*

Volume flow	*Pressure*	*Noise**	*Power consumpt.*	*Performance at optimun efficiency*	*Max. medium temp./ Min. operation temp.*	*Current consumpt.*	*Voltage*	*Rotation speed*	*Dimensions (mm)*				*Weight*	*Order no.*	*Price*
m³/h	Pa	db (A)	kW	m³/h/Pa	°C	A	V/PH/Hz	1/min	W	H	D	Ø	kg		€
800	970	36	0,18	549/ 575	40/ - 20	1,5	230/1/50	4560	1004	1060	687	250	134,0	**ETAK 600VWOJR**	**9856,00**
1410	800	44	0,29	1004/ 551	40/ - 20	2	230/1/50	3290	1310	1395	787	315	244,0	**ETAK1200VWOJR**	**12690,00**
3045	1270	49	0,72	2311/ 716	40/ - 25	3,3	230/1/50	3390	1700	1842	887	355	373,0	**ETAK2400VWOJR**	**18630,00**

**Acoustic pressure level of housing radiation from a distance of 4m*

Elektrisch beheiztes Wärmerückgewinnungsgerät, Elektrovertikalgerät

- mit Gegenstromwärmetauscher
- Wärmerückgewinnung bis zu 85 %
- integriertes elektrisches Heizregister
- integrierte EC-Ventilatoren
- automatischer Sommerbypass
- integrierte Regelung mit Fernbedienteil
- Fernbedienteil mit 10 m Verbindungskabel
- Filterklasse F7/M5
- **ETAK 2400 VEOJR ist nur mit einem externen Elektroheizmodul möglich!**

Volumenstrom	Druck	Schall*	Leistungsaufnahme	Leistung b. Bestwirkungsgrad	Fördermittel-/ Einsatztemp.	Stromaufnahme	Spannung	Drehzahl	Maße (mm)				Gewicht	Bestell-Nr.	Preis
m³/h	Pa	db (A)	kW	m³/h/Pa	°C	A	V/PH/Hz	1/min	B	H	T	Ø	kg		€
800	970	37	0,18	549/ 575	40/ - 20	1,5	230/1/50	4560	1004	1060	687	250	128	**ETAK 600VEOJR**	**10125,00**
1440	810	44	0,29	1004/ 551	40/ - 20	2	400/3/50	3300	1310	1395	787	315	210	**ETAK1200VEOJR**	**12960,00**
2990	1280	53	0,72	2311/ 716	40/ - 25	3,3	400/3/50	3390	1700	1842	887	355	347	**ETAK2400VEOJR**	**19575,00**

*Gehäuseabstrahl-Schalldruckpegel aus 4 Meter Entfernung

Electrically heated heat recovery unit, electrical flat device

- *with counterflow heat exchanger*
- *heat recovery up to 85%*
- *integrated electrical heat register*
- *integrated EC fans*
- *automatic summer bypass*
- *integrated control unit with remote control*
- *remote control equipped with 10 m connection cable*
- *filter class F5/F7*
- ***The model ETAK 2400 VEOJR can only be operated in conjunction with an external electrical heating module!***

Volume flow	*Pressure*	*Noise**	*Power consumpt.*	*Performance at optimun efficiency*	*Max. medium temp./ Min. operation temp.*	*Current consumpt.*	*Voltage*	*Rotation speed*	*Dimensions (mm)*				*Weight*	*Order no.*	*Price*
m³/h	Pa	db (A)	kW	m³/h/Pa	°C	A	V/PH/Hz	1/min	W	H	D	Ø	kg		€
800	970	37	0,18	549/ 575	40/ - 20	1,5	230/1/50	4560	1004	1060	687	250	128	**ETAK 600VEOJR**	**10125,00**
1440	810	44	0,29	1004/ 551	40/ - 20	2	400/3/50	3300	1310	1395	787	315	210	**ETAK1200VEOJR**	**12960,00**
2990	1280	53	0,72	2311/ 716	40/ - 25	3,3	400/3/50	3390	1700	1842	887	355	347	**ETAK2400VEOJR**	**19575,00**

**Acoustic pressure level of housing radiation from a distance of 4m*

Horizontale Luftführung/*Horizontal air flow*

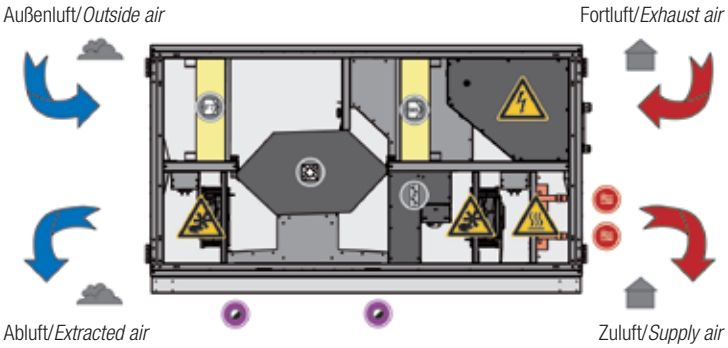

Wasserbeheiztes Wärmerückgewinnungsgerät, Horizontalgerät PWW

- mit Gegenstromwärmetauscher
- Wärmerückgewinnung bis zu 85 %
- integrierter Lufterhitzer/Warmwasserregister
- integrierte EC-Ventilatoren
- automatischer Sommerbypass
- integrierte Regelung mit Fernbedienteil
- Fernbedienteil mit 10 m Verbindungskabel
- Filterklasse F7/M5
- **Anschlussseite (rechts oder links) bei der Bestellung angeben**

Volumenstrom	Druck	Schall*	Leistungsaufnahme	Leistung b. Bestwirkungsgrad	Fördermittel-/ Einsatztemp.	Stromaufnahme	Spannung	Drehzahl	Maße (mm)				Gewicht	Bestell-Nr.	Preis
m³/h	Pa	db (A)	kW	m³/h/Pa	°C	A	V/PH/Hz	1/min	B	H	T	Ø	kg		€
810	1030	39	0,18	549/ 575	40/ - 20	1,5	230/1/50	4670	687	917	1430	250	162,0	**ETAK 600HWOJ**	**9855,00**
1500	800	48	0,29	1004/ 551	40/ - 30	2	230/1/50	3360	807	1083	1717	315	246,0	**ETAK1200HWOJ**	**12690,00**
3005	1250	48	0,72	2311/ 716	40/ - 25	3,3	400/3/50	3350	807	1443	2100	355	376,0	**ETAK2400HWOJ**	**17388,00**

*Gehäuseabstrahl-Schalldruckpegel aus 4 Meter Entfernung.

Water-heated heat recovery unit, horizontal device PWW

- *with counterflow heat exchanger*
- *heat recovery up to 85%*
- *integrated air heater/hot water register*
- *integrated EC fans*
- *automatic summer bypass*
- *integrated control unit with remote control*
- *remote control equipped with 10 m connection cable*
- *filter class F5/F7*
- ***specify connection side (left or right) when ordering***

Volume flow	*Pressure*	*Noise**	*Power consumpt.*	*Performance at optimun efficiency*	*Max. medium temp./ Min. operation temp.*	*Current consumpt.*	*Voltage*	*Rotation speed*	*Dimensions (mm)*				*Weight*	*Order no.*	*Price*
m³/h	Pa	db (A)	kW	m³/h/Pa	°C	A	V/PH/Hz	1/min	W	H	D	Ø	kg		€
810	1030	39	0,18	549/ 575	40/ - 20	1,5	230/1/50	4670	687	917	1430	250	162,0	**ETAK 600HWOJ**	**9855,00**
1500	800	48	0,29	1004/ 551	40/ - 30	2	230/1/50	3360	807	1083	1717	315	246,0	**ETAK1200HWOJ**	**12690,00**
3005	1250	48	0,72	2311/ 716	40/ - 25	3,3	400/3/50	3350	807	1443	2100	355	376,0	**ETAK2400HWOJ**	**17388,00**

**Acoustic pressure level of housing radiation from a distance of 4m*

Technische Änderungen und Bildabweichungen vorbehalten./ *Subject to technical changes and modification of illustrations.*

Horizontale Luftführung/*Horizontal air flow*

Außenluft/*Outside air*

Fortluft/*Exhaust air*

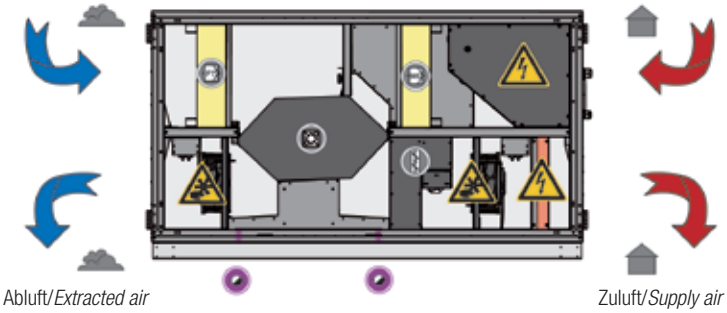

Abluft/*Extracted air*

Zuluft/*Supply air*

Elektrisch beheiztes Wäremrückgewinnungsgerät, Horizontalgerät

- mit Gegenstromwärmetauscher
- Wärmerückgewinnung bis zu 85 %
- integriertes elektrisches Heizregister
- integrierte EC Ventilatoren
- automatischer Sommerbypass
- integrierte Regelung mit Fernbedienteil
- Fernbedienteil mit 10 m Verbindungskabel
- Filterklasse F7/M5
- **ETA 2400H16 ist nur in Verbindung mit einem externen Elektroheizmodul möglich!**
- **Anschlussseite (rechts oder links) bei der Bestellung angeben**

Volumen-strom	Druck	Schall*	Leistungs-aufnahme	Leistung b. Bestwirkungsgrad	Fördermittel-/ Einsatztemp.	Strom-aufnahme	Spannung	Dreh-zahl	Maße (mm)				Gewicht	Bestell-Nr.	Preis
m³/h	Pa	db (A)	kW	m³/h/Pa	°C	A	V/PH/Hz	1/min	B	H	T	Ø	kg		€
800	1030	39	0,18	549/ 575	40/ - 20	1,5	230/1/50	4670	687	917	1430	250	111	**ETAK 600HEOJ**	**10125,00**
1520	800	48	0,29	1004/ 551	40/ - 30	2	400/3/50	3360	807	1083	1717	315	197	**ETAK1200HEOJ**	**12960,00**
2950	1270	47	0,72	2311/ 716	40/ - 25	3,3	400/3/50	3390	807	1443	2100	355	363	**ETAK2400HEOJ**	**18270,00**

*Gehäuseabstrahl-Schalldruckpegel aus 4 Meter Entfernung.

Electrically heated heat recovery unit, horizontal device,

- *with counterflow heat exchanger*
- heat recovery up to 85%
- *integrated electrical heat register*
- integrated EC fans
- also available with connectivity on the left side
- *automatic summer bypass*
- *integrated control unit with remote control*
- *remote control equipped with 10 m connection cable*
- *filter class F5/F7*
- ***the model ETA 2400V16 can only be operated in conjunction with an external electrical heating module!***
- ***specify connection side (left or right) when ordering***

Volume flow	*Pres-sure*	*Noise**	*Power consumpt.*	*Performance at op-timun efficiency*	*Max. medium temp./ Min. operation temp.*	*Current consumpt.*	*Voltage*	*Rotation speed*	*Dimensions (mm)*				*Weight*	*Order no.*	*Price*
m³/h	Pa	db (A)	kW	m³/h/Pa	°C	A	V/PH/Hz	1/min	W	H	D	Ø	kg		€
800	1030	39	0,18	549/ 575	40/ - 20	1,5	230/1/50	4670	687	917	1430	250	111	**ETAK 600HEOJ**	**10125,00**
1520	800	48	0,29	1004/ 551	40/ - 30	2	400/3/50	3360	807	1083	1717	315	197	**ETAK1200HEOJ**	**12960,00**
2950	1270	47	0,72	2311/ 716	40/ - 25	3,3	400/3/50	3390	807	1443	2100	355	363	**ETAK2400HEOJ**	**18270,00**

** Acoustic pressure level of housing radiation from a distance of 4m*

Heizen/*Heating* Kühlen/*Cooling*

Geräteauswahl/*Range of units*:	Rechtsanschluss/*Connection on the right*:	Abmessungen/*Dimensions*:

Rechtsanschluss/*Connection on the right*:

- ROTOK1700HWOJR
- ROTOK1700HWDJR

Linksanschluss/*Connection on the left*:

- ROTOK1700HWOJL
- ROTOK1700HWDJL

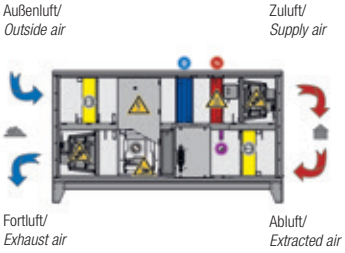

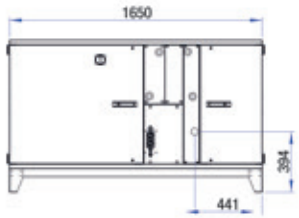

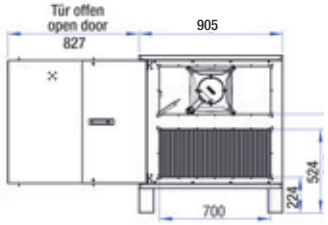

Rechtsanschluss/*Connection on the right*:

- ROTOK2800HWOJR
- ROTOK2800HWDJR

Linksanschluss/*Connection on the left*:

- ROTOK2800HWOJL
- ROTOK2800HWDJL

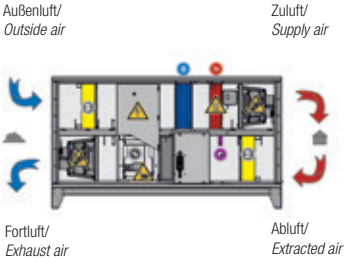

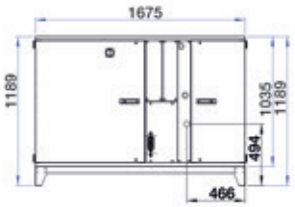

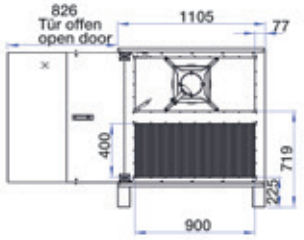

Rechtsanschluss/*Connection on the right*:

- ROTOK4200HWOJR
- ROTOK4200HWDJR

Linksanschluss/*Connection on the left*:

- ROTOK4200HWOJL
- ROTOK4200HWDJL

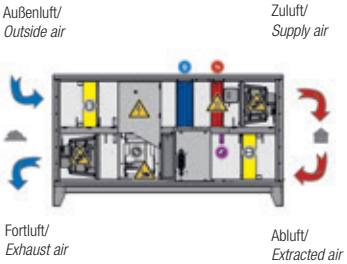

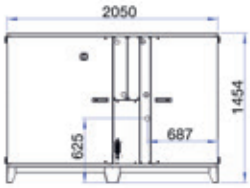

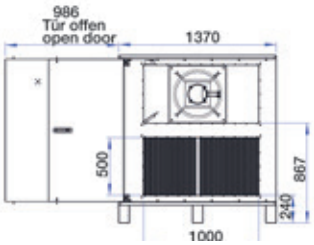

Rechtsanschluss/*Connection on the right*:

- ROTOK7600HWOJR
- ROTOK7600HWDJR

Linksanschluss/*Connection on the left*:

- ROTOK7600HWOJL
- ROTOK7600HWDJL

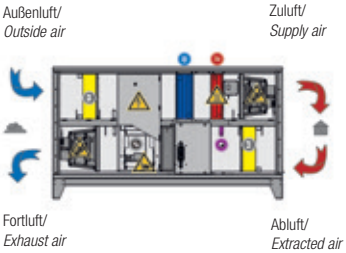

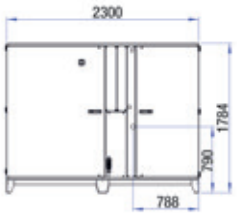

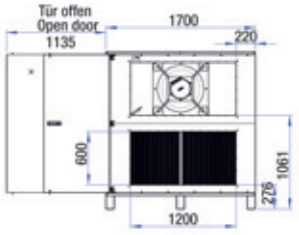

Rechtsanschluss/*Connection on the right*:

- ROTOK12600HWOJR
- ROTOK12600HWDJR

Linksanschluss/*Connection on the left*:

- ROTOK12600HWOJL
- ROTOK12600HWDJL

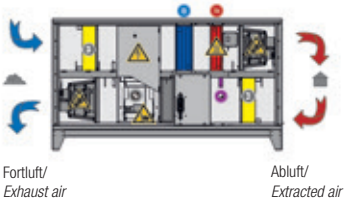

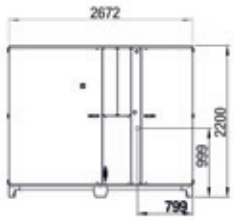

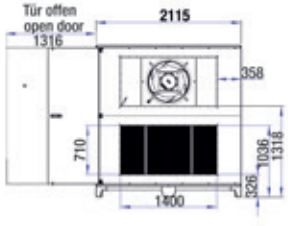

Technische Änderungen und Bildabweichungen vorbehalten./ *Subject to technical changes and modification of illustrations.*

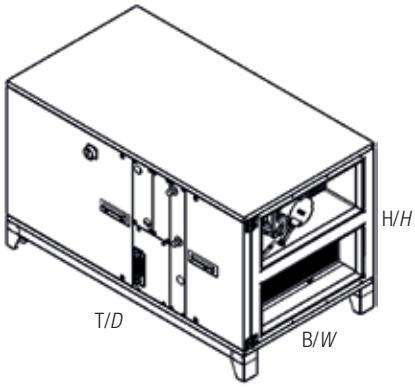

Wärmerückgewinnungsgerät

- mit Rotationswärmetauscher
- Wärmerückgewinnung bis zu 80 %
- Feuchterückgewinnung bis zu 60 %
- Vermeidung von Luftübertragung Außenluft/Fortluft
- Lufterhitzer Warmwasser
- integrierte EC/AC Ventilatoren mit 3 Drehzahlstufen
- integrierte Reglung mit Fernbedienteil
- Fernbedienteil mit 10 m Verbindungskabel
- Zuluft-, Abluft- und Raumtemperaturregelung
- Material: verzinktes Stahlblech mit 40 mm Mineralwollisolierung
- Paneelfilter Klasse F7/M5 mit Filterüberwachung
- EC–Kontroller/Frequenzumrichter
- freie Kühlfunktion
- Jalousieklappe mit Antrieb
- **Anschlussseite (rechts oder links) bei der Bestellung angeben**

Volumen-strom	Druck	Schall*	Leistungs-aufnahme	Leistung b. Bestwirkungsgrad	Fördermittel-/ Einsatztemp.	Strom-aufn.	Spannung	Dreh-zahl	Maße (mm)				Gewicht	Bestell-Nr.	Preis
m³/h	Pa	db (A)	kW	m³/h/Pa	°C	A	V/PH/Hz	1/min	B	H	T	Kanal	kg		€
1500	1040	45	0,36	1208/545	40/ - 20	2,9	400/3/50	4620	830	834	1400	500x200	206,0	**ROTOK 1050HWOJ**	**11475,00**
2620	1230	51	0,72	1937/ 792	40/ - 20	3,3	400/3/50	3680	905	989	1650	700x300	244,0	**ROTOK 1700HWOJ**	**13230,00**
3830	1350	50	1,11	2590/ 944	40/ - 20	1,7	400/3/50	3480	1105	1189	1675	900x400	309,5	**ROTOK 2800HWOJ**	**15255,00**
6130	1025	53	1,33	4256/ 709	40/ - 25	2	400/3/50	2150	1370	1454	2050	1000x500	521,0	**ROTOK 4200HWOJ**	**19980,00**
10500	1380	57	2,85	7525/ 938	40/ - 25	4,4	400/3/50	2190	1700	1784	2300	1200x600	682,0	**ROTOK 7600HWOJ**	**29700,00**
14270	840		2,86	10341/ 622	40/ - 25	4,4	400/3/50	1330	2115	2200	2672	1400x710	1199,0	**ROTOK12600HWOJ**	**38502,00**

* Gehäuseabstrahl-Schalldruckpegel aus 4 Meter Entfernung

Heat recovery device

- *with rotary heat exchanger*
- *heat recovery up to 80%*
- *humidity recovery up to 60 %*
- *avoidance of air transfer outside air/exhaust air*
- *air heating warm water*
- *integriated EC/AC fans with 3 speed steps*
- *integrated control unit with remote control*
- *remote control equipped with 10 m connection cable*
- *supply air, extracted air and room air temperature regulation*
- *material: galvanized steel sheet with 40 mm mineral wool insulation*
- *panel filter class F7/M5 with filter control*
- *EC controller/frequency converter*
- *free cooling possible*
- *multi-leaf damper with actuator*
- ***specify connection side (left or right) when ordering***

Volume flow	*P.*	*Noise**	*Power consumpt.*	*Performance at best efficiency*	*Conveyor/ op. temp.*	*Current consumpt.*	*Voltage*	*Rotation speed*	*Dimensions (mm)*				*Weight*	Order no.	Price
m³/h	Pa	db (A)	kW	m³/h/Pa	°C	A	V/PH/Hz	1/min	W	H	D	Duct	kg		€
1500	1040	45	0,36	1208/545	40/ - 20	2,9	400/3/50	4620	830	834	1400	500x200	206,0	**ROTOK 1050HWOJ**	**11475,00**
2620	1230	51	0,72	1937/ 792	40/ - 20	3,3	400/3/50	3680	905	989	1650	700x300	244,0	**ROTOK 1700HWOJ**	**13230,00**
3830	1350	50	1,11	2590/ 944	40/ - 20	1,7	400/3/50	3480	1105	1189	1675	900x400	309,5	**ROTOK 2800HWOJ**	**15255,00**
6130	1025	53	1,33	4256/ 709	40/ - 25	2	400/3/50	2150	1370	1454	2050	1000x500	521,0	**ROTOK 4200HWOJ**	**19980,00**
10500	1380	57	2,85	7525/ 938	40/ - 25	4,4	400/3/50	2190	1700	1784	2300	1200x600	682,0	**ROTOK 7600HWOJ**	**29700,00**
14270	840		2,86	10341/ 622	40/ - 25	4,4	400/3/50	1330	2115	2200	2672	1400x710	1199,0	**ROTOK12600HWOJ**	**38502,00**

** Acoustic pressure level of housing radiation from a distance of 4m*

Heizen/*Heating* Kühlen/*Cooling*

Geräteauswahl/*Range of units*:	Rechtsanschluss/*Connection on the right*:	Abmessungen/*Dimensions*:

Rechtsanschluss/*Connection on the right*:

- ROTOK1700HWOJR
- ROTOK1700HWDJR

Linksanschluss/*Connection on the left*:

- ROTOK1700HWOJL
- ROTOK1700HWDJL

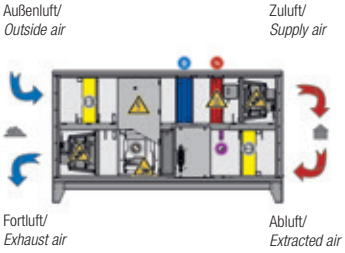

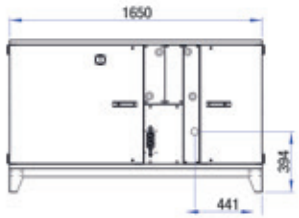

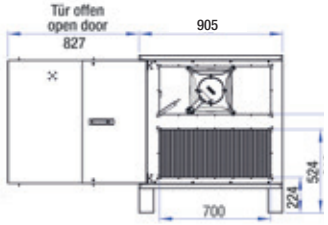

Rechtsanschluss/*Connection on the right*:

- ROTOK2800HWOJR
- ROTOK2800HWDJR

Linksanschluss/*Connection on the left*:

- ROTOK2800HWOJL
- ROTOK2800HWDJL

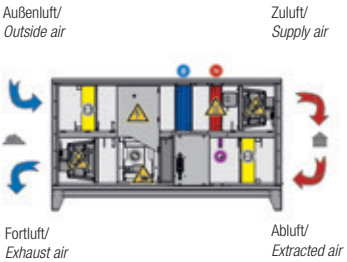

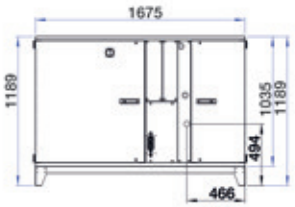

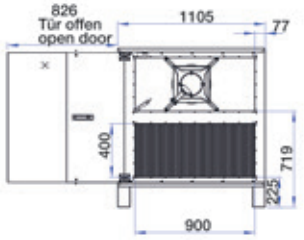

Rechtsanschluss/*Connection on the right*:

- ROTOK4200HWOJR
- ROTOK4200HWDJR

Linksanschluss/*Connection on the left*:

- ROTOK4200HWOJL
- ROTOK4200HWDJL

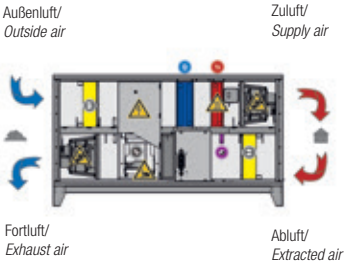

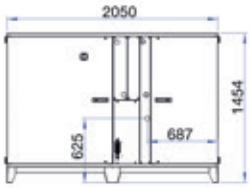

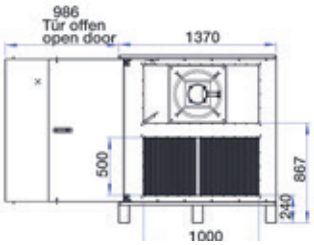

Rechtsanschluss/*Connection on the right*:

- ROTOK7600HWOJR
- ROTOK7600HWDJR

Linksanschluss/*Connection on the left*:

- ROTOK7600HWOJL
- ROTOK7600HWDJL

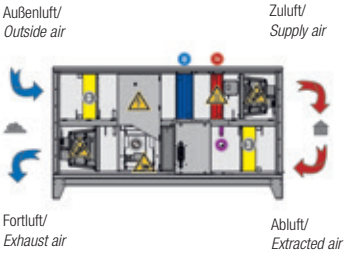

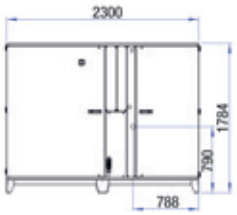

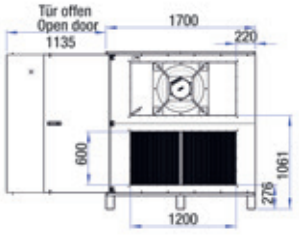

Rechtsanschluss/*Connection on the right*:

- ROTOK12600HWOJR
- ROTOK12600HWDJR

Linksanschluss/*Connection on the left*:

- ROTOK12600HWOJL
- ROTOK12600HWDJL

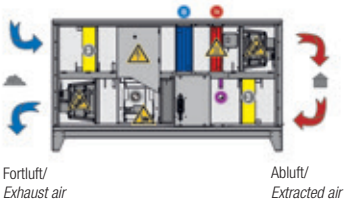

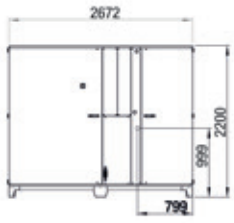

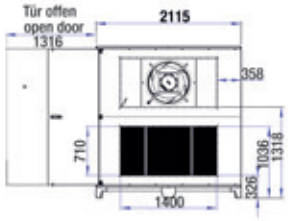

Technische Änderungen und Bildabweichungen vorbehalten./ *Subject to technical changes and modification of illustrations.*

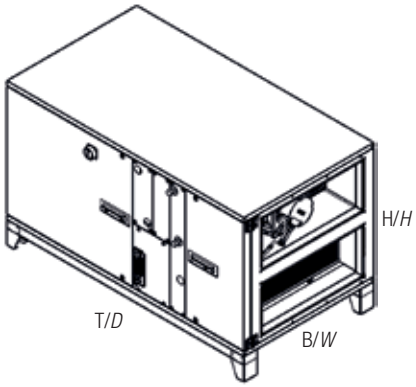

Wärmerückgewinnungsgerät mit Kühlregister

- mit Rotationswärmetauscher
- Wärmerückgewinnung bis zu 80 %
- Feuchterückgewinnung bis zu 60 %
- Vermeidung von Luftübertragung Außenluft/Fortluft
- Lufterhitzer Warmwasser
- Kühler Direktverdampfer
- integrierte EC/AC Ventilatoren 3 Drehzahlstufen
- integrierte Reglung mit Fernbedienteil
- Fernbedienteil mit 10 m Verbindungskabel
- Zuluft-, Abluft- und Raumtemperaturregelung
- Material: verzinktes Stahlblech mit 40 mm Mineralwollisolierung
- Paneelfilter Klasse F7/M5 mit Filterüberwachung
- EC – Controller / Frequenzumrichter
- Jalousieklappe mit Antrieb
- **Anschlussseite (rechts oder links) bei der Bestellung angeben**

Volumen-strom	Druck	Schall*	Leistungs-aufnahme	Leistung b. Bestwirkungsgrad	Fördermittel-/ Einsatztemp.	Strom-aufn.	Spannung	Dreh-zahl	Maße (mm)				Gewicht	Bestell-Nr.	Preis
m³/h	Pa	db (A)	kW	m³/h/Pa	°C	A	V/PH/Hz	1/min	B	H	T	Kanal	kg		€
1390	1010	65	0,36	1208/545	40/ - 20	2,8	400/3/50	4600	831	834	1400	500x200	211,0	**ROTOK 1050HWDJ**	**12422,00**
2500	1230	51	0,73	1937/ 792	40/ - 20	3,4	400/3/50	3670	905	989	1650	700x300	253,5	**ROTOK 1700HWDJ**	**14445,00**
3730	1290	50	1,11	2590/ 944	40/ - 20	1,7	400/3/50	3440	1105	1189	1675	900x400	324,0	**ROTOK 2800HWDJ**	**17010,00**
5890	1025	53	1,32	4256/ 709	40/ - 25	2	400/3/50	2150	1370	1454	2050	1000x500	543,0	**ROTOK 4200HWDJ**	**22545,00**
10330	1380	57	2,85	7525/ 938	40/ - 25	4,4	400/3/50	2190	1700	1784	2300	1200x600	721,0	**ROTOK 7600HWDJ**	**34425,00**
13890	840		2,88	10341/ 622	40/ - 25	4,4	400/3/50	1330	2115	2200	2672	1400x710	1277,0	**ROTOK12600HWDJ**	**44415,00**

* Gehäuseabstrahl-Schalldruckpegel aus 4 Meter Entfernung

Heat recovery device

- *with rotary heat exchanger*
- *heat recovery up to 80%*
- *humidity recovery up to 60 %*
- *avoidance of air transfer outside air/exhaust air*
- *air heating warm water*
- *cooling direct heat exchanger*
- *integriated EC/AC fans with 3 speed steps*
- *integrated control unit with remote control*
- *remote control equipped with 10 m connection cable*
- *supply air, extracted air and room air temperature regulation*
- *material: galvanized steel sheet with 40 mm mineral wool insulation*
- *panel filter class F7/M5 with filter control*
- *EC controller/frequency converter*
- *multi-leaf damper with actuator*
- ***specify connection side (left or right) when ordering***

Volume flow	*P.*	*Noise**	*Power consumpt.*	*Performance with best effect*	*Conveyor/ope-ration temp.*	*Power consumpt.*	*Voltage*	*Rotation speed*	*Dimensions (mm)*				*Weight*	*Order no.*	*Price*
m³/h	Pa	db (A)	kW	m³/h/Pa	°C	A	V/PH/Hz	1/min	W	H	D	Duct	kg		€
1390	1010	65	0,36	1208/545	40/ - 20	2,8	400/3/50	4600	831	834	1400	500x200	211,0	**ROTOK 1050HWDJ**	**12422,00**
2500	1230	51	0,73	1937/ 792	40/ - 20	3,4	400/3/50	3670	905	989	1650	700x300	253,5	**ROTOK 1700HWDJ**	**14445,00**
3730	1290	50	1,11	2590/ 944	40/ - 20	1,7	400/3/50	3440	1105	1189	1675	900x400	324,0	**ROTOK 2800HWDJ**	**17010,00**
5890	1025	53	1,32	4256/ 709	40/ - 25	2	400/3/50	2150	1370	1454	2050	1000x500	543,0	**ROTOK 4200HWDJ**	**22545,00**
10330	1380	57	2,85	7525/ 938	40/ - 25	4,4	400/3/50	2190	1700	1784	2300	1200x600	721,0	**ROTOK 7600HWDJ**	**34425,00**
13890	840		2,88	10341/ 622	40/ - 25	4,4	400/3/50	1330	2115	2200	2672	1400x710	1277,0	**ROTOK12600HWDJ**	**44415,00**

** Acoustic pressure level of housing radiation from a distance of 4m*

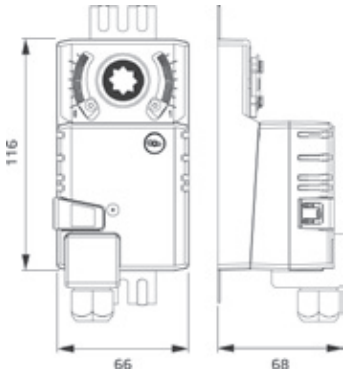

Stellantrieb Klappensteuerung

- Luftklappengröße bis ca. 1 m²
- Drehmoment: 5 Nm
- Drehrichtung wählbar (re/li)
- Ansteuerung DC 0-10 V oder 3-Punkt-Steuerung
- Temperaturbereich -30°C – +50°C
- Schutzart IP 54

Actuator for air damper control

- *air damper size up to ca. 1m²*
- *torque 5 Nm*
- *direction of rotation selectable (right/left)*
- *activation DC 0-10 or 3-point control*
- *temperature range -30°C – +50°C*
- *protection class IP 54*

Ansteuerung *Activation*	Spannung *Voltage*	Frequenz *Frequency*	Temperatur *Temperature*	Schutzart *Protection class*	Maße (mm) *Dimensions (mm)*			Gewicht *Weight*	Bestell-Nr. *Order no.*	Preis *Price*
	V	Hz	°C	IP	B/*W*	H	T/*D*	kg		€
3-Punkt/*3-point*	24 AC/DC	50/60	-30/+50	54	66	116	68	0,3	**STA 01**	**241,00**
stetig/*constant* 0 – 10 V	24 AC/DC	50/60	-30/+50	54	66	116	68	0,3	**STA 02**	**335,00**
3-Punkt/*3-point*	230 AC	50/60	-30/+50	54	66	116	68	0,3	**STA 11**	**240,00**

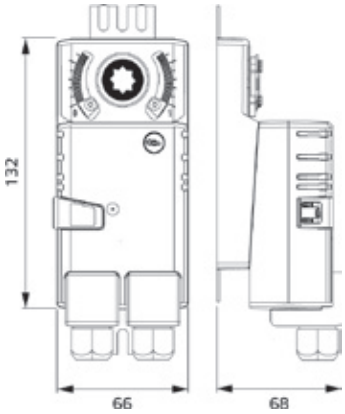

Stellantrieb Klappensteuerung

- Luftklappengröße bis ca. 1 m²
- Drehmoment: 5 Nm
- Drehrichtung wählbar (re/li)
- Ansteuerung DC 0-10 V
- Temperaturbereich -30°C – +50°C
- Schutzart IP 54

Actuator for air damper control

- *air damper size up to ca. 1m²*
- *torque 5 Nm*
- *direction of rotation selectable (right/left)*
- *activation DC 0-10*
- *temperature range -30°C – +50°C*
- *protection class IP 54*

Ansteuerung *Activation*	Spannung *Voltage*	Frequenz *Frequency*	Temperatur *Temperature*	Schutzart Protection class	Maße (mm) *Dimensions (mm)*			Gewicht *Weight*	Bestell-Nr. *Order no.*	Preis *Price*
	V	Hz	°C	IP	B/*W*	H	T/*D*	kg		€
stetig/*constant* 0 – 10 V	230 AC	50/60	-30/+50	54	66	132	68	0,4	**STA 12**	**404,00**

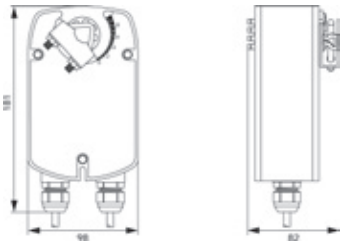

Stellantrieb Klappensteuerung mit Federrücklauf

- Luftklappengröße bis ca. 0,8 m²
- Drehmoment: 4 Nm
- Drehrichtung wählbar (re/li)
- Ansteuerung über 1-poligen Kontakt
- Temperaturbereich -30°C – +50°C
- Schutzart IP 54

Spring return actuator for air damper control

- *air damper size up to ca. 0,8 m²*
- *torque 4 Nm*
- *direction of rotation selectable (right/left)*
- *activation via single-pole contact*
- *temperature range -30°C – +50°C*
- *protection class IP 54*

Ansteuerung *Activation*	Spannung *Voltage*	Frequenz *Frequency*	Temperatur *Temperature*	Schutzart *Protection class*	Maße (mm) *Dimensions (mm)*			Gewicht *Weight*	Bestell-Nr. *Order no.*	Preis *Price*
	V	Hz	°C	IP	B/*W*	H	T/*D*	kg		€
Auf/Zu / *open/close*	230 AC	50/60	-30/+50	54	98	181	82	1,6	**STA 13**	**521,00**

Technische Änderungen und Bildabweichungen vorbehalten. / *Subject to technical changes and modification of illustrations.*

3-Wege-Kugelhahn mit Stellantrieb 230 V

- Ansteuerung 3-Punkt oder Auf/Zu
- passend zu den Regelungen der SL-Geräte
- Anschlüsse mit Innengewinde
- Temperaturbereich 0 °C – +50 °C
- Schutzart IP 40
- DN = Durchmesser
- Kvs = Durchfluss koeffizient

3-way ball valve with actuator 230 V

- *activation 3-point or open/closed*
- *suitable for the controllers of the SL units*
- *connections with internal thread*
- *temperature range 0°C – +50°C*
- *protection class IP 40*
- *DN = nominal diameter*
- *Kvs = flow coefficient*

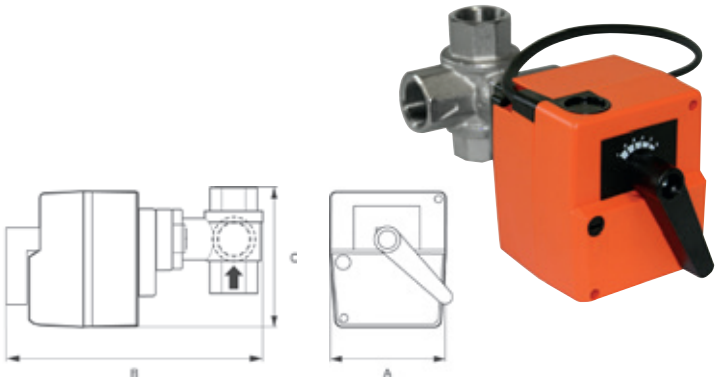

Ansteuerung *Activation*	Spannung *Voltage*	Innengewinde *Internal thread*	Kvs	Schutzart *Protection class*	Maße (mm) *Dimensions (mm)*			Gewicht *Weight*	Bestell-Nr. *Order no.*	Preis *Price*
	V	DN	m³/h	IP	A	B	C	kg		€
3-Punkt/*3-point*	230	15	0,6	40	98	176	95	1	**STK 01**	**582,00**
3-Punkt/*3-point*	230	15	1,6	40	98	176	95	1	**STK 05**	**582,00**

3-Wege-Kugelhahn mit Stellantrieb 230 V

- Ansteuerung 3-Punkt oder Auf/Zu
- passend zu den Regelungen der SL- Geräte
- Anschlüsse Innengewinde
- Temperaturbereich 0 °C – +50 °C
- Schutzart IP 54
- DN = Durchmesser
- Kvs = Durchfluss koeffizient

3-way ball valve with actuator 230 V

- *activation 3-point or open/closed*
- *suitable for the controllers of the SL units*
- *connections with internal thread*
- *temperature range 0°C – +50°C*
- *protection class IP 54*
- *DN = nominal diameter*
- *Kvs = flow coefficient*

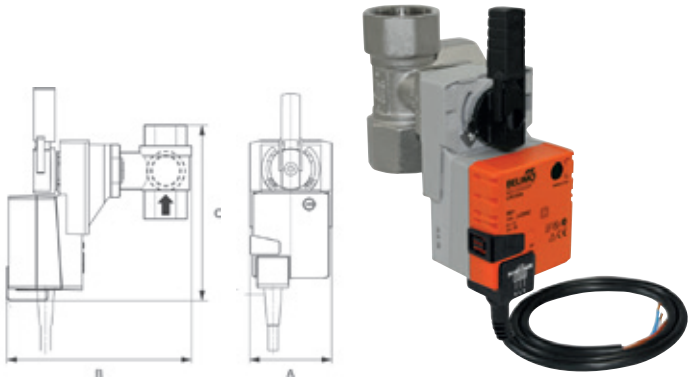

Ansteuerung *Activation*	Spannung *Voltage*	Innengewinde *Internal thread*	Kvs	Schutzart *Protection class*	Maße (mm) *Dimensions (mm)*			Gewicht *Weight*	Bestell-Nr. *Order no.*	Preis *Price*
	V	DN	m³/h	IP	A	B	C	kg		€
3-Punkt/*3-point*	230	20	4,0	54	76	153	140	1,1	**STK 02**	**612,00**
3-Punkt/*3-point*	230	25	6,3	54	76	155	143	1,3	**STK 03**	**684,00**
3-Punkt/*3-point*	230	32	10,0	54	85	159	154	1,7	**STK 04**	**890,00**

Technische Änderungen und Bildabweichungen vorbehalten./ *Subject to technical changes and modification of illustrations.*

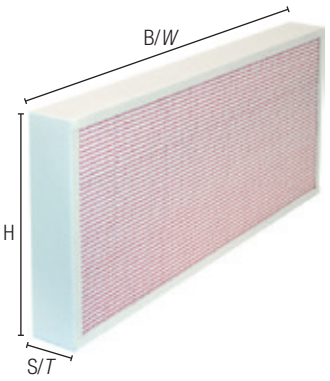

Ersatz-Luftfilter

- Paneel-Luftfilter
- Umgebungstemperatur: 80°C
- Filterklasse:
  M5: ISO ePM10 65 %

Replacement air filter

- *panel air filter*
- *ambient temperature: 80°C*
- *fliter class*
  M5: ISO ePM10 65 %

Für Modell *For model*	Anz. / Gerät *Qty. / unit*	Filterklasse *Filter class*	Maße (mm) *Dimensions (mm)*	Bestell-Nr. *Order no.*	Preis *Price*
			BxHxS/*WxHxT*		€
ETAK 600 F	1	M5	430x270x96	**LFP 58M5**	**124,00**
ETAK 600 V	1	M5	599x245x96	**LFP 44M5**	**121,00**
ETAK 600 H	1	M5	479x338x96	**LFP 52M5**	**118,00**
ETAK 1200 F	1	M5	680x346x96	**LFP 28M5**	**209,00**
ETAK 1200 V/H	1	M5	577x524x96	**LFP 42M5**	**134,00**
ETAK 2400 F	1	M5	892x426x96	**LFP 01M5**	**212,00**
ETAK 2400 V	1	M5	598x798x96	**LFP 54M5**	**176,00**
ETAK 2400 H	2	M5	829x505x96	**LFP 34M5**	**218,00**

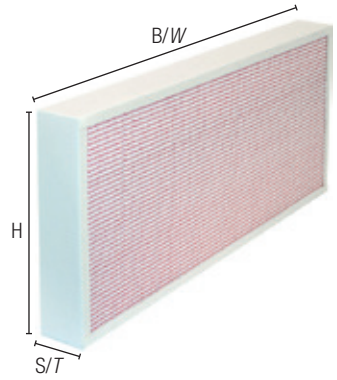

Ersatz-Luftfilter

- Paneel-Luftfilter
- Umgebungstemperatur: 80°C
- Filterklasse:
  F7: ISO ePM1 70 %

Replacement air filter

- *panel air filter*
- *ambient temperature: 80°C*
- *fliter class*
  F7: ISO ePM1 70 %

Für Modell *For model*	Anz. / Gerät *Qty. / unit*	Filterklasse *Filter class*	Maße (mm) *Dimensions (mm)*	Bestell-Nr. *Order no.*	Preis *Price*
			BxHxS/*WxHxT*		€
ETAK 600 F	1	F7	430x270x96	**LFP 58F7**	**182,00**
ETAK 600 V	1	F7	599x338x96	**LFP 45F7**	**206,00**
ETAK 600 H	1	F7	599x338x96	**LFP 45F7**	**206,00**
ETAK 1200 F	1	F7	680x346x96	**LFP 28F7**	**215,00**
ETAK 1200 V/H	1	F7	699x643x96	**LFP 43F7**	**339,00**
ETAK 2400 F	1	F7	892x426x96	**LFP 01F7**	**363,00**
ETAK 2400 V	1	F7	823x798x96	**LFP 55F7**	**596,00**
ETAK 2400 H	2	F7	829x505x96	**LFP 34F7**	**224,00**

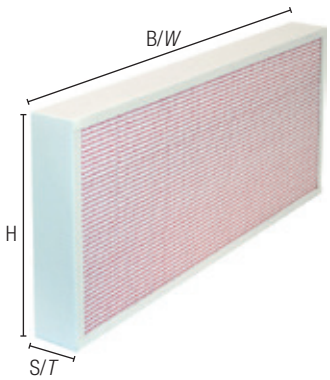

Ersatz-Luftfilter

- Paneel-Luftfilter
- Umgebungstemperatur: 80°C
- Filterklasse:
  M5: ISO ePM10 65 %

Replacement air filter

- *panel air filter*
- *ambient temperature: 80°C*
- *filter class:*
  M5: ISO ePM10 65 %

Für Modell *For model*	Anz. / Gerät *Qty. / unit*	Filterklasse *Filter class*	Maße (mm) *Dimensions (mm)*	Bestell-Nr. *Order no.*	Preis *Price*
			BxHxS/*WxHxT*		€
ROTOK 1050 H	1	M5	725x262x96	**LFP 65M5**	**120,00**
ROTOK 1700 H/V	1	M5	800x340x96	**LFP 46M5**	**146,00**
ROTOK 2800 H/V	1	M5	1000x440x96	**LFP 48M5**	**182,00**
ROTOK 4200 H	2	M5	633x572x96	**LFP 50M5**	**143,00**
ROTOK 7600 H	2	M5	798x737x96	**LFP 56M5**	**180,00**
ROTOK 12600 H	3	M5	670x944x96	**LFP 62M5**	**255,00**

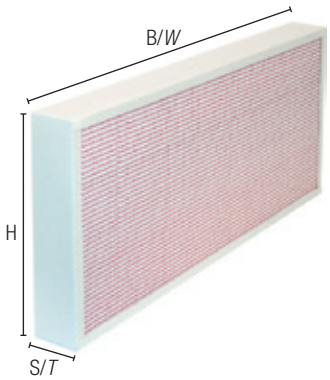

Ersatz-Luftfilter

- Paneel-Luftfilter
- Umgebungstemperatur: 80°C
- Filterklasse:
  F7: ISO ePM1 70 %

Replacement air filter

- *panel air filter*
- *ambient temperature: 80°C*
- *filter class:*
  F7: ISO ePM1 70 %

Für Modell *For model*	Anz. / Gerät *Qty. / unit*	Filterklasse *Filter class*	Maße (mm) *Dimensions (mm)*	Bestell-Nr. *Order no.*	Preis *Price*
			BxHxS/*WxHxT*		€
ROTOK 1050 H	1	F7	725x262x96	**LFP 65F7**	**200,00**
ROTOK 1700 H/V	1	F7	800x340x96	**LFP 46F7**	**236,00**
ROTOK 2800 H/V	1	F7	1000x440x96	**LFP 48F7**	**372,00**
ROTOK 4200 H	2	F7	633x572x96	**LFP 50F7**	**279,00**
ROTOK 7600 H	2	F7	798x737x96	**LFP 56F7**	**509,00**
ROTOK 12600 H	3	F7	670x944x96	**LFP 62F7**	**483,00**

Technische Änderungen und Bildabweichungen vorbehalten. / *Subject to technical changes and modification of illustrations.*

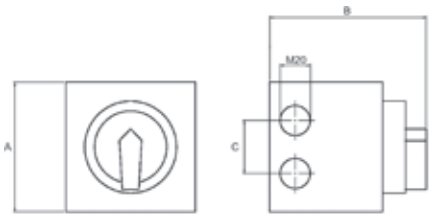

Montage/*mounting:*

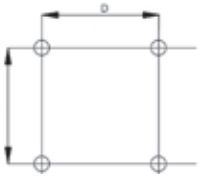

Geräteschalter

- Für Aufputzmontage
- Abschließbar

Appliance switch/Isolator

- *for surface mounting*
- *lockable*

Maße (mm) *Dimensions (mm)*				Pole *Poles*	Hauptkontakt Main contact	Spannung *Voltage*	Stromaufnahme *Current consumption*	Leistung *Power*	Gewicht *Weight*	Bestell-Nr. *Order no.*	Preis *Price*
A	B	C	D		Schließer/*NO contact*	V/P/Hz	A	max. kW	kg		€
86	97	34	6	6	3	400/3/50	16	5,5	0,25	**GSR 0202**	**81,00**

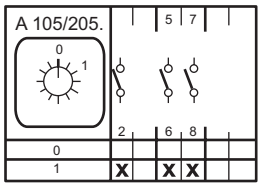

Geräteschalter

- Für Aufputzmontage

Appliance switch/Isolator

- *for surface mounting*

Maße (mm) *Dimensions (mm)*				Pole *Poles*	Hauptkontakt *Main contact*	Spannung *Voltage*	Stromaufnahme *Current consumption*	Leistung *Power*	Gewicht *Weight*	Bestell-Nr. *Order no.*	Preis *Price*
A	B	C	D		Schließer/*NO contact*	V/P/Hz	A	max. kW	kg		€
68	97	26	55	3	3	400/3/50	16	5,5	0,25	**GSR 0505**	**60,00**

Messbereich *Measuring range*	Schaltdifferenz *Switching differential*	Bestell-Nr. *Order no.*	Preis *Price*
Pa	Pa		€
20 – 200	10	**DDW 20200**	**70,00**
50 – 500	20	**DDW 50500**	**70,00**

Differenzdruck-Wächter

Differential pressure sensor

Einschaltwert *Switch-on value*	Ausschaltwert *Switch-off value*	Bestell-Nr. *Order no.*	Preis *Price*
m/s (min./max.)	m/s (min./max.)		€
2 – 9,2	1 – 8	**WFR 0230**	**184,0**

Windfahnen-Relais, mechanisch

Air flow sensing relay, mechanical

Technische Änderungen und Bildabweichungen vorbehalten./ *Subject to technical changes and modification of illustrations.*

Aluminium-Klebeband

- Rolle 50 m
- mit PE-Folienabdeckung
- zum Verkleben von Aluminium kaschierten Mineralfaserprodukten

Aluminium adhesive tape

- *roll 50 m*
- *covered with PE foil*
- *for gluing mineral fibre products coated with aluminium*

Maße (mm) *Dimensions (mm)*	Temperatur *Temperature*	Bestell-Nr. *Order no.*	Preis *Price*
B/*W*	°C		Stk./*Pcs.* €
50	+80	**ALU 5050**	**9,80**

PVC-Klebeband für innen

- Rolle 33 m
- Klebekraft 2,6 N/cm

PVC adhesive tape for indoor use

- *roll 33 m*
- *adhesive power 2,6 N/cm*

Maße (mm) *Dimensions (mm)*	Temperatur *Temperature*	Bestell-Nr. *Order no.*	Preis *Price*
B/*W*	°C		Stk./*Pcs.* €
50	-30/+80	**PVC 5033**	**7,40**

Lochband

- Rolle: 10 m
- Stärke: 0,8 mm

Perforated strap

- *roll: 10 m*
- *thickness: 0,8 mm*

Maße (mm) *Dimensions (mm)*		Bestell-Nr. *Order no.*	Preis *Price*
Ø Loch/*Hole*	B/*W*		Stk./*Pcs.* €
8,5	25	**LOB 1025**	**19,80**

Lochband, beschichtet

- Rolle: 10 m, galvanisch verzinkt
- Stärke: 0,8 mm
- mit PVC-Beschichtung

Perforated strap, coated

- *roll:10 m, galvanized*
- *thickness: 0,8 mm*
- *with PVC coating*

Maße (mm) *Dimensions (mm)*		Bestell-Nr. *Order no.*	Preis *Price*
Ø Loch/*Hole*	B/*W*		Stk./*Pcs.* €
8,5	27	**LOB 1027**	**35,00**

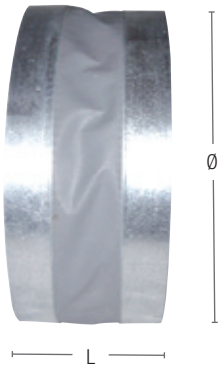

Segeltuchstutzen für Rohr

- Blechstreifen 2x45 mm
- Tuchstreifen 60 mm

Canvas connector for duct

- *sheet metal strips 2x45 mm*
- *canvas strip 60 mm*

Maße (mm) *Dimensions (mm)*		Temp. *Temp.*	Bestell-Nr. *Order no.*	Preis *Price*
Ø	L	°C		€
160	150	-30/+80	**STR 1600**	**36,00**
200	150	-30/+80	**STR 2000**	**40,00**
250	150	-30/+80	**STR 2500**	**46,00**
300	150	-30/+80	**STR 3000**	**49,00**
315	150	-30/+80	**STR 3150**	**51,00**
355	150	-3 0/+80	**STR 3550**	**52,00**
400	150	-30/+80	**STR 4000**	**64,00**
450	150	-30/+80	**STR 4500**	**64,00**

Magnetspannfutter

- mit Sechskantkopf
- aus Stahl, galvanisch verzinkt

Magnetic chuck

- *with hexagon head*
- *made of steel, galvanized*

Maße (mm) *Dimensions (mm)*	VE *PU*	Bestell-Nr. *Order no.*	Preis *Price*
Ø	Stk./*Pcs.*		Stk./*Pcs.* €
4,2	1	**MSF 4201**	**18,00**

Selbstbohrschrauben

- mit Sechskantkopf
- aus Stahl, galvanisch verzinkt

Self-drilling screws

- *with hexagon head*
- *made of steel, galvanized*

Maße (mm) *Dimensions (mm)*		VE *PU*	Bestell-Nr. *Order no.*	Preis *Price*
Ø	L	Stk./*Pcs.*		VE/*PU* €
4,2	16	500	**SBS 4216**	**19,90**

Technische Änderungen und Bildabweichungen vorbehalten. / *Subject to technical changes and modification of illustrations.*

Inhalt *Contents*	Farbe *Colour*	Temperatur *Temperature*	Bestell-Nr. *Order no.*	Preis *Price*
ml		°C		Stk./*Pcs.* €
310	grau/*grey*	-40/+100	**DMA 3101**	**13,80**

Dichtmasse

- auf Butyl Basis, ungiftig
- wetterbeständig
- sehr alterungsbeständig

Sealing compound

- *made of butyl, non-toxic*
- *weatherproof*
- *resistant to age*

Maße (mm) *Dimensions (mm)*	Temperatur *Temperature*	Bestell-Nr. *Order no.*	Preis *Price*
B/*W*	°C		Stk./*Pcs.* €
400	-0/+300	**ZSD 4001**	**14,00**

Zinkspray

- silberfarbig,
- FCKW- und CKW-frei
- 99% reiner Zink
- 18 Monate lagerfähig

Cornett spray

- *silver-coloured*
- *free of CFC and CHC*
- *99% pure cornett*
- *storable for 18 months*

Maße (mm) *Dimensions (mm)*	Temperatur *Temperature*	Bestell-Nr. *Order no.*	Preis *Price*
B/*W*	°C		Stk./*Pcs.* €
50	-30/+80	**KSB 5015**	**32,00**

Kaltschrumpfband für innen

- aus PE-Butyl
- Rolle: 15 m
- Brandklasse B2 nach DIN 4102
- für dauerhaftes Abdichten von flexiblen und starren Rohrleitungen aus verzinktem Stahlblech

Cold-shrink tape for indoor use

- *made of polyethylene butyl*
- *roll: 15 m*
- *fire class B2 according to German DIN 4102*
- *for permanent sealing of flexible and rigid ducts made of galvanized steel sheet*

Maße (mm) *Dimensions (mm)*	Temperatur *Temperature*	Bestell-Nr. *Order no.*	Preis *Price*
B/*W*	°C		Stk./*Pcs.* €
50	-30/+80	**KSB 5015AL**	**32,00**

Kaltschrumpfband für außen

- Aluminium, kaltverschweißt
- aus Aluminium-Butyl
- kaltverschweißt
- Rolle: 10 m
- Brandklasse B2 nach DIN 4102
- für dauerhaftes Abdichten von flexiblen und starren Rohrleitungen aus verzinktem Stahlblech

Cold-shrink tape for outdoor use

- *made of aluminium butyl, cold-welded*
- *roll: 10 m*
- *fire class B2 according to German DIN 4102*
- *for permanent sealing of flexible and rigid ducts made of galvanized steel sheet*

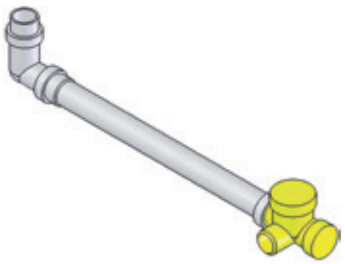

Kugelsiphon mit Stellfüßen für ETA 600V/H

- für Fertigablauf
- inkl. Anschlussstück mit Innengewinde 1˝x20, Überwurfmutter 1 1/2", Kombdichtung Ø 40 mm mit, Überwurfmutter 1 1/2", Länge 450 mm, Dichtung 1 1/2" (flach, Rückschlagventil, Gummironde Ø 48 mm, Schraubkappe 1 1/2", Rückschlagkugel, Schraubenkappe 2"

Ball siphon with levelling feet for ETA 600V/H

- *for prefabricated outlet*
- *incl. connection piece 1"x20 with internal thread, union nut 1 1/2", combi seal Ø 40 mm with union nut 1 1/2", length 450 mm, seal 1 1/2" (flat), back pressure valve, round rubber seal Ø 48 mm, screw cap 1 1/2", back pressure ball, screw cap 2"*

Für Modell *For model*	Anschluss *Connection*		Bestell-Nr. *Order no.*	Preis *Price*
	Ø (mm)	Zoll/*inch*		€
ETA 600V/ETA 600H	40	1 1/2˝	**SYS 01**	**225,00**

Kugelsiphon für ETA 600/1200/2400

- für Fertigablauf
- inkl. Gummimanschette Ø 30/50, 40/50 mm, Anschlussstück Ø 40/40 mm, Überwurfmutter 1 1/2", Kombidichtung Ø 40 mm (keilförmig), Bogen Ø 40 mm, Tauchrohr Ø 40 mm, Länge 250 mm, Anschlussbogen Ø 40 mm, Dichtung 1 1/2", Rückschlagventil, Gummironde Ø 48 mm, Schraubkappe 1 1/2", Rückschlagkugel, Schraubenkappe 2"

Ball siphon for ETA 600/1200/2400

- *for prefabricated outlet*
- *incl. rubber sleeve Ø 30/50, 40/50 mm, connection piece Ø 40/40 mm, union nut 1 1/2", combi seal Ø 40 mm (wedge-shaped), elbow pipe Ø 40 mm, dip pipe Ø 40 mm, length 250 mm, connecting elbow Ø 40 mm, seal 1 1/2", back pressure valve, round rubber seal Ø 48 mm, screw cap 1 1/2", back pressure ball, screw cap 2"*

Für Modell *For model*	Anschluss *Connection*		Bestell-Nr. *Order no.*	Preis *Price*
	Ø (mm)	Zoll/*inch*		€
ETA 600/1200/2400	40	1 1/2˝	**SYS 02**	**174,00**

Technische Änderungen und Bildabweichungen vorbehalten. / *Subject to technical changes and modification of illustrations.*

Luftauslässe

Air outlets

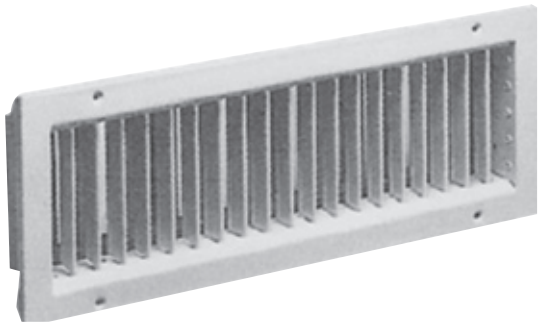

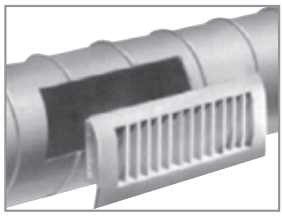

Beispiel: Rohr/*Example: duct*

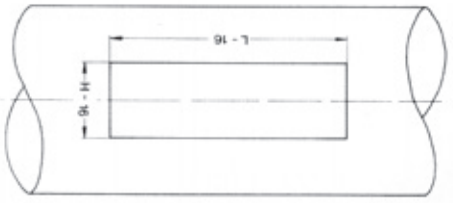

Lüftungsgitter für Rohreinbau

- senkrecht einzeln einstellbare Lamellen
- aus verzinktem Stahlblech mit sichtbarer Schraubbefestigung
- Einbauöffnung ohne Einbaurahmen
- Druckverlust bei 100% offenen Lamellen (8 Pa)

Air grille for duct installation

- *vertical, individually adjustable lamellas*
- *made of galvanized steel sheet with visible screw holes*
- *installation opening without installation frame*
- *pressure loss when blades are 100% open (8 Pa)*

Maße (mm) *Dimensions (mm)*		Druck *Pressure*	Luftmenge b. Luftstrom *Air volume at air stream*	Bestell-Nr. Order no.	Preis *Price*
LxH	Ø	Pa	m^3/h – 3 m/s		€
425x75	150 – 400	45	151	**LGA 4275**	**24,70**
525x75	150 – 400	45	194	**LGA 5275**	**31,90**
425x125	300 – 900	49	302	**LGA 4212**	**28,80**
525x125	300 – 900	49	378	**LGA 5212**	**36,00**
425x225	600 – 900	49	460	**LGA 4222**	**32,90**
625x225	600 – 900	49	616	**LGA 6222**	**44,00**

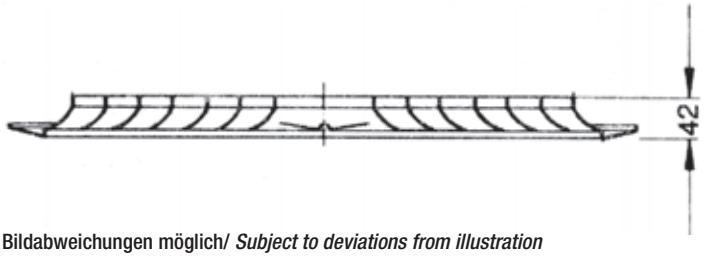

Bildabweichungen möglich/ *Subject to deviations from illustration*

Dralldurchlass, Frontplatte

- quadratisch aus Stahlblech mit diffusorartig ausgebildetem Rahmen
- mit feststehenden Lamellen und Mittelblende
- Frontseite pulverbeschichtet gemäß RAL 9010 weiß

Swirl diffusor, front panel

- *square form, made of steel sheet, with diffusor-type frame*
- *with fixed blades and centre plate*
- *front part powder-coated in white (RAL 9010)*

Maße (mm) *Dimensions (mm)*	Druck *Pressure*	Luftmenge b. Luftstrom *Air volume at air stream*	Bestell-Nr. *Order no.*	Preis *Price*
LxH	Pa	m^3/h – 3 m/s (Abluft/*extracted air*)		€
625x625	25	1150	**DLG 6265**	**144,00**

Anschlusskasten mit Mengeneinstellung

- aus verzinktem Stahlblech
- mit Einbautraverse und horizontalen Anschlussstutzen
- Mengenregulierung

Plenum box with volume control

- *made of galvanized steel sheet*
- *with built-in crossbeam and horizontal connection piece*
- *volume control*

Maße (mm) *Dimensions (mm)*			Bestell-Nr. *Order no.*	Preis *Price*
BxTxH/*WxDxH*	Ø	Durchlass/*Opening*		€
567x567x345	250	625x625	**DLM 6225**	**77,00**
567x567x410	315	625x625	**DLM 6231**	**99,00**

Technische Änderungen und Bildabweichungen vorbehalten./ *Subject to technical changes and modification of illustrations.*

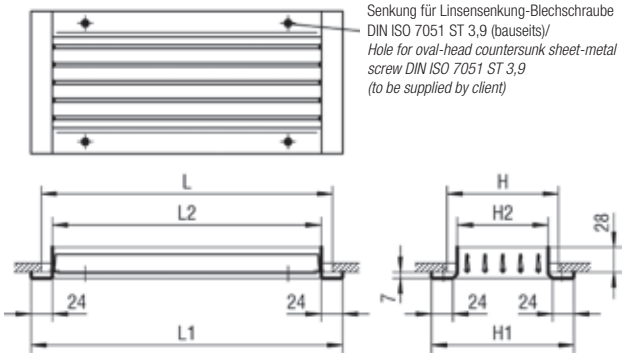

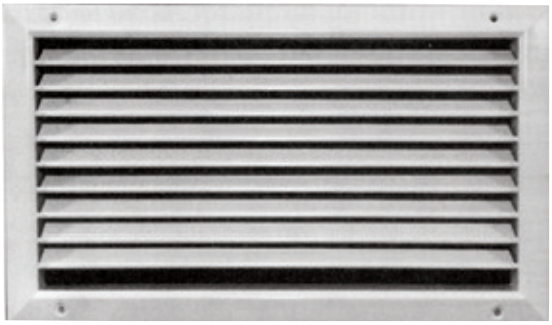

H	H1	H2	H3
75	110	57	60
125	160	107	110
175	210	157	160
225	260	207	210
325	360	307	310

L	L1	L2	L3
325	350	307	310
425	450	407	410
525	550	507	510
625	650	607	610
825	850	807	810
1025	1050	1007	1010

Lüftungsgitter für Kanaleinbau

- waagerechte, einzeln einstellbare Lamellen
- frontseitig einstellbar
- aus Stahlblech, pulverbeschichtet RAL 9010, weiß
- mit sichtbarer Schraubbefestigung (Warzenlöcher)
- Druckverlust: bei 100% offenen Lamellen (8 Pa)
  bei 50% offenen Lamellen (18 Pa)
  bei 25% offenen Lamellen (39 Pa)

Air grille for duct installation

- *horizontal, individually adjustable blades*
- *adjustable at the front*
- *made of steel sheet, powder-coated in RAL 9010, white*
- *with visible screw holes ("wart holes")*
- *pressure loss: when blades are 100% open (8 Pa)*
  when blades are 50% open (18 Pa)
  when blades are 25% open (39 Pa)

Maße (mm) *Dimensions (mm)*	Druck *Pressure*	Luftmenge b. Luftstrom *Air volume at air stream*	Bestell-Nr. *Order no.*	Preis *Price*
LxH	Pa	m^3/h – 3 m/s (Abluft/*extracted air*)		€
325x125	28	227	**LGK 3212**	**29,00**
425x125	28	313	**LGK 4212**	**30,00**
525x125	28	389	**LGK 5212**	**31,00**
625x125	28	464	**LGK 6212**	**32,00**
825x125	28	616	**LGK 8212**	**48,00**
1025x125	28	778	**LGK 1012**	**51,00**

Maße (mm) *Dimensions (mm)*	Druck *Pressure*	Luftmenge b. Luftstrom *Air volume at air stream*	Bestell-Nr. *Order no.*	Preis *Price*
LxH	Pa	m^3/h – 3 m/s (Abluft/*extracted air*)		€
325x225	28	464	**LGK 3222**	**35,00**
425x225	28	616	**LGK 4222**	**36,00**
525x225	28	778	**LGK 5222**	**40,00**
625x225	28	929	**LGK 6222**	**44,00**
825x225	28	1231	**LGK 8222**	**61,00**
1025x225	28	1534	**LGK 1022**	**64,00**

Maße (mm) *Dimensions (mm)*	Druck *Pressure*	Luftmenge b. Luftstrom *Air volume at air stream*	Bestell-Nr. *Order no.*	Preis *Price*
LxH	Pa	m^3/h – 3 m/s (Abluft/*extracted air*)		€
325x325	28	691	**LGK 3232**	**42,00**
425x325	28	929	**LGK 4232**	**45,00**
525x325	28	1166	**LGK 5232**	**53,00**
625x325	28	1393	**LGK 6232**	**56,00**
825x325	28	1858	**LGK 8232**	**80,00**
1025x325	28	2311	**LGK 1032**	**87,00**

Technische Änderungen und Bildabweichungen vorbehalten. / *Subject to technical changes and modification of illustrations.*

Lüftungsventil PVC

- für Zu- und Abluftführung
- Ventilteller, Gewindespindel, Einbaustutzen
- Gegenring aus weißem Kunststoff

Ventilation valve PVC

- *for supply air and exhaust air ducting*
- *valve disc, threaded spindle, connection piece*
- *counter ring made of white plastic*

Maße (mm) *Dimensions (mm)*	Druckverlust *Pressure loss*	Luftmenge b. Luftstrom *Air volume at air stream*	Bestell-Nr. *Order no.*	Preis *Price*
Ø	Pa	m^3/h – 3 m/s		€
100	90	120	**LVP 1000**	**10,30**
125	100	160	**LVP 1250**	**13,30**
160	90	180	**LVP 1600**	**15,50**
200	100	200	**LVP 2000**	**23,70**

Lüftungsventil aus Edelstahl

- für Zu- und Abluftführung
- Ventilteller, Gewindespindel
- Einbaustutzen und Gegenring

Ventilation valve made of stainless steel

- *for supply air and exhaust air ducting*
- *valve disc, threaded spindle*
- *connection piece and counter ring*

Maße (mm) *Dimensions (mm)*	Druckverlust *Pressure loss*	Luftmenge b. Luftstrom *Air volume at air stream*	Bestell-Nr. *Order no.*	Preis *Price*
Ø	Pa	m^3/h		€
100	50	110	**LVE 1000**	**19,50**
125	50	140	**LVE 1250**	**23,60**
160	50	200	**LVE 1600**	**35,00**
200	50	350	**LVE 2000**	**92,00**

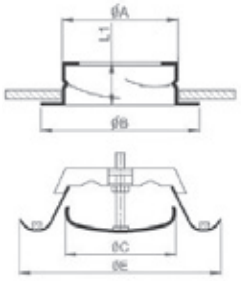

Lüftungsventil für Abluft, aus Metall

- bestehend aus Ventilring mit Randabdichtung
- Ventilteller mit Gewindespindel, Mutter, Einbaurahmen
- Frontteile aus verzinktem Stahlblech, pulverbeschichtet RAL 9010, weiß

Ventilation valve for exhaust air, made of metal

- *consisting of valve ring with peripheral seal*
- *valve disc with threaded spindle, nut, mounting frame*
- *front parts made of galvanized steel sheet, powder-coated RAL 9010, white*

Maße (mm) *Dimensions (mm)*							Druckverlust *Pressure loss*	Luftmenge b. Luftstrom *Air volume at air stream*	Bestell-Nr. *Order no.*	Preis *Price*
Ø	ØA	ØB	ØC	ØE	L	L1	Pa	m^3/h – 3 m/s		€
100	98	125	76	142	55	50	90	90	**LVA 1000**	**13,00**
125	123	150	100	167	65	50	90	95	**LVA 1250**	**15,50**
160	159	185	128	212	65	50	90	110	**LVA 1600**	**19,00**
200	198	225	157	255	65	50	90	250	**LVA 2000**	**27,00**
250	248	290	215	305	75	50	90	320	**LVA 2500**	**40,00**

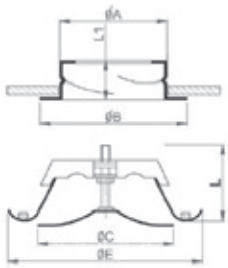

Lüftungsventil für Zuluft, aus Metall

- bestehend aus Ventilring mit Randabdichtung
- Ventilteller m. Gewindespindel, Mutter, Einbaurahmen
- Frontteile aus verzinktem Stahlblech, pulverbeschichtet RAL 9010, weiß

Ventilation valve for supply air, made of metal

- *consisting of valve ring with peripheral seal*
- *valve disc with threaded spindle, nut, mounting frame*
- *front parts made of galvanized steel sheet, powder-coated RAL 9010, white*

Maße (mm) *Dimensions (mm)*							Druckverlust *Pressure loss*	Luftmenge b. Luftstrom *Air volume at air stream*	Bestell-Nr. *Order no.*	Preis *Price*
Ø	ØA	ØB	ØC	ØE	L	L1	Pa	m^3/h – 3 m/s		€
100	98	125	76	142	55	50	50	80	**LVZ 1000**	**13,00**
125	123	150	100	167	65	50	65	110	**LVZ 1250**	**15,50**
160	159	185	128	212	65	50	50	190	**LVZ 1600**	**19,00**
200	198	225	157	255	65	50	60	300	**LVZ 2000**	**27,00**
250	248	290	215	305	75	50	65	350	**LVZ 2500**	**40,00**

Technische Änderungen und Bildabweichungen vorbehalten. / *Subject to technical changes and modification of illustrations.*

Einbaumaße (mm) *Mounting dimensions (mm)*		Außenmaße (mm) *Outer dimensions (mm)*	Bestell-Nr. *Order no.*	Preis *Price*
BxL/*WxL*	Ø	BxL/*WxL*		€
100x100	100	140x140	**WGK 1010**	**32,00**
150x150	125	200x200	**WGK 1515**	**32,00**
200x200	200	230x230	**WGK 2020**	**35,00**
300x300	300	320x320	**WGK 3030**	**56,00**
400x400	400	440x440	**WGK 4040**	**106,00**

Wetterschutzgitter

- Material: Aluminium, eloxiert
- mit Insektenschutz und Schraublöchern

Weather protection grille

- *material: aluminium, anodised*
- *with insect screen and screw holes*

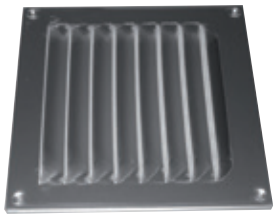

Maße (mm) *Dimensions (mm)*	Druckverlust *Pressure loss*	Luftmenge b. Luftstrom *Air volume at air stream*	Bestell-Nr. *Order no.*	Preis *Price*
Ø	Pa	m^3/h		€
100	50	90	**WGR 1000**	**22,00**
125	50	140	**WGR 1250**	**25,70**
160	50	220	**WGR 1600**	**36,00**
200	50	350	**WGR 2000**	**60,00**
250	50	580	**WGR 2500**	**84,00**
315	50	850	**WGR 3150**	**133,00**
400	50	2500	**WGR 4000**	**186,00**

Wetterschutzgitter

- Material: Aluminium, eloxiert
- mit Insektenschutz
- Maschenweite 10x10 mm

Weather protection grille

- *material: aluminium, anodised*
- *with insect screen*
- *mesh size 10x10 mm*

Maße (mm) *Dimensions (mm)*	Druckverlust *Pressure loss*	Luftmenge b. Luftstrom *Air volume at air stream*	Bestell-Nr. *Order no.*	Preis *Price*
Ø	Pa	m^3/h		€
100	50	90	**WGE 1000**	**25,00**
125	50	140	**WGE 1250**	**33,00**
160	50	200	**WGE 1600**	**52,00**
200	50	450	**WGE 2000**	**86,00**

Wetterschutzgitter aus Edelstahl

- mit Vogelgitter und Montagestutzen

Stainless steel weather protection grille

- *with bird screen and connection piece for installation*

Maße (mm) *Dimensions (mm)*	Druckverlust *Pressure loss*	Luftmenge b. Luftstrom *Air volume at air stream*	Bestell-Nr. *Order no.*	Preis *Price*
Ø	Pa	m^3/h		€
100	20	120	**WSH 1000**	**33,00**
125	20	150	**WSH 1250**	**39,00**
160	20	210	**WSH 1600**	**53,00**
200	20	350	**WSH 2000**	**92,00**

Wetterschutzhaube aus Edelstahl

- mit Abdeckhaube und Montagestutzen

Stainless steel weather protection hood

- *with cover cap and connection piece for installation*

Maße (mm) *Dimensions (mm)*					Passend für Rohr (mm) *Fitting for tube (mm)*	Bestell-Nr. *Order no.*	Preis *Price*
A	B	C	D	E	Ø		€
240	240	28	193	167	180/200	**AVK 2000**	**68,00**
290	290	28	243	217	225/250	**AVK 2500**	**79,00**
340	340	28	293	267	280/315	**AVK 3150**	**86,00**
390	390	28	343	317	355	**AVK 3550**	**90,00**
440	440	28	393	367	400	**AVK 4000**	**95,00**
490	490	28	443	417	450	**AVK 4500**	**129,00**

Selbstständige Verschlussklappe

- geringer Druckverlust
- Klappen öffnen sich bei niedrigen Volumenströmem
- Luftgeschwindigkeit: max. 8 m/s
- einfache Montage

Automatic shutter

- *low pressure loss*
- *shutters open at low volume flow*
- *air velocity max: 8 m/s*
- *easy installation*

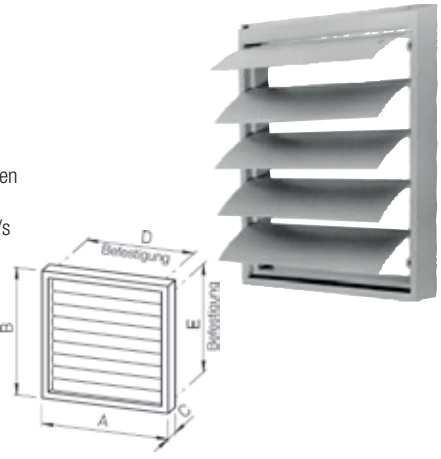

Technische Änderungen und Bildabweichungen vorbehalten. / *Subject to technical changes and modification of illustrations.*

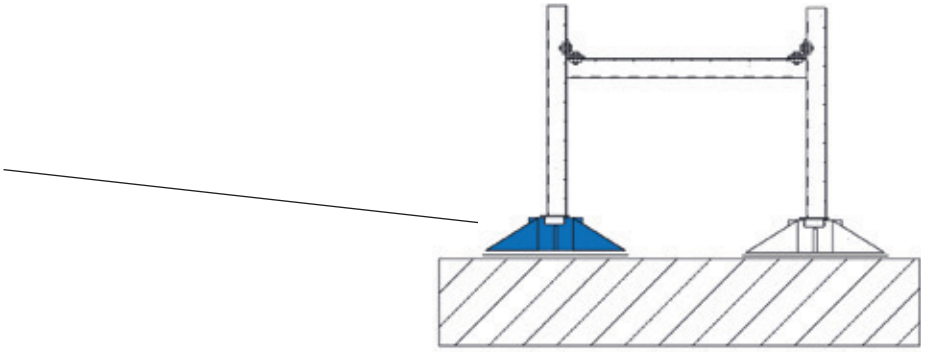

Montagesockel für Flachdächer

- gute Gewichtsverteilung
- Lastaufnahme ohne Dachbeschädigung
- Material: Kunststoff (Polypropylen)
- inklusive separater Antirutschmatte
- Grundfläche 304 x 304 mm oder 456 x 456 mm
- Temperaturbeständigkeit: -20° C bis +70° C

Inhalt	Bestell-Nr.	Preis
		€
Set bestehend aus: 4 x MSF 3030 + Montagematerial (siehe Skizze)	**MBF 3840 S**	**261,00**
Set bestehend aus: 4 x MSF 4646 + Montagematerial (siehe Skizze)	**MBF 3840 L**	**343,00**
Montageschiene, C-Profil, mit Lochung, 3000 x 38 x 40 mm	**MSC 3840**	**30,00**
2 x Montagesockel, 304 x 304 mm	**MSF 3030**	**176,00**
2 x Montagesockel, 456 x 456 mm	**MSF 4646**	**258,00**

Mounting base for flat roofs

- *good weight distribution*
- *Load bearing without roof damage*
- *Material: plastic (polypropylene)*
- *including separate anti-slip mat*
- *Base area 304 x 304 mm or 456 x 456 mm*
- *Temperature resistance: -20° C to +70° C*

Content	*Order no.*	*Price*
		€
Set consisting of: 4 x MSF 3030 + mounting material (see sketch)	**MBF 3840 S**	**261,00**
Set consisting of: 4 x MSF 4646 + mounting material (see sketch)	**MBF 3840 L**	**343,00**
Mounting rail, C-profile, with perforation, 3000 x 38 x 40 mm	**MSC 3840**	**30,00**
2 x Mounting base, 304 x 304 mm	**MSF 3030**	**176,00**
2 x Mounting base, 456 x 456 mm	**MSF 4646**	**258,00**

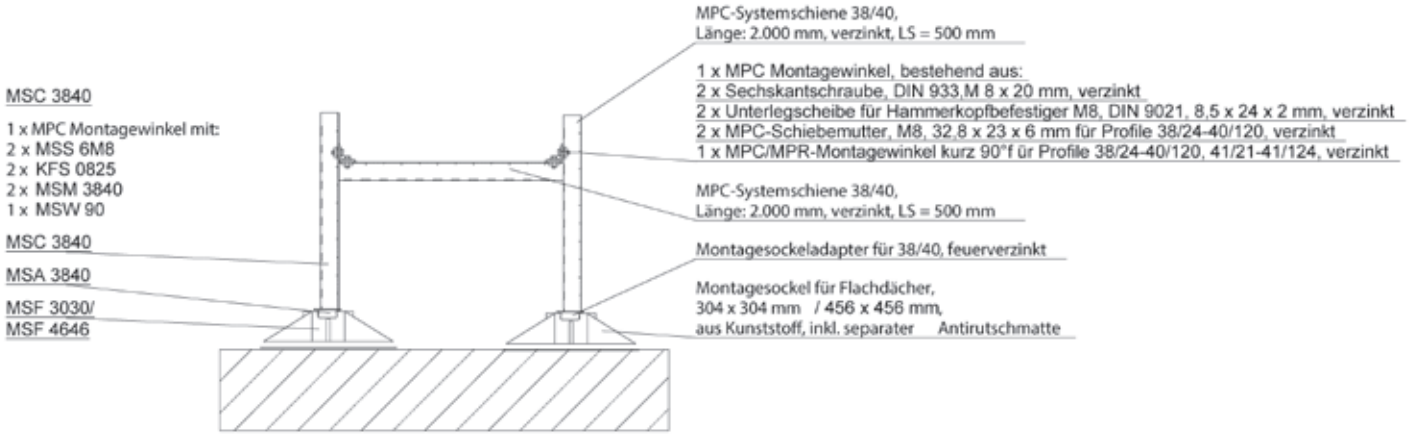

Technische Änderungen und Bildabweichungen vorbehalten. / *Subject to technical changes and modification of illustrations.*

Rohrmaterial und Schallschutz

Duct parts and silencer

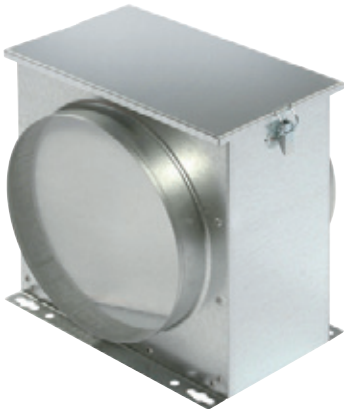

Filterbox

- Inklusive Vliesfilter G3
- Gehäuse aus verzinktem Stahlblech
- Deckel mit Spannverschluss

Filter box

- *including fleece filter G3*
- *housing made of galvanized steel sheet*
- *cover with tension latch*

Maße (mm) *Dimensions (mm)*		Filter-Nr. *Filter no.*	Gewicht *Weight*	Bestell-Nr. *Order no.*	Preis *Price*
BxTxH/*WxDxH*	Ø		kg		€
206x198x207	100	LFV 1133	1,8	**FVR 1000**	**84,00**
206x198x207	125	LFV 1133	1,8	**FVR 1250**	**93,00**
206x198x207	160	LFV 1133	1,7	**FVR 1600**	**96,00**
306x198x307	200	LFV 1633	2,9	**FVR 2000**	**112,00**
306x198x307	250	LFV 1633	2,7	**FVR 2500**	**115,00**
506x198x507	315	LFV 2133	6,1	**FVR 3150**	**156,00**
506x198x507	355	LFV 2133	5,1	**FVR 3550**	**162,00**
506x198x507	400	LFV 2133	5,6	**FVR 4000**	**168,00**

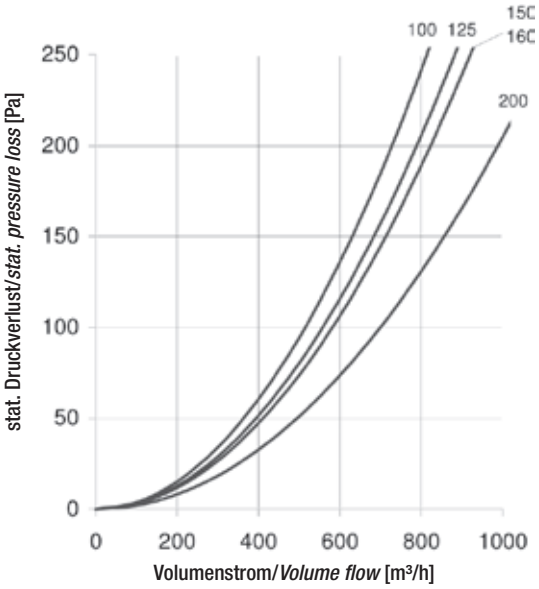

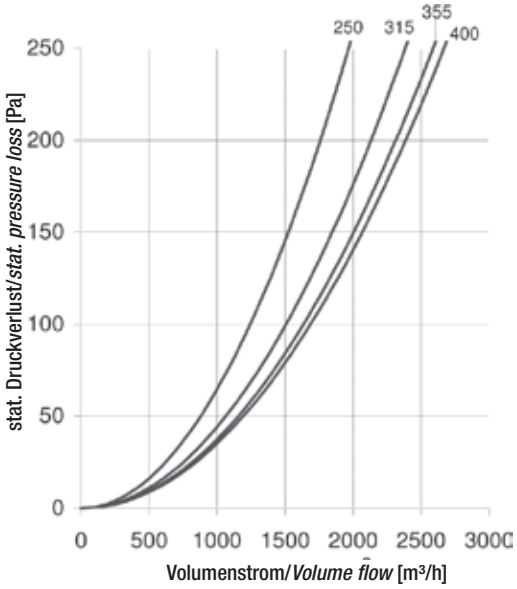

Zubehör/*Accessories*

Vlies-Luftfilter

- Vliesfilter mit Drahtrahmen
- 1 Pack = 5 Stück
- Filterklasse:
  G3: ISO COARSE 45 %

Fleece air filter

- *fleece filter G3 with wire frame*
- *1 pack = 5 pieces*
- *filter class:*
  G3: ISO COARSE 45 %

Maße (mm) *Dimensions (mm)*		Filterkassetten *Filter cassettes*	Bestell-Nr. *Order no.*	Preis *Price*
BxH/*WxH*	Ø	Typ/*Type*		€
201x239	100-160	G3	**LFV 1133**	**26,00**
301x326	200-250	G3	**LFV 1633**	**40,00**
501x514	315-400	G3	**LFV 2133**	**45,00**

Technische Änderungen und Bildabweichungen vorbehalten. / *Subject to technical changes and modification of illustrations.*

Filterbox für Taschenfilter

- Gehäuse aus verzinktem Stahlblech
- Deckel mit Spannverschlüssen
- ohne Filter

Filter box for pocket filter

- *housing made of galvanized steel sheet*
- *cover with tension latches*
- *without filter*

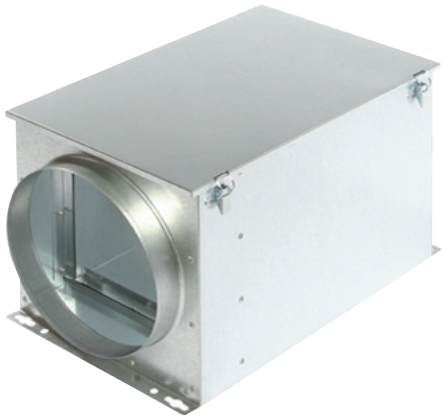

Maße (mm) *Dimensions (mm)*		Gewicht *Weight*	Bestell-Nr. *Order no.*	Preis *Price*
BxTxH/*WxDxH*	Ø	kg		€
306x498x308	100	5,5	**FTR 1000**	**150,00**
306x498x308	125	5,6	**FTR 1250**	**152,00**
306x498x308	160	5,6	**FTR 1600**	**157,00**
306x498x308	200	5,5	**FTR 2000**	**160,00**
306x498x308	250	5,3	**FTR 2500**	**165,00**
506x498x508	315	11,6	**FTR 3150**	**226,00**
506x498x508	355	10,0	**FTR 3550**	**229,00**
506x498x508	400	9,7	**FTR 4000**	**234,00**

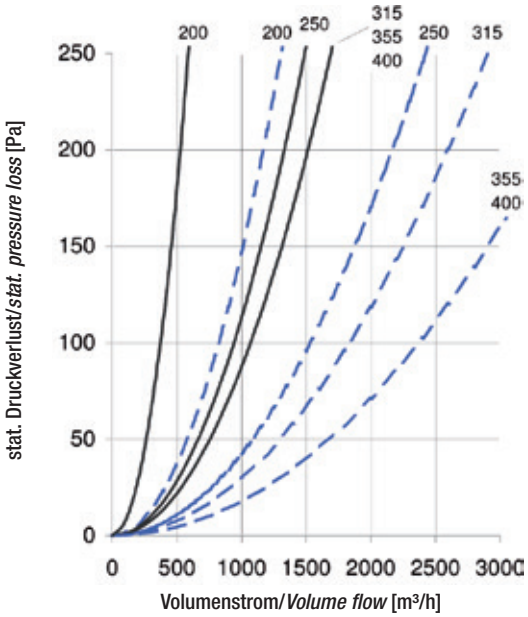

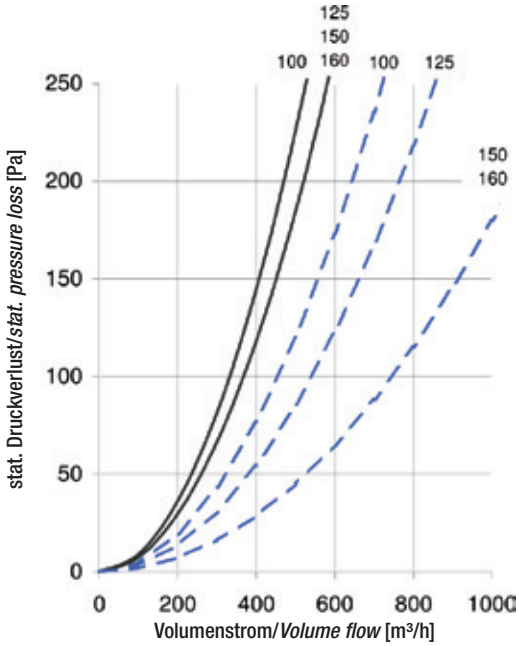

Druckverlustmessungen
mit Filter M5 und F7/
Pressure loss measurements with filter M5 and F7

Filter F7 ——
Filter M5 - - -

Zubehör/*Accessories*

Taschenfilter

- mit Kunststoffrahmen

- Filterklasse:
  G3: ISO COARSE 40 %
  M5: ISO COARSE 90 %
  F7: ISO ePM10 75 %

Pocket filter

- *with plastic frame*

- *filter class:*
  G3: ISO COARSE 40 %
  M5: ISO COARSE 90 %
  F7: ISO ePM10 75 %

Maße (mm) *Dimensions (mm)*		Filterkassetten *Filter cassettes*	Taschenanzahl *No. of pockets*	Frei ausblasend *Free air delivery*	Druck *Pressure*	Bestell-Nr. *Order no.*	Preis *Price*
BxTxH/*WxDxH*	Ø	Typ/*Type*		m³/h	Pa		€
287x360x287	100-250	G3	3	850-1050	45-60	**TFG 0533**	**30,00**
487x360x487	315-400	G3	5	2300-2900	45-60	**TFG 3033**	**61,00**
287x360x287	100-250	M5	3	850-1050	50-70	**TFT 0555**	**40,00**
487x360x487	315-400	M5	5	2300-2900	50-70	**TFT 3055**	**67,00**
287x360x287	100-250	F7	3	850-1050	105-150	**TFT 0577**	**56,00**
487x360x487	315-400	F7	5	2300-2900	105-150	**TFT 3077**	**72,00**

Technische Änderungen und Bildabweichungen vorbehalten./ *Subject to technical changes and modification of illustrations.*

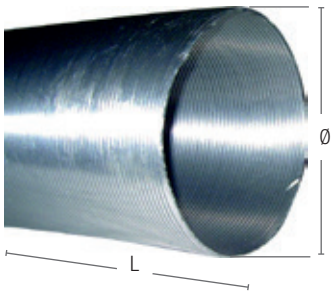

Alu-Flexrohr

- gestaucht auf 1,25 m
- Länge: 5 m, DIN 24146
- doppelwandig

Aluminium flexible duct

- *compressed to 1,25 m*
- *length 5 m; DIN 24146*
- *double-walled*

Maße (mm) *Dimensions (mm)*		Lagen *Layers*	Bestell-Nr. *Order no.*	Preis *Price*
Ø	L			Stk./*Pcs* €
100	500	2	**ALF 1000**	**27,80**
125	500	2	**ALF 1250**	**31,90**
160	500	2	**ALF 1600**	**40,00**
200	500	2	**ALF 2000**	**55,00**
250	500	2	**ALF 2500**	**61,00**
300	500	2	**ALF 3000**	**74,00**
315	500	2	**ALF 3150**	**83,00**
355	500	2	**ALF 3550**	**111,00**
400	500	2	**ALF 4000**	**119,00**

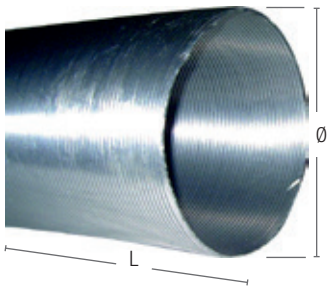

Alu-Flexrohr

- gestaucht auf 60 cm
- Länge: 3 m, DIN 24146
- einwandig

Aluminium flexible duct

- *compressed to 60 cm*
- *length 3 m, DIN 24146*
- *single-walled*

Maße (mm) *Dimensions (mm)*		Lagen *Layers*	Bestell-Nr. *Order no.*	Preis *Price*
Ø	L			3 m Stange/*length* €
100	300	1	**ALA 1000**	**11,80**
125	300	1	**ALA 1250**	**15,00**
160	300	1	**ALA 1600**	**19,60**
200	300	1	**ALA 2000**	**26,00**
250	300	1	**ALA 2500**	**33,00**
300	300	1	**ALA 3000**	**43,00**
315	300	1	**ALA 3150**	**44,00**

Verbinder für Flexrohre

- Nippel
- ohne Gummilippendichtung

Connector for flexible ducts

- *nipple*
- *without rubber lip seal*

Maße (mm) *Dimensions (mm)*	Bestell-Nr. *Order no.*	Preis *Price*
Ø		€
100	**NIP 1000**	**3,10**
125	**NIP 1250**	**3,30**
160	**NIP 1600**	**3,70**
200	**NIP 2000**	**3,90**
250	**NIP 2500**	**4,20**
300	**NIP 3000**	**4,60**
315	**NIP 3150**	**4,90**
355	**NIP 3550**	**5,20**
400	**NIP 4000**	**6,40**
450	**NIP 4500**	**10,00**

Sono-Flexrohr

- Länge 10 m
- gestaucht auf 1,10 m
- mit Schalldämmung

Sonoflex duct

- *length 10 m*
- *compressed to 1,10 m*
- *with sound insulation*

Maße (mm) *Dimensions (mm)*	Bestell-Nr. *Order no.*	Preis *Price*
NW		€
100	**ALS 1000**	**89,00**
125	**ALS 1250**	**98,00**
160	**ALS 1600**	**118,00**
200	**ALS 2000**	**135,00**
250	**ALS 2500**	**170,00**
300	**ALS 3000**	**206,00**
315	**ALS 3150**	**216,00**
355	**ALS 3550**	**260,00**
400	**ALS 4000**	**300,00**

Aluminium-Klebeband

- Rolle 50 m
- mit PE-Folienabdeckung
- zum Verkleben von Aluminium kaschierten Mineralfaserprodukten

Aluminium adhesive tape

- *roll 50 m*
- *covered with PE foil*
- *for gluing mineral fibre products coated with aluminium*

Maße (mm) *Dimensions (mm)*	Temperatur *Temperature*	Bestell-Nr. *Order no.*	Preis *Price*
B/*W*	°C		Stk./*Pcs.* €
50	+80	**ALU 5050**	**9,80**

Technische Änderungen und Bildabweichungen vorbehalten. / *Subject to technical changes and modification of illustrations.*

Maße (mm) *Dimensions (mm)*	Anschlussgewinde *Connection thread*	Bestell-Nr. *Order no.*	Preis *Price*
Ø			VE/*PU* €
100	M8/M10	**RSC 1000**	**2,60**
125	M8/M10	**RSC 1250**	**2,90**
160	M8/M10	**RSC 1600**	**4,00**
200	M8/M10	**RSC 2000**	**4,30**
250	M8/M10	**RSC 2500**	**5,30**
300	M8/M10	**RSC 3000**	**6,40**
315	M8/M10	**RSC 3150**	**6,40**
355	M8/M10	**RSC 3550**	**7,20**
400	M8/M10	**RSC 4000**	**8,00**

Rohrschellen

- mit Schalldämmeinlage
- Auflage 25x1,5 mm

Duct clamps

- *with layer of sound insulation*
- *lining 25 x 1,5 mm*

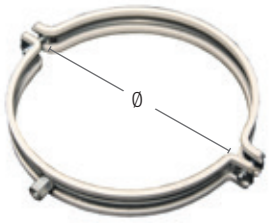

Maße (mm) *Dimensions (mm)*		Bestell-Nr. *Order no.*	Preis *Price*
von – bis/ from- to	B/*W*		Stk./*Pcs.* €
60 – 215	9	**KSC 6210**	**2,60**
60 – 380	9	**KSC 6380**	**3,80**

Klemmschellen

- aus Edelstahl
- für flexible Verbindungen
- Verschluss hochklappbar

Band clamps

- *material: stainless steel*
- *for flexible connections*
- *with snap lock*

Maße (mm) *Dimensions (mm)*		Bestell-Nr. *Order no.*	Preis *Price*
L	B/*W*		Stk./*Pcs.* €
300	9	**KSC 3009**	**41,00**

Endlos-Klemmschellen

- aus Edelstahl, Rollenware

Endless band clamps

- *made of stainless steel, on a roll*

Maße (mm) *Dimensions (mm)*		VE *PU*	Bestell-Nr. *Order no.*	Preis *Price*
LxB/*W*	L	Stk./*Pcs.*		VE/*PU* €
60-380x9	120	50	**KSC 0050**	**38,00**

Verschluss

- aus Stahl
- hochklappbar

Snap lock

- *made of steel*
- *can be flipped up*

Wandabstand (mm) *Wall distance (mm)*	VE *PU*	Bestell-Nr. *Order no.*	Preis *Price*
	Stk./*Pcs.*		€
100 – 250	2	**KHW 2401**	**39,00**
200 – 500	2	**KHW 4801**	**55,00**

Wandabstandhalter für Rohrschellen

- Stahl, galvanisch verzinkt
- ohne Rohrschellen

Wall spacer for clamps

- *made of galvanized steel*
- *without clamps*

Maße (mm) *Dimensions (mm)*		Bestell-Nr. *Order no.*	Preis *Price*
Ø Loch/*Hole*	B/*W*		Stk./*Pcs.* €
8,5	25	**LOB 1025**	**19,80**

Lochband

- Rolle: 10 m
- Stärke: 0,8 mm

Perforated strap

- *roll: 10 m*
- *thickness: 0,8 mm*

Maße (mm) *Dimensions (mm)*		Bestell-Nr. *Order no.*	Preis *Price*
Ø Loch/*Hole*	B/*W*		Stk./*Pcs.* €
8,5	27	**LOB 1027**	**35,00**

Lochband, beschichtet

- Rolle: 10 m, galvanisch verzinkt
- Stärke: 0,8 mm
- mit PVC-Beschichtung

Perforated strap, coated

- *roll:10 m, galvanized*
- *thickness: 0,8 mm*
- *with PVC coating*

Technische Änderungen und Bildabweichungen vorbehalten./ *Subject to technical changes and modification of illustrations.*

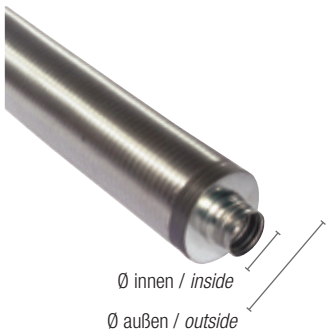

Telefonieschalldämpfer

- flexibel, Außenrohr aus Aluminium, ummantelt mit kunstharzgebundener Mineralwolle und perforiertem Aluminiuminnenrohr
- temperaturbeständig bis 200 °C
- Isolierung: 50 mm
- Schalldämpferlänge: 1000 mm

Crosstalk silencer

- *flexible outer tube made of aluminium*
- *perforated inner aluminium tube, coated with synthetic resin bonded mineral wool*
- *heat-resistant up to 200°C*
- *insulation: 50 mm*
- *length of silencer: 1000 mm*

Maße (mm) *Dimensions (mm)*		Dämpfer *Silencer*	Bestell-Nr. *Order no.*	Preis *Price*
Ø innen/inside	Ø außen/outside	dB (250 Hz)		€
100	200	19	**TSD 1000**	**50,00**
125	225	17	**TSD 1250**	**70,00**
160	260	15	**TSD 1600**	**78,00**
200	300	13	**TSD 2000**	**96,00**
250	350	10	**TSD 2500**	**127,00**
300	400	8	**TSD 3000**	**148,00**
315	415	8	**TSD 3150**	**152,00**
355	455	6	**TSD 3550**	**189,00**
400	500	5	**TSD 4000**	**228,00**

Rohrschalldämpfer

- Material: verzinktes Stahlblech, starr
- mit Wickelfalzrohrmantel oder glatt
- Isolierung: 50 mm
- Schalldämpferlänge: 1000 mm

Duct silencer

- *material: galvanized steel sheet, rigid*
- *spiral duct or smooth surface*
- *insulation: 50 mm*
- *length of silencer: 1000 mm*

Maße (mm) *Dimensions (mm)*		Dämpfer *Silencer*	Bestell-Nr. *Order no.*	Preis *Price*
Ø innen/inside	Ø außen/outside	dB (250 Hz)		€
200	300	20	**RSD 2000**	**136,00**
250	350	18	**RSD 2500**	**162,00**
300	400	15	**RSD 3000**	**184,00**
315	415	12	**RSD 3150**	**191,00**
355	455	13	**RSD 3550**	**228,00**
400	500	4	**RSD 4000**	**268,00**

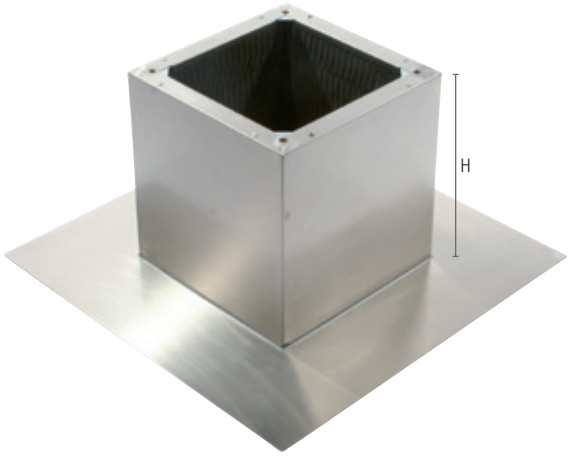

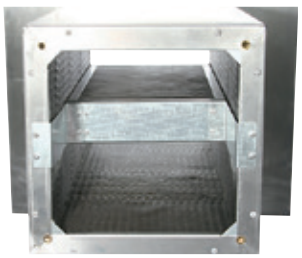

Modell/*Model* **DSS**

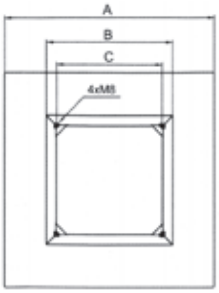

Aluminium-Flachdachsockel

- 30 mm Schall-/Wärmeisolierung
- Kulissen aus Mineralwolle

320 mm Höhe / *300 mm height*

Maße (mm) *Dimensions (mm)*				Gewicht *Weight*	Bestell-Nr. *Order no.*	Preis *Price*
A	C	B	H			€
430	245	300	320	2,9	**DSF 2200**	**177,00**
526	330	396	320	3,9	**DSF 2800**	**213,00**
685	450	555	320	5,0	**DSF 3550**	**275,00**
744	535	614	320	6,0	**DSF 4500**	**290,00**
1026	750	896	320	9,0	**DSF 5600**	**493,00**

Aluminium flat roof socket

- *30 mm sound/heat insulation*
- *mineral wool silencing baffles*

600 mm Höhe / *600 mm height*

Maße (mm) *Dimensions (mm)*				Gewicht *Weight*	Bestell-Nr. *Order no.*	Preis *Price*
A	C	B	H			€
430	245	300	620	6,9	**DSS 2200**	**321,00**
526	330	396	620	9,0	**DSS 2800**	**368,00**
685	450	555	620	12,0	**DSS 3550**	**526,00**
744	535	614	620	13,0	**DSS 4500**	**580,00**
1026	750	896	620	19,0	**DSS 5600**	**816,00**

Technische Änderungen und Bildabweichungen vorbehalten. / *Subject to technical changes and modification of illustrations.*

Maße (mm) *Dimensions (mm)*		Temp. *Temp.*	Bestell-Nr. *Order no.*	Preis *Price*
Ø	L	°C		€
160	150	-30/+80	**STR 1600**	**36,00**
200	150	-30/+80	**STR 2000**	**40,00**
250	150	-30/+80	**STR 2500**	**46,00**
300	150	-30/+80	**STR 3000**	**49,00**
315	150	-30/+80	**STR 3150**	**51,00**
355	150	-3 0/+80	**STR 3550**	**52,00**
400	150	-30/+80	**STR 4000**	**64,00**
450	150	-30/+80	**STR 4500**	**64,00**

Segeltuchstutzen für Rohr

- Blechstreifen 2x45 mm
- Tuchstreifen 60 mm

Canvas connector for duct

- *sheet metal strips 2x45 mm*
- *canvas strip 60 mm*

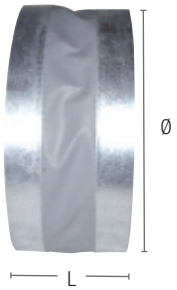

Für Modell (mm) *For model (mm)*		Bestell-Nr. *Order no.*	Preis *Price*
VRD/VRDI	VRDA		€
1418/2018	800	**DAS 1800**	**80,00**
3125/3800	1100	**DAS 2500**	**93,00**
3600/6000/8000	2800/3800	**DAS 4000**	**129,00**
12000/15000	-	**DAS 5600**	**166,00**

Dachsegeltuchstutzen mit Flansch

- Flanschlöcher passend zum Modell

Roof canvas connector with flange

- *flange holes match the model*

Gewinde (mm) *Thread (mm)*	Maße (mm) *Dimensions (mm)*	VE *PU*	Bestell-Nr. *Order no.*	Preis *Price*
	BxH/*WxH*	Stk./*Pcs.*		Stk./*Pcs.* €
2x M8	40x30	1	**PUF 4040**	**15,60**

Schwingungsdämpfer

- mit 2 Gewindestiften

Vibration damper

- *with 2 set screws*

Maße (mm) *Dimensions (mm)*	Profil (mm) *Profile (mm)*	Bestell-Nr. *Order no.*	Preis *Price*
Auflage/*Layer*			€
30	27x30	**LDG 2730**	**10,50**
40	38x40	**LDG 3840**	

Schalldämmungsgummi

- 1000 mm

Soundproofing rubber

- *1000 mm*

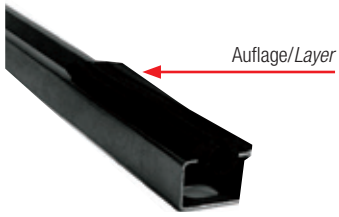

Maße (mm) *Dimensions (mm)*	Bestell-Nr. *Order no.*	Preis *Price*
Ø		2 Stk./*2 Pcs.* €
100	**RMS 1000**	**20,80**
125	**RMS 1250**	**22,00**
160	**RMS 1600**	**26,00**
200	**RMS 2000**	**29,00**
250	**RMS 2500**	**31,00**
280	**RMS 2800**	**36,00**
315	**RMS 3150**	**37,00**
355	**RMS 3550**	**41,00**
400	**RMS 4000**	**44,00**

Verbindungsmanschette

- Material: verzinktes Stahlblech
- Montageklammern mit zwei Schrauben zum Fixieren
- einfacher Ein- und Ausbau
- mit Neopren-Dichtung als Schwingungsdämpfung
- 1 Pack = 2 Stück

Connection clamp

- *material: galvanized steel sheet*
- *mounting clamps with two fixing screws*
- *simple installation and removal*
- *with neoprene seal as vibration damper*
- *1 package = 2 pieces*

Maße (mm) *Dimensions (mm)*	VE *PU*	Bestell-Nr. *Order no.*	Preis *Price*
Ø	Stk./*Pcs.*		Stk./*Pcs.* €
4,2	1	**MSF 4201**	**18,00**

Magnetspannfutter

- mit Sechskantkopf
- aus Stahl, galvanisch verzinkt

Magnetic chuck

- *with hexagon head*
- *made of steel, galvanized*

Maße (mm) *Dimensions (mm)*		VE *PU*	Bestell-Nr. *Order no.*	Preis *Price*
Ø	L	Stk./*Pcs.*		VE/*PU* €
4,2	16	500	**SBS 4216**	**19,90**

Selbstbohrschrauben

- mit Sechskantkopf
- aus Stahl, galvanisch verzinkt

Self-drilling screws

- *with hexagon head*
- *made of steel, galvanized*

Technische Änderungen und Bildabweichungen vorbehalten. / *Subject to technical changes and modification of illustrations.*

Lüftungsplanung mit *Win*Delta®PMS

Mit InoxAir® können Sie problemlos die komplette Lüftungsanlage digital planen!

Das *Win*Delta®PMS Projekt-Management-System ist ein einfaches und zeitsparendes Tool, um die Großküche zu konzipieren. Mit Hilfe des >DAD< Daten-Aktualisierungsdienstes werden Planungsdaten in das System übertragen. Neben unseren Dunstabzugshauben sind auch Rohrmaterialien verfügbar. In der Gruppe IXA-LUFT gibt es Edelstahlrohre mit unterschiedlichen Rohrdurchmessern, diverse Bogenstücke, T-Stücke, Zubehör sowie verschiedene Ventilatoren.

Sortiment erweitert

Neu im >DAD< Daten-Aktualisierungsdienst sind ab sofort auch Spülmöbel, Arbeitstische sowie unsere Geräte für Luftnachbehandlung.

Einfache Handhabung

Die Elemente werden wie Geräte in der Frontansicht oder Draufsicht platziert und können horizontal bzw. vertikal eingeplant werden.

Filter zum Nachkauf

Filters for replacement

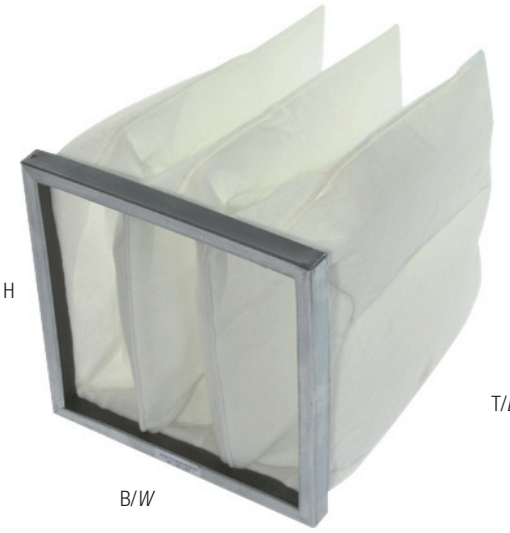

Taschenfilter

- mit Kunststoffrahmen
- Filterklasse:
  G3: ISO COARSE 40 %
  G4: ISO COARSE 75 %
  M5: ISO COARSE 90 %
  F7: ISO ePM10 75 %

Pocket filter

- *with plastic frame*
- *filter class:*
  G3: ISO COARSE 40 %
  G4: ISO COARSE 75 %
  M5: ISO COARSE 90 %
  F7: ISO ePM10 75 %

Maße (mm) *Dimensions (mm)*	Filterklasse *Filter class*	Taschenanzahl *No. of pockets*	Frei ausblasend *Free air delivery*	Druck *Pressure*	Bestell-Nr. *Order no.*	Preis *Price*
BxTxH/*WxDxH*	Typ/*Type*		m³/h	Pa		€
592x592x360	G4	6	3400-4250	45-60	**TFG 4113**	**29,00**
592x287x360	G4	6	1700-2100	45-60	**TFG 4119**	**31,00**
287x592x360	G4	3	1700-2100	45-60	**TFG 4123**	**23,00**
592x592x600	G4	6	3400-4250	45-60	**TFG 4116**	**41,00**
592x287x600	G4	6	1700-2100	45-60	**TFG 4129**	**37,00**
287x592x600	G4	3	1700-2100	45-60	**TFG 4126**	**29,00**
592x592x360	M5	6	3400-4250	50-70	**TFF 5113**	**41,00**
592x287x360	M5	6	1700-2100	50-70	**TFF 5129**	**31,00**
287x592x360	M5	3	1700-2100	50-70	**TFF 5123**	**28,00**
592x592x600	M5	6	3400-4250	50-70	**TFF 5116**	**52,00**
592x287x600	M5	6	1700-2100	50-70	**TFF 5127**	**40,00**
287x592x600	M5	3	1700-2100	50-70	**TFF 5126**	**35,00**
592x592x360	F7	6	3400-4250	105-150	**TFF 7113**	**41,00**
592x287x360	F7	6	1700-2100	105-150	**TFF 7129**	**37,00**
287x592x360	F7	3	1700-2100	105-150	**TFF 7123**	**29,00**
592x592x600	F7	6	3400-4250	105-150	**TFF 7116**	**56,00**
592x287x600	F7	6	1700-2100	105-150	**TFF 7127**	**43,00**
287x592x600	F7	3	1700-2100	105-150	**TFF 7126**	**36,00**

Maße (mm) *Dimensions (mm)*		Filterklasse *Filter class*	Taschenanzahl *No. of pockets*	Frei ausblasend *Free air delivery*	Druck *Pressure*	Bestell-Nr. *Order no.*	Preis *Price*
BxTxH/*WxDxH*	Ø	Typ/*Type*		m³/h	Pa		€
287x287x360	100-250	G3	3	850-1050	45-60	**TFG 0533**	**30,00**
487x487x360	315-400	G4	5	2300-2900	45-60	**TFG 3033**	**61,00**
287x287x360	100-250	M5	3	850-1050	50-70	**TFT 0555**	**40,00**
487x487x360	315-400	M5	5	2300-2900	50-70	**TFT 3055**	**67,00**
287x287x360	100-250	F7	3	850-1050	105-150	**TFT 0577**	**56,00**
487xx487x360	315-400	F7	5	2300-2900	105-150	**TFT 3077**	**72,00**

Zubehör/*Accessories*

Vlies-Luftfilter

- Vliesfilter mit Drahtrahmen
- 1 Pack = 5 Stück
- Filterklasse:
  G3: ISO COARSE 45 %

Fleece air filter

- *fleece filter G3 with wire frame*
- *1 pack = 5 pieces*
- *filter class:*
  G3: ISO COARSE 45 %

Maße (mm) *Dimensions (mm)*		Filterkassetten *Filter cassettes*	Bestell-Nr. *Order no.*	Preis *Price*
BxH/*WxH*	Ø	Typ/*Type*		€
201x239	100-160	G3	**LFV 1133**	**26,00**
301x326	200-250	G3	**LFV 1633**	**40,00**
501x514	315-400	G3	**LFV 2133**	**45,00**

Technische Änderungen und Bildabweichungen vorbehalten. / *Subject to technical changes and modification of illustrations.*

Maße (mm) *Dimensions (mm)*				Filterkassetten *Filter cassettes*	Bestell-Nr. *Order no.*	Preis *Price*
B/*W*	H/*H*	T/*D*	Ø	Typ/*Type*		€
277	334	48	125 – 200	G4	**LZF 05G4**	**37,00**
277	334	48	125 – 200	M5	**LZF 05F5**	**46,00**
277	334	48	125 – 200	F7	**LZF 05F7**	**54,00**
277	397	48	250 – 315	G4	**LZF 25G4**	**39,00**
277	397	48	250 – 315	M5	**LZF 25F5**	**50,00**
277	397	48	250 – 315	F7	**LZF 25F7**	**61,00**

Ersatz-Luftfilter

- Z-Line-Luftfilter für FFH-Zuluftgerät
- Filterklasse:
  G4: ISO COARSE 55 %
  M5: ISO ePM10 50 %
  F7: ISO ePM2,5 70 %

Replacement air filter

- *Z-Line air filter for supply air unit FFH*
- *filter class:*
  G4: ISO COARSE 55 %
  M5: ISO ePM10 50 %
  F7: ISO ePM2,5 70 %

Maße (mm) *Dimensions (mm)*	Bestell-Nr. *Order no.*	Preis *Price*
BxTxH/*WxDxH*		€
592x48x287	**CFS 2960**	**40,00**
592x48x592	**CFS 6060**	**57,00**

Synthetikfilter

- Filterklasse G4

Synthetic filter

- *filter class G4*

Für Modell *For model*	Filterklasse *Filter class*	Maße (mm) *Dimensions (mm)*	Bestell-Nr. *Order no.*	Preis *Price*
		BxHxS/*WxHxT*		€
ETA 600F	M5	270x430x48	**LFP 08F5**	**71,00**
ETA 600V	M5	592x287x48	**LFP 10F5**	**58,00**
ETA 600H	M5	592x287x48	**LFP 33F5**	**78,00**
ETA 1200F	M5	680x346x96	**LFP 28F5**	**179,00**
ETA 1200V/H	M5	692x387x96	**LFP 30F5**	**179,00**
ETA 2400F	M5	892x346x96	**LFP 29F5**	**189,00**
ETA 2400V	M5	692x505x96	**LFP 31F5**	**191,00**

Ersatz-Luftfilter

- Paneel-Luftfilter
- Filterklasse M5
- Umgebungstemperatur: 80°C

Replacement air filter

- *panel air filter*
- *fliter class M5*
- *ambient temperature: 80°C*

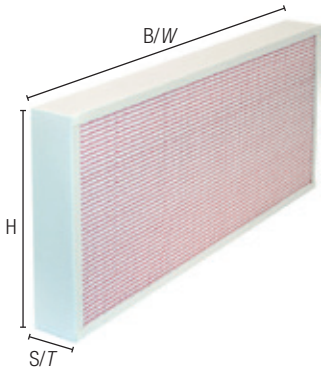

Für Modell *For model*	Filterklasse *Filter class*	Maße (mm) *Dimensions (mm)*	Bestell-Nr. *Order no.*	Preis *Price*
		BxHxS/*WxHxT*		€
ETA 600F	F7	270x430x48	**LFP 08F7**	**75,00**
ETA 600V	F7	592x287x48	**LFP 10F7**	**62,00**
ETA 600H	F7	592x287x48	**LFP 33F7**	**81,00**
ETA 1200F	F7	680x346x96	**LFP 28F7**	**184,00**
ETA 1200V/H	F7	692x387x96	**LFP 30F7**	**184,00**
ETA 2400F	F7	892x346x96	**LFP 29F7**	**192,00**
ETA 2400V	F7	692x505x96	**LFP 31F7**	**204,00**

Ersatz-Luftfilter

- Paneel-Luftfilter
- Filterklasse F7
- Umgebungstemperatur: 80°C

Replacement air filter

- *panel air filter*
- *fliter class F7*
- *ambient temperature: 80°C*

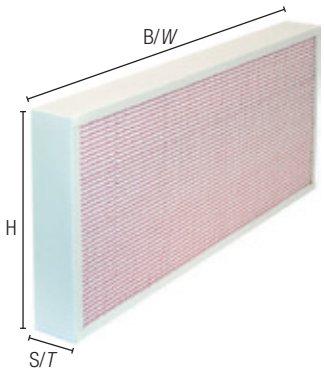

Maße (mm) *Dimensions (mm)*	Bestell-Nr. *Order no.*	Preis *Price*
BxTxH/*WxDxH*		€
592x48x287	**CFI 2960**	**60,00**
592x48x592	**CFI 6060**	**88,00**

Netzfilter aus Edelstahl

Stainless steel grid filter

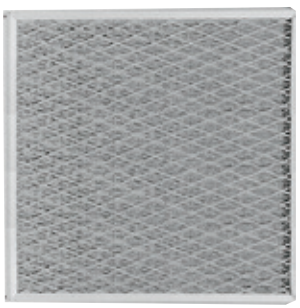

Maße (mm) *Dimensions (mm)*	Bestell-Nr. *Order no.*	Preis *Price*
BxTxH/*WxDxH*		€
592x48x287	**FFC 59285**	**153,00**
592x48x592	**FFC 59595**	**173,00**

Strickfilter aus Edelstahl

Stainless steel mesh filter

Maße (mm) *Dimensions (mm)*	Bestell-Nr. *Order no.*	Preis *Price*
BxTxH/*WxDxH*		€
592x48x287	**FFG 59285**	**91,00**
592x48x592	**FFG 59595**	**105,00**

Fettfangfilter aus Aluminium

Aluminium grease filter

Technische Änderungen und Bildabweichungen vorbehalten. / *Subject to technical changes and modification of illustrations.*

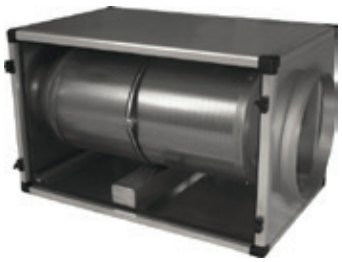

Aktivkohlepatrone
- Für Aktivkohlebox AKB

Actviated carbon cartridge
- For activated carbon box AKB

Aktivkohlefüllmenge Activated carb. fill quantity		Aktivkohlepatrone *Activated carbon cartridge*	Aktivkohlepatronen Maße (mm) *Dimensions of activated carbon cartridges*		Frei ausbl. *Free air delivery*	Druckverlust *Pressure loss*	Bestell-Nr. *Order no.*	Preis *Price*
Stk./*Pcs.*	kg pro Stk./*kg per pcs.*	kg/Stk./*kg per pcs.*	L	Ø	m³/h	Pa		€
1	19	25	500	400	800	125	**AKB 801-P**	**423,00**
1	29	40	750	400	1200	125	**AKB 1201-P**	**559,00**
1	39	50	1000	400	1600	125	**AKB 1601-P**	**664,00**
1	48	58	1250	400	2000	125	**AKB 2001-P**	**763,00**
1	58	71	1500	400	2400	125	**AKB 2401-P**	**893,00**

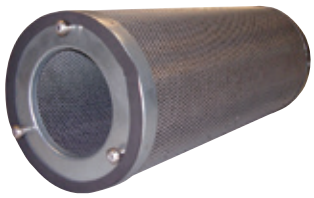

Aktivkohlepatrone
- 3,2 kg Inhalt
- Filterleistung je Patrone: 200 m³/h ≤ 3 m/s

Activated carbon cartridge
- *contains 3,2 kg*
- *filter performance of each cartridge: 200 m³/h ≤ 3 m/s*

Maße (mm) *Dimensions (mm)*		Bestell-Nr. *Order no.*	Preis *Price*
Ø	L		
160	400	**CFC 1640**	**101,00**

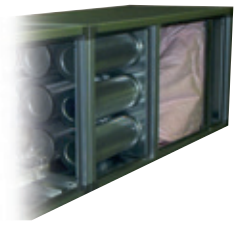

Filtereinheit
- bestehend aus: Aktivkohle-patronen und Taschenfilter

Filter unit
- *consisting of activated carbon cartridges and pocket filter*

für Modell *for model*	Maße (mm) *Dimensions (mm)*	Filterrahmen *Filter frame*	Kohle *Carbon*	Bestell-Nr. *Order no.*	Preis *Price*
	BxTxH/*WxDxH*	Stk./*Pcs.*	kg		€
ALR 3000	1400x670x670	9	28	**ALR 3050**	**1501,00**
ALR 4500	1400x980x670	14	45	**ALR 4550**	**2363,00**
ALR 6000	1400x1280x750	18	58	**ALR 6050**	**3059,00**
ALR 7500	1400x1590x850	23	74	**ALR 7550**	**3337,00**
ALR 9000	1400x1280x980	28	97	**ALR 9050**	**4886,00**
ALR 12000	1400x1280x1280	36	115	**ALR 12050**	**6820,00**

Aktivkohleschaumplatte
- Aktivkohleschaum: Porengröße PPI 30
- Kohle: Carbon "B"

Activated carbon foam sheet
- *activated carbon foam: porosity PPI 30*
- *coal: carbon "B"*

Maße (mm) *Dimensions (mm)*	Bestell-Nr. *Order no.*	Preis *Price*
BxTxH/*WxDxH*		€
280x280x16	**CFC 2828**	**41,00**

Aktivkohlegranulat im Sack

Granular activated carbon in a bag

Gewicht *Weight*	Bestell-Nr. *Order no.*	Preis *Price*
kg		€
25	**ATK 2500**	**200,00**

Technische Änderungen und Bildabweichungen vorbehalten. / *Subject to technical changes and modification of illustrations.*